Закрытое акционерное общество
"Осиповичский завод транспортного машиностроения"

УТВЕРЖДАЮ:
Заместитель директора-главный инженер ЗАО «ОЗТМ»

_____ Н.М. Гулей

23.11.26.

ЗАДАНИЕ №

Кому выдано: ОГМ, ПДО.

На выполнение следующих работ:
Изготовление стендов сборки-сварки промежуточных балок ГРУВ-6824.02.05.000 СБ – ***ОЗТМ-ОС-0112.000.000*** *и ГРУВ-6824.02.04.000 СБ* ***ОЗТМ-ОС-0112.000.000-01***

Основание на разработку изделия: заказ № 027-32-049

СОГЛАСОВАНО:

Главный технолог		П.В. Дрозд
(должность)	(подпись)	(Ф.И.О.)
Начальник БОТиПБ		Ф.Ф. Болашенко
(должность)	(подпись)	(Ф.И.О.)
Инженер 1 кат.		А.П. Вереник
(должность)	(подпись)	(Ф.И.О.)

ЦЕХ-ПОТРЕБИТЕЛЬ:

(должность)	(подпись)	(Ф.И.О.)

Пояснения к чертежам (ОЗТМ-ОС-0112.000.000 СБ) - стендов сборки-сварки балок промежуточных (ГРУВ-6824.02.04.000 СБ и ГРУВ-6824.02.05.000 СБ)

Сборки: ОЗТМ-ОС-0111.150.000 - Спецгайка
ОЗТМ-ОС-0111.170.000 - Рычаг прижима
ОЗТМ-ОС-0111.171.000 - Винт прижима
ОЗТМ-ОС-0111.200.000 - Основание
ОЗТМ-ОС-0111.230.000 - Рычаг

Детали: ОЗТМ-ОС-0111.000.001 - Вал редуктора
ОЗТМ-ОС-0111.000.002 - Кожух защитный
ОЗТМ-ОС-0111.000.003 - Палец
ОЗТМ-ОС-0111.000.004 - Кольцо фиксирующее
ОЗТМ-ОС-0111.000.005 - Прижимная планка
ОЗТМ-ОС-0111.000.006 - Шайба
ОЗТМ-ОС-0111.100.004 - Втулка направляющая
ОЗТМ-ОС-0111.100.008 - Упор
ОЗТМ-ОС-0111.120.002 - Вал приводной
ОЗТМ-ОС-0111.120.003 - Косынка
ОЗТМ-ОС-0111.130.001 - Вал холостой

Заимствованны из чертежей стенда сборки-сварки вал шкворневой ГРУВ -6824.02.02.000 СБ (ОЗТМ-ОС-0111) - смотри соответствующие чертежи

Перв. примен.
Справ. №
Подп. и дата
Инв. № дубл.
Взам. инв. №
Подп. и дата
Инв. № подл.

Изм.	Лист	№ докум.	Подп.	Дата	ОЗТМ-ОС-0112		
Разраб.		Кравченко			Пояснения к заданию	Лит.	Лист	Листов
Пров.		Хальцева						1
Н. контр.						ЗАО "ОЗТМ"		
Утв.								

Копировал Формат А4

Формат	Зона	Поз.	Обозначение	Наименование	Кол.	Приме-чание
				Документация		
А4			ОЗТМ-ОС-0112.000.000 СБ	Сборочный чертеж		
				Сборочные единицы		
		1	ОЗТМ-ОС-0111.150.000	Спецгайка	8	
		2	ОЗТМ-ОС-0111.170.000	Рычаг прижима	8	
		3	ОЗТМ-ОС-0111.171.000	Винт прижима	8	
		4	ОЗТМ-ОС-0111.200.000	Основание	1	
		5	ОЗТМ-ОС-0111.230.000	Рычаг	1	
А4		6	ОЗТМ-ОС-0112.100.000	Кондуктор под сборку балки ГРУВ-6824.02.05.000 СБ	1	
		7	ОЗТМ-ОС-0112.200.000 СБ	Размерная рамка	1	
				Детали		
		10	ОЗТМ-ОС-0111.000.001	Вал редуктора	1	
		11	ОЗТМ-ОС-0111.000.002	Кожух защитный	1	
		12	ОЗТМ-ОС-0111.000.003	Палец	2	
		13	ОЗТМ-ОС-0111.000.004	Кольцо фиксирующее	8	
		14	ОЗТМ-ОС-0111.000.005	Прижимная планка	8	
		15	ОЗТМ-ОС-0111.000.006	Шайба	1	

Перв. примен.

Справ. №

Подп. и дата

Инв. № дубл.

Взам. инв. №

Подп. и дата

Инв. № подл.

Изм.	Лист	№ докум.	Подп.	Дата
Разраб.		Кравченко		
Пров.		Хальцева		
Н.контр.				
Утв.				

ОЗТМ-ОС-0112.000.000

Стенд сборки балки ГРУВ-6824.02.05.000 СБ

Лит.	Лист	Листов
	1	2

ЗАО "ОЗТМ"

Копировал

Формат А4

Формат	Зона	Поз.	Обозначение	Наименование	Кол.	Приме-чание
				Стандартные изделия		
		18		Болт М16-6дх55 ГОСТ 7805-70	12	
		19		Болт М20-6дх110 ГОСТ 7805-70	8	
		20		Винт М6-6дх14 ГОСТ 11738-84	4	
		21		Винт М12-6дх30 ГОСТ 11738-84	1	
		22		Винт А.М8х1х16 ГОСТ 21331-75	8	
		23		Гайка М16-6Н ГОСТ 5915-70	12	
		24		Шайба 6Л ГОСТ 6402-70	4	
		25		Шайба 12 ГОСТ 6402-70	1	
		26		Шайба 16Л ГОСТ 6402-70	12	
		27		Шайба А.20 ГОСТ 10450-78	2	
		28		Шайба С.6.37 ГОСТ 10450-78	4	
		29		Шайба С.16.37 ГОСТ 10450-78	24	
		30		Шплинт 4х28.4 ГОСТ 397-79	2	
				Прочие изделия		
		33	snr_ucp209_0	Корпусной подшипник	4	
		34	NMRV 105(100B14)-Motovario	Мотор-редуктор	1	
		35	ALSI 304 D32-D32-325Nm/max 650Nm/ KIPP (арт.K1890389811432321)	Муфта кулачковая эластомерная красная	1	

Подп. и дата | Инв. № дубл. | Взам. инв. № | Подп. и дата | Инв. № подл.

Изм.	Лист	№ докум.	Подп.	Дата	03ТМ-ОС-0112.000.000	Лист 2

Копировал Формат А4

Формат	Зона	Поз.	Обозначение	Наименование	Кол.	Приме-чание
				Документация		
			ОЗТМ-ОС-0112.000.000-01 СБ	Сборочный чертеж		
				Сборочные единицы		
		1	ОЗТМ-ОС-0111.150.000	Спецгайка	8	
		2	ОЗТМ-ОС-0111.170.000	Рычаг прижима	8	
		3	ОЗТМ-ОС-0111.171.000	Винт прижима	8	
		4	ОЗТМ-ОС-0111.200.000	Основание	1	
		5	ОЗТМ-ОС-0111.230.000	Рычаг	1	
А4		6	ОЗТМ-ОС-0112.100.000-01	Кондуктор под сборку балки ГРУВ-6824.02.04.000	1	
		7	ОЗТМ-ОС-0112.200.000 СБ	Размерная рамка	1	
				Детали		
		10	ОЗТМ-ОС-0111.000.001	Вал редуктора	1	
		11	ОЗТМ-ОС-0111.000.002	Кожух защитный	1	
		12	ОЗТМ-ОС-0111.000.003	Палец	2	
		13	ОЗТМ-ОС-0111.000.004	Кольцо фиксирующее	8	
		14	ОЗТМ-ОС-0111.000.005	Прижимная планка	8	
		15	ОЗТМ-ОС-0111.000.006	Шайба	1	

Перв. примен.

Справ. №

Подп. и дата

Инв. № дубл.

Взам. инв. №

Подп. и дата

Инв. № подл.

Изм.	Лист	№ докум.	Подп.	Дата
Разраб.		Кравченко		
Пров.		Хальцева		
Н.контр.				
Утв.				

ОЗТМ-ОС-0112.000.000-01

Стенд сборки балки ГРУВ-6824.02.04.000 СБ

Лит.	Лист	Листов
	1	2

ЗАО "ОЗТМ"

Копировал

Формат А4

Формат	Зона	Поз.	Обозначение	Наименование	Кол.	Примечание
				Стандартные изделия		
		18		Болт М16-6gx55 ГОСТ 7805-70	12	
		19		Болт М20-6gx110 ГОСТ 7805-70	8	
		20		Винт М6-6gx14 ГОСТ 11738-84	4	
		21		Винт М12-6gx30 ГОСТ 11738-84	1	
		22		Винт А.М8х1х16 ГОСТ 21331-75	8	
		23		Гайка М16-6Н ГОСТ 5915-70	12	
		24		Шайба 6Л ГОСТ 6402-70	4	
		25		Шайба 12 ГОСТ 6402-70	1	
		26		Шайба 16Л ГОСТ 6402-70	12	
		27		Шайба А.20 ГОСТ 10450-78	2	
		28		Шайба С.6.37 ГОСТ 10450-78	4	
		29		Шайба С.16.37 ГОСТ 10450-78	24	
		30		Шплинт 4х28.4 ГОСТ 397-79	2	
				Прочие изделия		
		33	snr_ucp209_0	Корпусной подшипник	4	
		34	NMRV 105(100B14)-Motovario	Мотор-редуктор	1	
		35	A/SI 304 D32-D32-325Нм(max 650Нм) KIPP (арт.К1890.38981143232)	Муфта кулачковая эластомерная красная	1	

Подп. и дата | Инв. № дубл. | Взам. инв. № | Подп. и дата | Инв. № подл.

Изм.	Лист	№ докум.	Подп.	Дата	03ТМ-ОС-0112.000.000-01	Лист 2

Копировал Формат А4

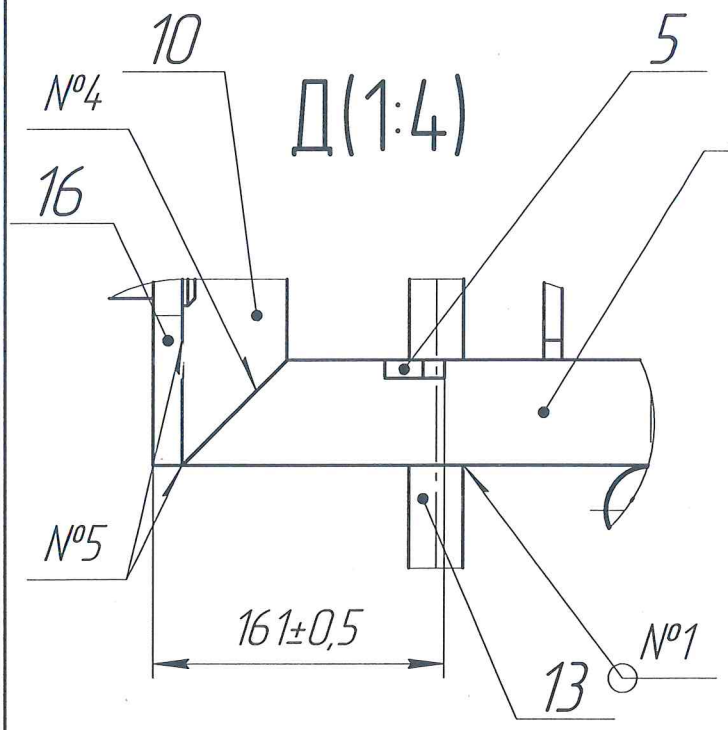

Д(1:4)

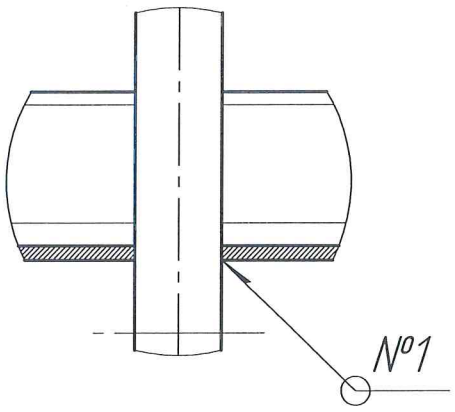

Е(1:2,5)

М–М (1:10)

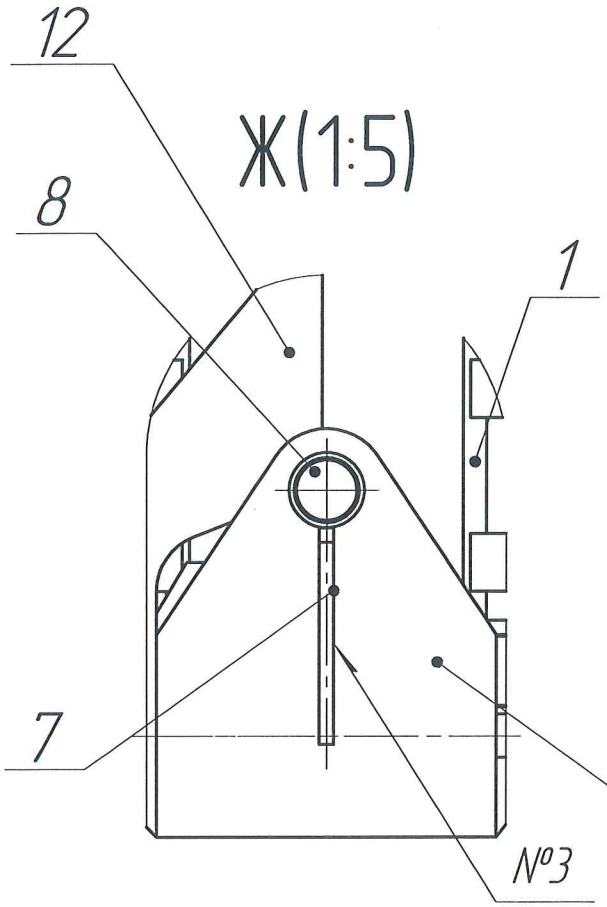

Ж(1:5)

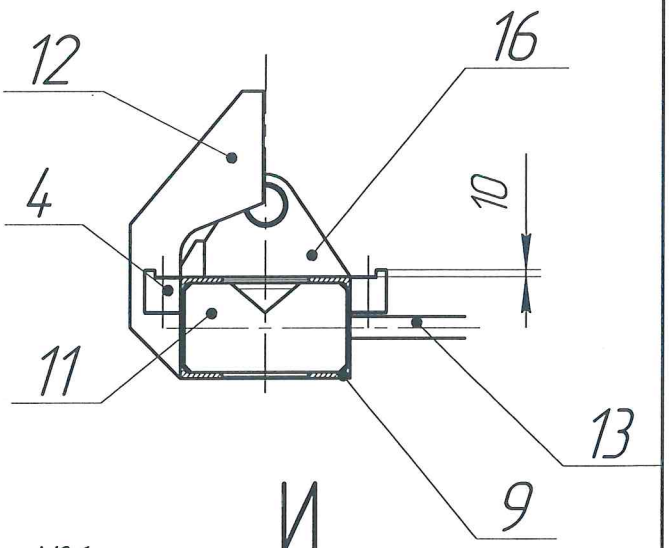

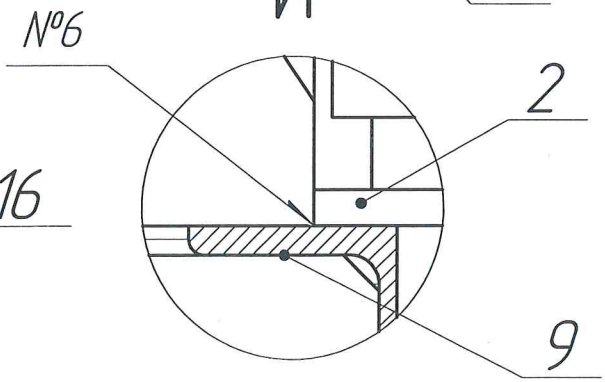

И

Изм.	Лист	№ докум.	Подп.	Дата	ОЗТМ-ОС-0112.100.000 СБ	Лист 3

Копировал Формат А4

Подп. и дата | Инв. № дубл. | Взам. инв. № | Подп. и дата | Инв. № подл.

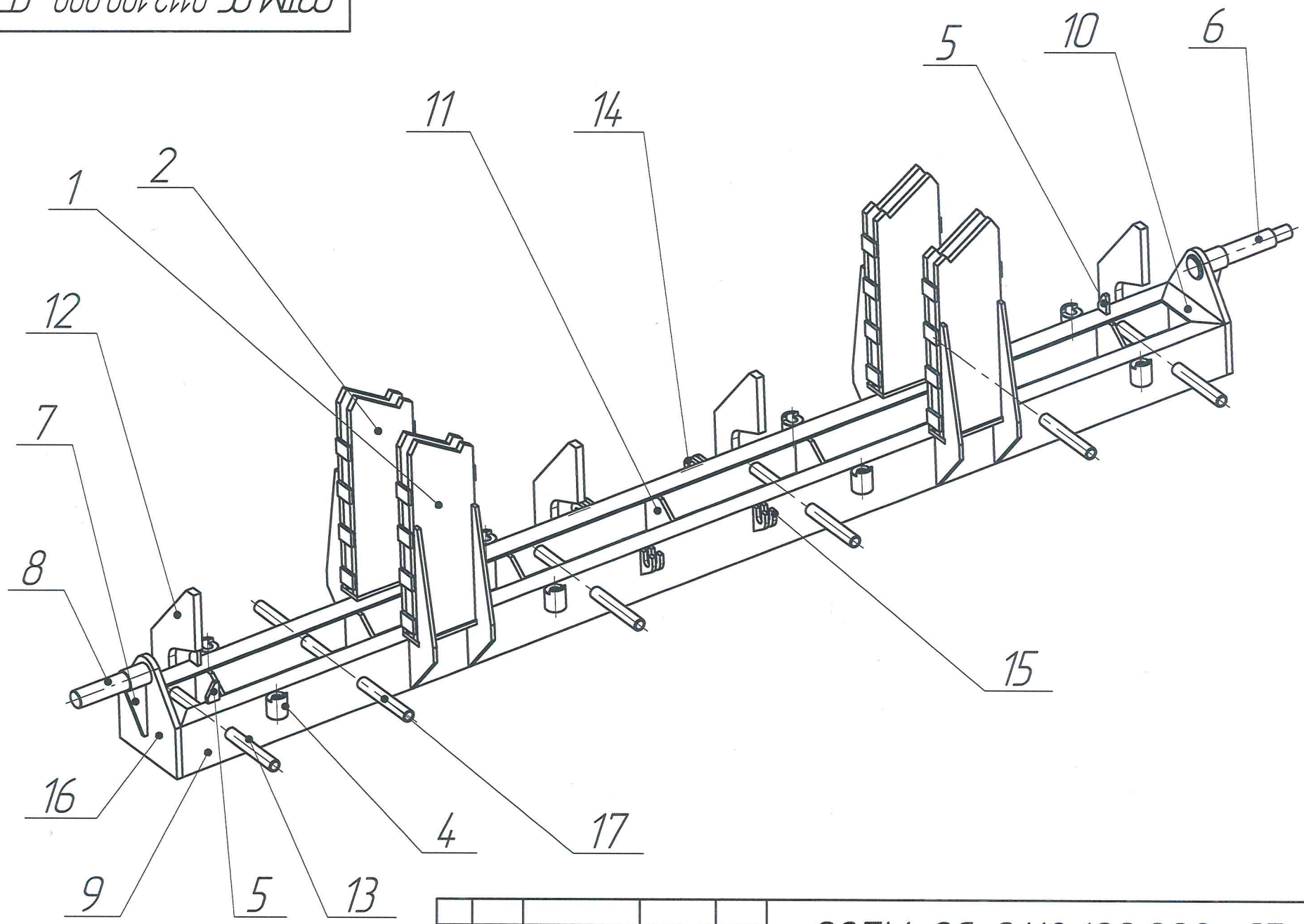

Изм.	Лист	№ докум.	Подп.	Дата	ОЗТМ-ОС-0112.100.000 СБ	Лист 4

Подп. и дата | Инв. № дубл. | Взам. инв. № | Подп. и дата | Инв. № подл.

Копировал

Формат А4

Формат	Зона	Поз.	Обозначение	Наименование	Кол.	Приме-чание
				Документация		
А4			ОЗТМ-ОС-0112.100.000 СБ	Сборочный чертеж		
				Сборочные единицы		
А4		1	ОЗТМ-ОС-0112.110.000	Опора установки упора люка	2	
А4		2	ОЗТМ-ОС-0112.120.000	Опора установки упора люка(левый)	2	
				Детали		
		4	ОЗТМ-ОС-0111.100.004	Втулка направляющая	8	
		5	ОЗТМ-ОС-0111.100.008	Упор	3	
		6	ОЗТМ-ОС-0111.120.002	Вал приводной	1	
		7	ОЗТМ-ОС-0111.120.003	Косынка	2	
		8	ОЗТМ-ОС-0111.130.001	Вал холостой	1	
		9	ОЗТМ-ОС-0112.100.001	Швелер продольный	2	
		10	ОЗТМ-ОС-0112.100.002	Швелер торцевой	2	
		11	ОЗТМ-ОС-0112.100.003	Ребро	7	
		12	ОЗТМ-ОС-0112.100.004	Упор	4	
		13	ОЗТМ-ОС-0112.100.005	Труба прижима	4	
		14	ОЗТМ-ОС-0112.100.006	Ушко	4	
		15	ОЗТМ-ОС-0112.100.007	Приёмное ушко	4	
		16	ОЗТМ-ОС-0112.100.008	Пластина	2	
		17	ОЗТМ-ОС-0112.100.009	Труба прижима	2	

Перв. примен.

Справ. №

Подп. и дата

Инв. № дубл.

Взам. инв. №

Подп. и дата

Инв. № подл.

Изм.	Лист	№ докум.	Подп.	Дата
Разраб.		Кравченко		
Пров.		Хальцева		
Н.контр.				
Утв.				

ОЗТМ-ОС-0112.100.000

Кондуктор под сборку балки
ГРУВ-6824.02.05.000 СБ

Лит.	Лист	Листов
		1

ЗАО "ОЗТМ"

Копировал

Формат А4

Формат	Зона	Поз.	Обозначение	Наименование	Кол.	Приме-чание
				Документация		
А4			ОЗТМ-ОС-0112.100.000-01 СБ	Сборочный чертеж		
				Сборочные единицы		
А4		1	ОЗТМ-ОС-0112.110.000	Опора установки упора люка	1	
		2	ОЗТМ-ОС-0112.110.000-01	Опора установки упора люка	1	
А4		3	ОЗТМ-ОС-0112.120.000	Опора установки упора люка(левый)	1	
А4		4	ОЗТМ-ОС-0112.120.000-01	Опора установки упора люка	1	
				Детали		
		5	ОЗТМ-ОС-0111.100.004	Втулка направляющая	8	
		6	ОЗТМ-ОС-0111.100.008	Упор	3	
		7	ОЗТМ-ОС-0111.120.002	Вал приводной	1	
		8	ОЗТМ-ОС-0111.120.003	Косынка	2	
		9	ОЗТМ-ОС-0111.130.001	Вал холостой	1	
		10	ОЗТМ-ОС-0112.100.001	Швелер продольный	2	
		11	ОЗТМ-ОС-0112.100.002	Швелер торцевой	2	
		12	ОЗТМ-ОС-0112.100.003	Ребро	7	
		13	ОЗТМ-ОС-0112.100.004	Упор	4	
		14	ОЗТМ-ОС-0112.100.005	Труба прижима	4	
		15	ОЗТМ-ОС-0112.100.006	Ушко	4	
		16	ОЗТМ-ОС-0112.100.007	Приёмное ушко	4	
		17	ОЗТМ-ОС-0112.100.008	Пластина	2	
		18	ОЗТМ-ОС-0112.100.009	Труба прижима	2	

Перв. примен.

Справ. №

Подп. и дата

Инв. № дубл.

Взам. инв. №

Подп. и дата

Инв. № подл.

Изм.	Лист	№ докум.	Подп.	Дата
Разраб.		Кравченко		
Пров.		Хальцева		10.26
Н.контр.				
Утв.				

ОЗТМ-ОС-0112.100.000-01

Кондуктор под сборку балку ГРУВ-6824.02.04.000

Лит.	Лист	Листов
		1

ЗАО "ОЗТМ"

Копировал

Формат А4

ОЗТМ-ОС-0112.100.000-01 СБ

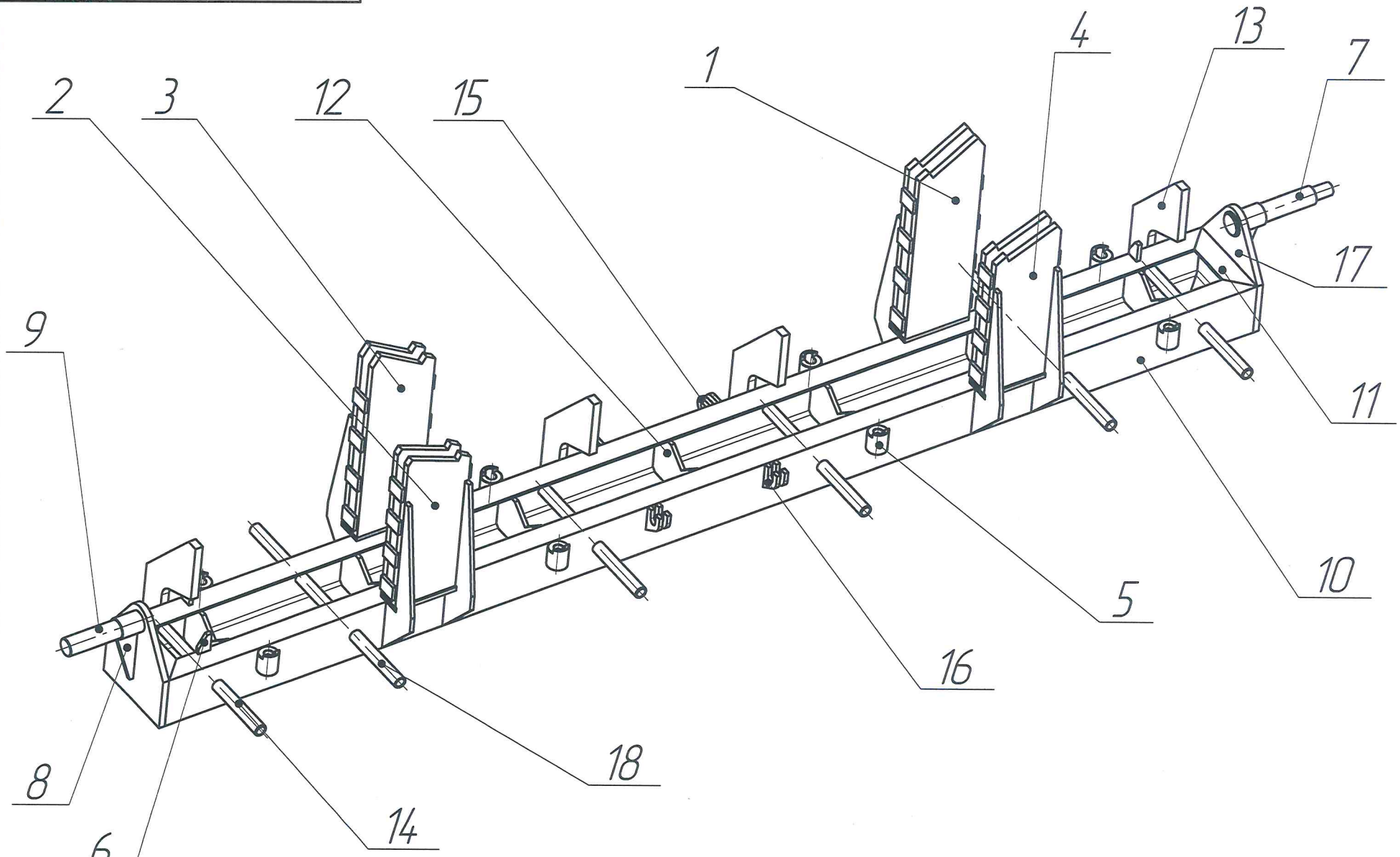

Инв. № подл.	Подп. и дата	Взам. инв. №	Инв. № дубл.	Подп. и дата

Изм.	Лист	№ докум.	Подп.	Дата	ОЗТМ-ОС-0112.100.000-01 СБ	Лист 2

Копировал Формат А1

√(√)

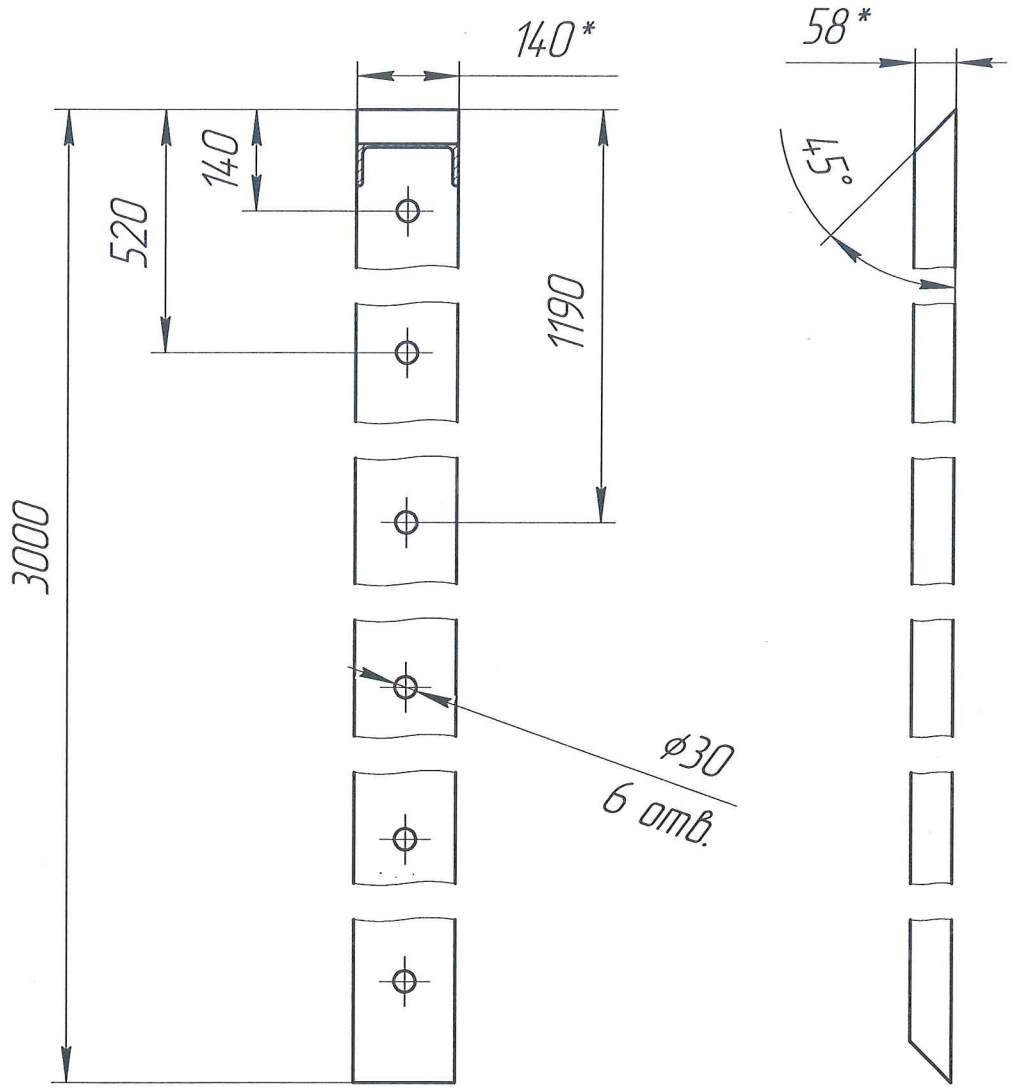

1 * Размер для справок

2 Предельные отклонения H14, h14, $\pm \frac{IT14}{2}$.

					03ТМ-ОС-0112.100.001		
Изм.	Лист	№ докум.	Подп.	Дата	Швеллер продольный	Лит.	Масса 36,9 / Масштаб 1:10
Разраб.		Кравченко					
Пров.		Хальцева				Лист	Листов 1
Т. контр.							
Н. контр.					Швеллер №14П ГОСТ 8240-97 / Ст3пс3-1 ГОСТ 535-2005	ЗАО "ОЗТМ"	
Утв.							

Копировал Формат А4

Перв. примен.

Справ. №

Подп. и дата

Инв. № дубл.

Взам. инв. №

Подп. и дата

Инв. № подл.

ОЗТМ-ОС-0112.100.002

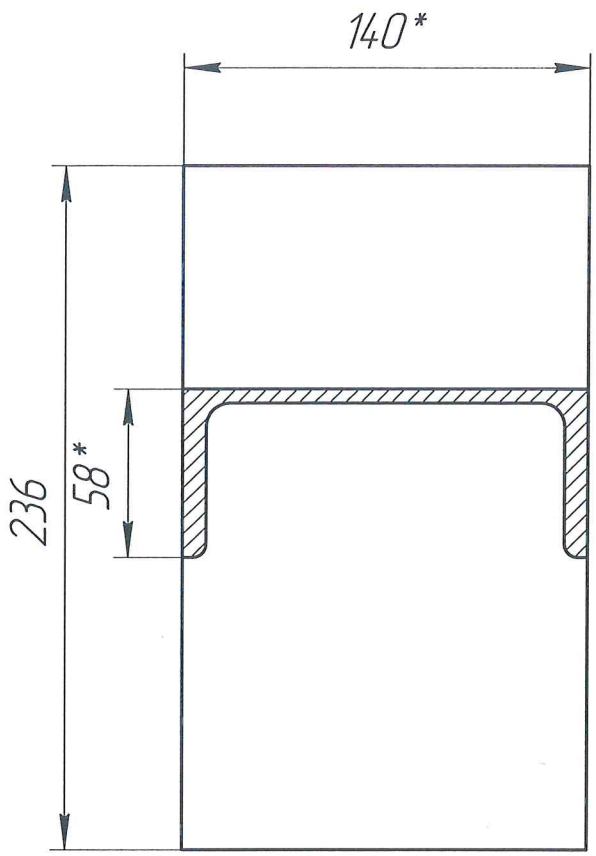

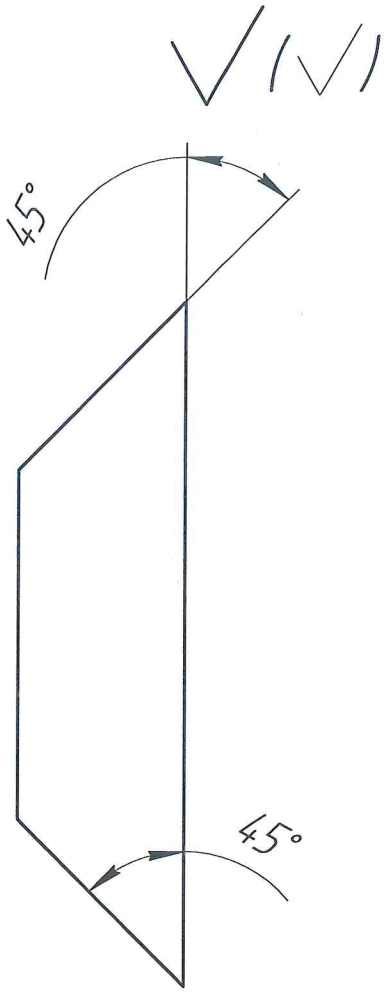

1 * Размер для справок

2 Предельные отклонения H14, h14, $\pm \frac{IT14}{2}$.

Изм.	Лист	№ докум.	Подп.	Дата	ОЗТМ-ОС-0112.100.002			
Разраб.		Кравченко			Швелер торцевой	Лит.	Масса	Масштаб
Пров.		Хальцева					2,9	1:2,5
Т. контр.						Лист	Листов 1	
Н. контр.					Швеллер №14П ГОСТ 8240-97 / Ст3пс3-1 ГОСТ 535-2005	ЗАО"ОЗТМ"		
Утв.								

Перв. примен.

Справ. №

Подп. и дата

Инв. № дубл.

Взам. инв. №

Подп. и дата

Инв. № подл.

Копировал

Формат А4

Ra 50

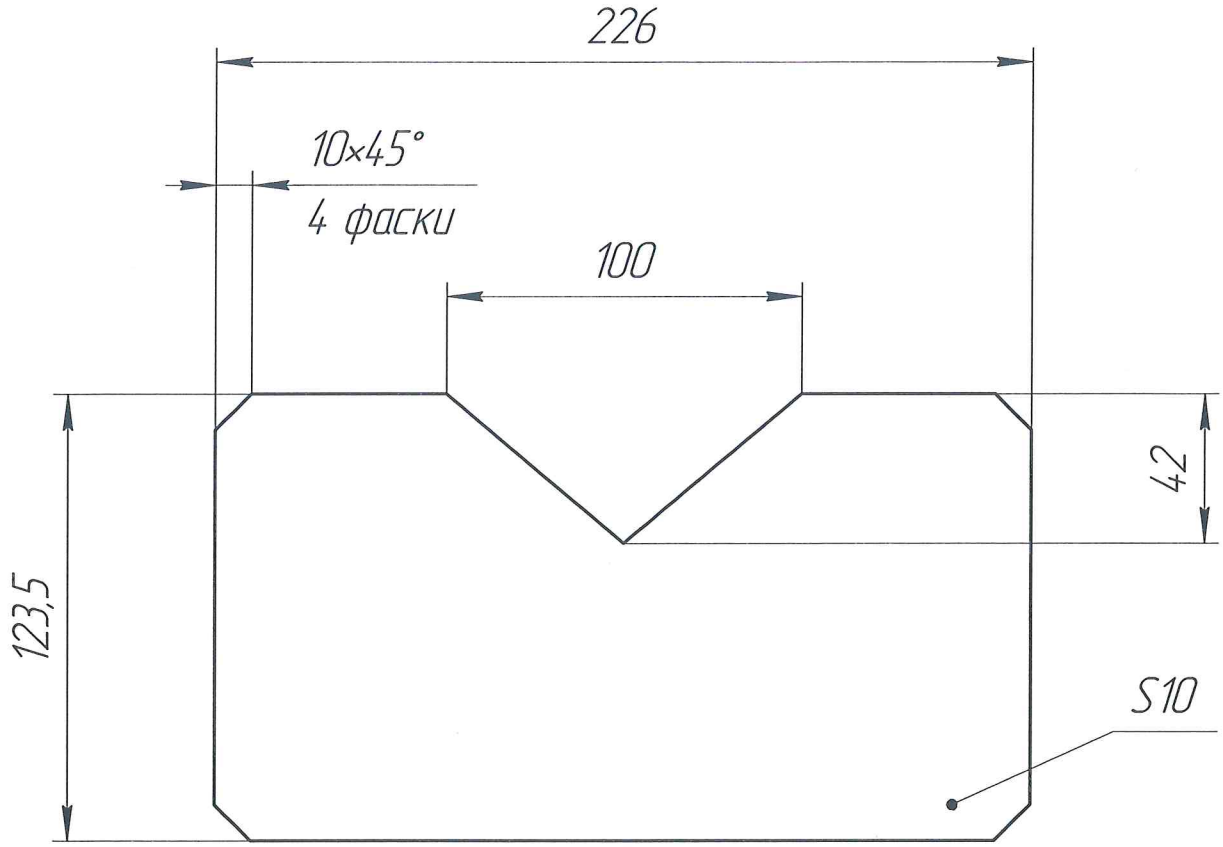

1 Предельные отклонения H14, h14, $\pm \frac{IT14}{2}$.

2 Материал-заменитель ст3 ПС ГОСТ 380-2005

					03ТМ-ОС-0112.100.003		
Изм.	Лист	№ докум.	Подп.	Дата	Ребро	Лит.	Масса 2,02 / Масштаб 1:2
Разраб.		Кравченко				Лист	Листов 1
Пров.		Хальцева					
Т. контр.							
Н. контр.					Сталь 09Г2С ГОСТ 19281-2014	ЗАО "03ТМ"	
Утв.							

Копировал

Формат А4

Перв. примен.

Справ. №

Подп. и дата

Инв. № дубл.

Взам. инв. №

Подп. и дата

Инв. № подл.

Ra 50

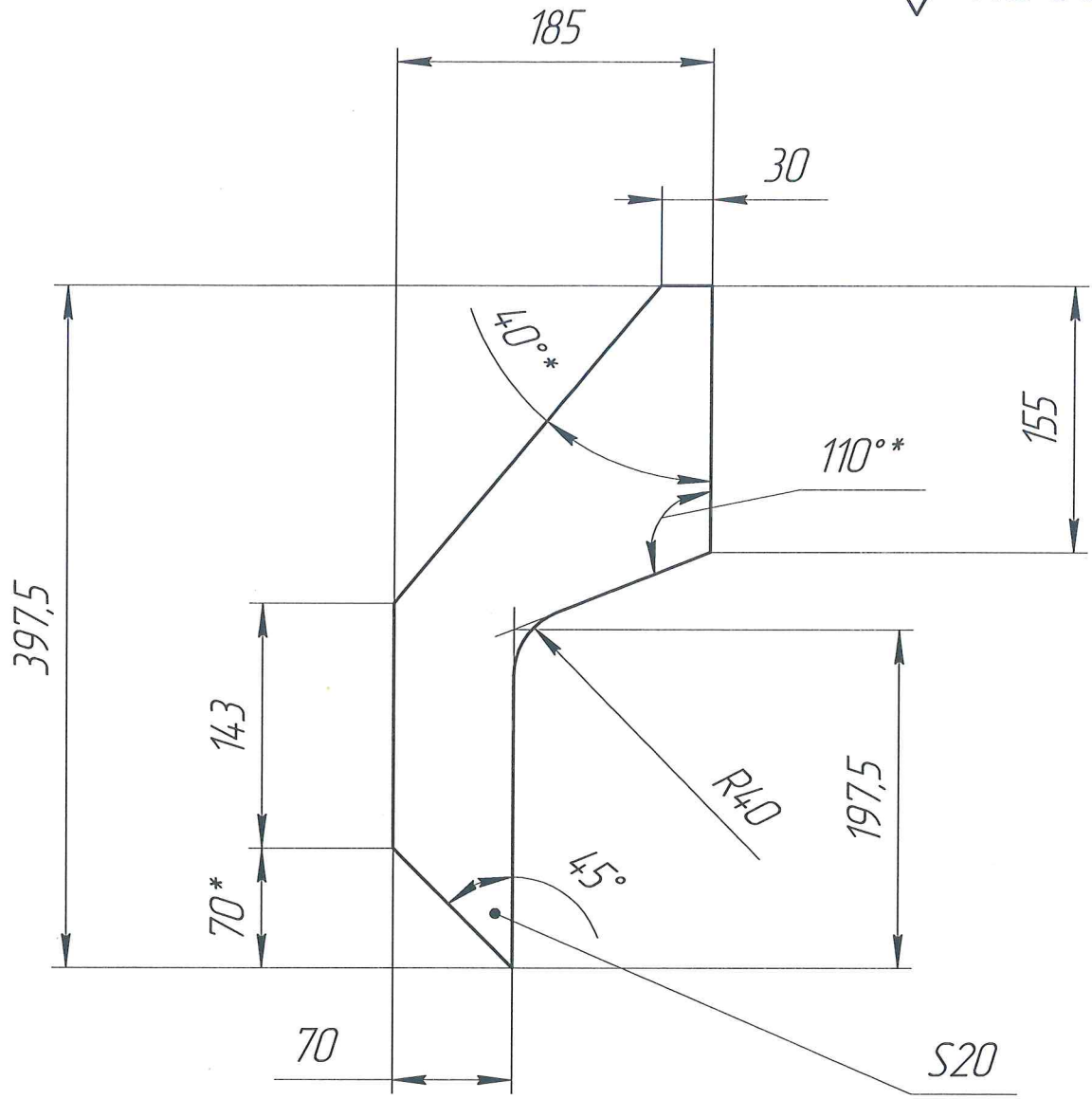

1 * Размер для справок
2 Предельные отклонения H14, h14, ± IT14/2
3 Материал заменитель 09Г2С ГОСТ 19281-2014

Изм.	Лист	№ докум.	Подп.	Дата
Разраб.		Кравченко		
Пров.		Хальцева		
Т. контр.				
Н. контр.				
Утв.				

ОЗТМ-ОС-0112.100.004

Упор

Лит.	Масса	Масштаб
	4,96	1:4
Лист	Листов 1	

СтЗсп ГОСТ 380-2005

ЗАО"ОЗТМ"

Копировал

Формат А4

Перв. примен.
Справ. №
Подп. и дата
Инв. № дубл.
Взам. инв. №
Подп. и дата
Инв. № подл.

√(√)

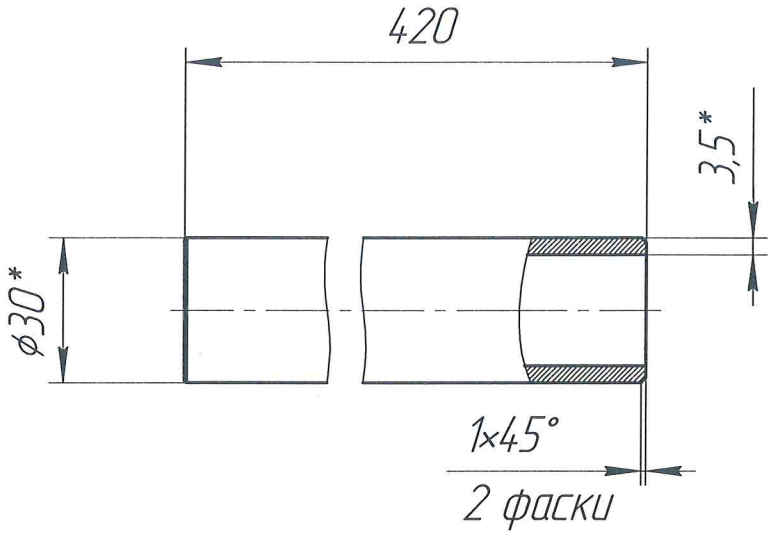

1 * Размер для справок

2 Предельные отклонения H14, h14, $\pm \frac{IT14}{2}$.

3 Допускается применение труба Д30х4 ГОСТ 8734-75

Изм.	Лист	№ докум.	Подп.	Дата	ОЗТМ-ОС-0112.100.005			
Разраб.		Кравченко			Труба прижима	Лит.	Масса	Масштаб
Пров.		Хальцева					0,96	1:1,5
Т. контр.						Лист	Листов 1	
Н. контр.					Труба 30х3,5 ГОСТ 8734-75 / 20 ГОСТ 8733-74	ЗАО"ОЗТМ"		
Утв.								

Перв. примен.

Справ. №

Подп. и дата

Инв. № дубл.

Взам. инв. №

Подп. и дата

Инв. № подл.

Копировал

Формат А4

Ra 50 (√)

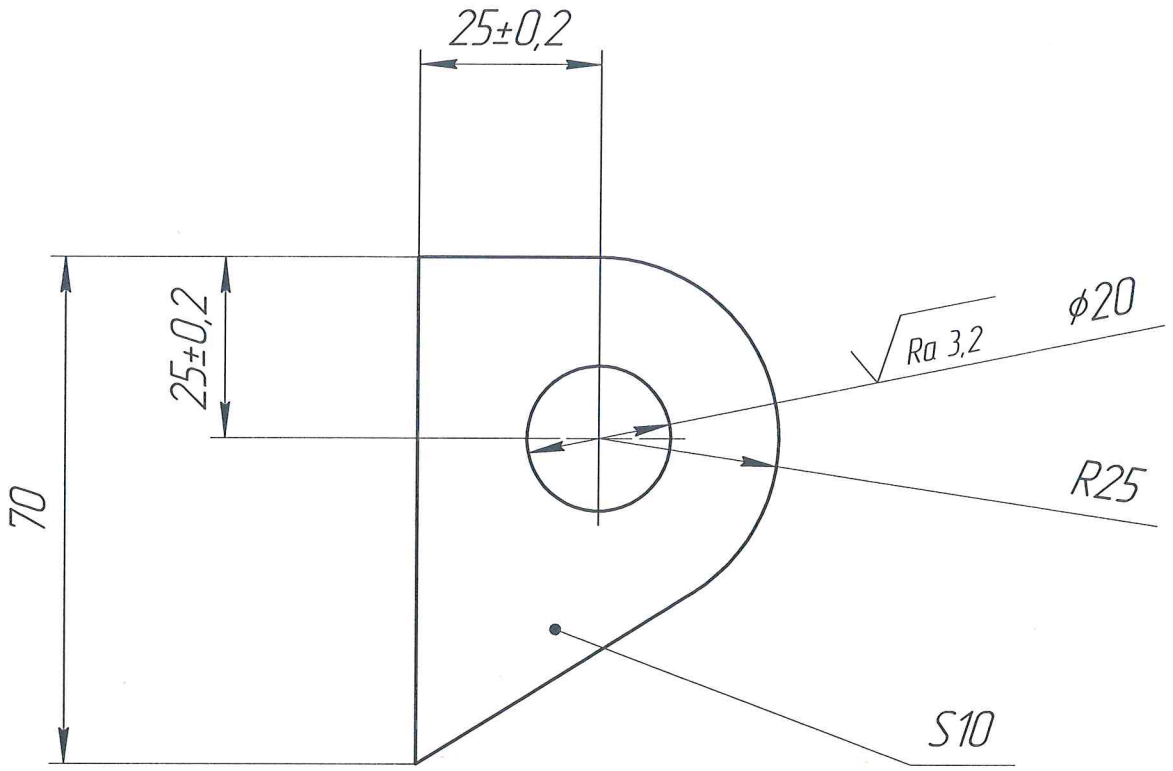

1 * Размер для справок

2 Не указанные предельные отклонения H14, h14, ± IT14/2

Изм.	Лист	№ докум.	Подп.	Дата
Разраб.		Кравченко		
Пров.		Хальцева		
Т. контр.				
Н. контр.				
Утв.				

ОЗТМ-ОС-0112.100.006

Ушко

Лит.	Масса	Масштаб
	0,18	1:1
Лист	Листов 1	

Сталь 09Г2С ГОСТ 19281-2014

ЗАО "ОЗТМ"

Копировал

Формат А4

Перв. примен.

Справ. №

Подп. и дата

Инв. № дубл.

Взам. инв. №

Подп. и дата

Инв. № подл.

√(√)

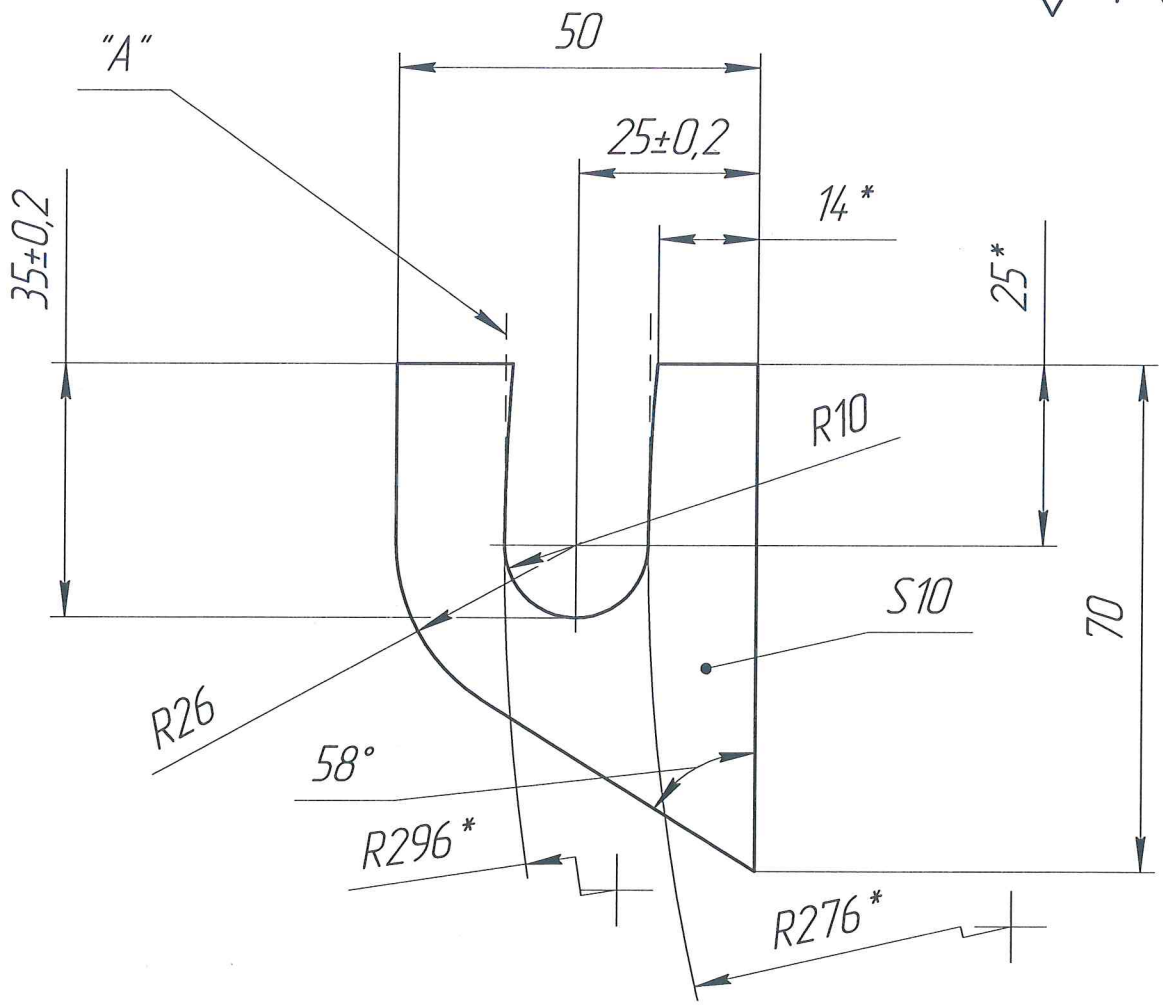

1 * Размер для справок

2 Не указанные предельные отклонения H14, h14, ± IT14/2

3 Допускается прямолинейное изготовление "А" с последующей подгонкой по траектории R276

Изм.	Лист	№ докум.	Подп.	Дата
Разраб.		Кравченко		
Пров.		Хальцева		
Т. контр.				
Н. контр.				
Утв.				

ОЗТМ-ОС-0112.100.007

Приёмное ушко

Лит.	Масса	Масштаб
	0,16	1:1

Лист	Листов 1

Сталь 09Г2С ГОСТ 19281-2014

ЗАО"ОЗТМ"

Копировал

Формат А4

Перв. примен.

Справ. №

Подп. и дата

Инв. № дубл.

Взам. инв. №

Подп. и дата

Инв. № подл.

Ra 50

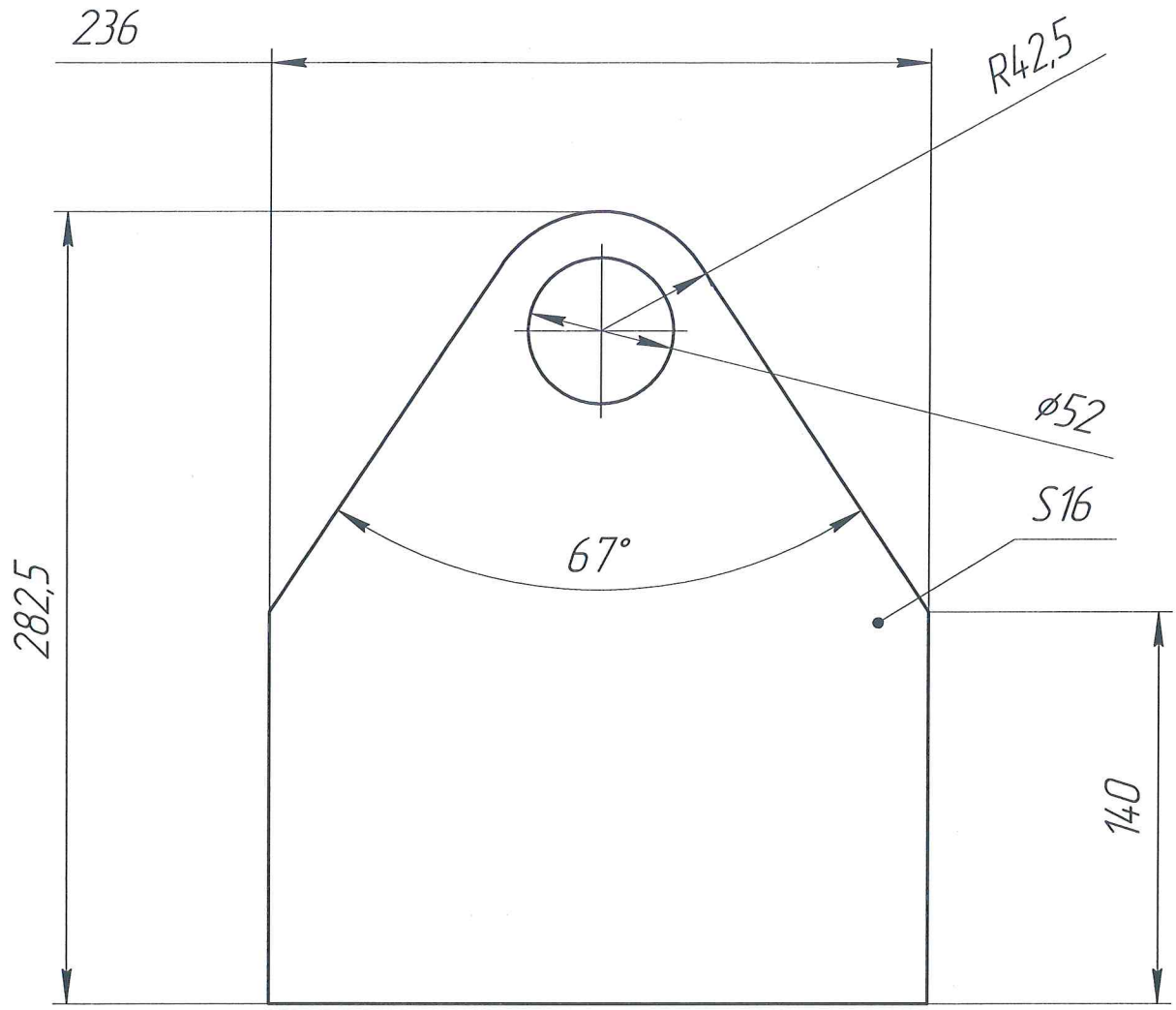

1 * Размер для справок
2 Материал-заменитель ст3ПС ГОСТ 380-2005

Изм.	Лист	№ докум.	Подп.	Дата	ОЗТМ-ОС-0112.100.008			
Разраб.		Кравченко			Пластина	Лит.	Масса	Масштаб
Пров.		Хальцева					6,38	1:2,5
Т. контр.						Лист	Листов 1	
Н. контр.					Сталь 09Г2С ГОСТ 19281-2014	ЗАО"ОЗТМ"		
Утв.								

Перв. примен.
Справ. №
Подп. и дата
Инв. № дубл.
Взам. инв. №
Подп. и дата
Инв. № подл.

Копировал
Формат А4

√(√)

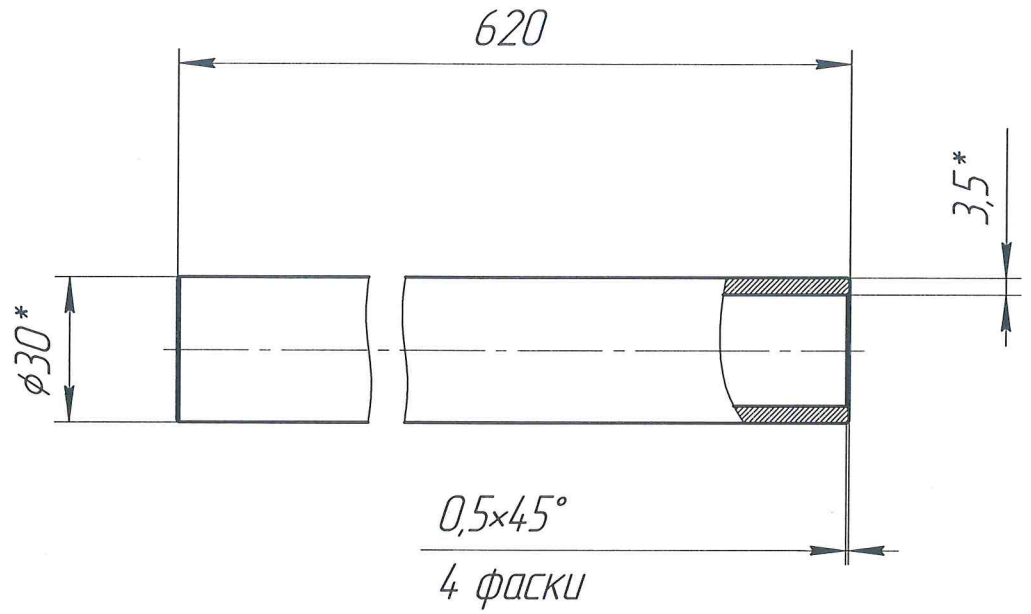

1 * Размер для справок

2 Предельные отклонения H14, h14, $\pm \frac{IT14}{2}$.

3 Допускается применение труба Д30х4 ГОСТ 8734-75 ст20

Изм.	Лист	№ докум.	Подп.	Дата	ОЗТМ-ОС-0112.100.009			
Разраб.		Кравченко			Труба прижима	Лит.	Масса	Масштаб
Пров.		Хальцева					1,42	1:1,5
Т. контр.						Лист	Листов 1	
Н. контр.					Труба 30х3,5 ГОСТ 8734-75 / 20 ГОСТ 8733-74	ЗАО "ОЗТМ"		
Утв.								

Копировал Формат А4

Перв. примен.

Справ. №

Подп. и дата

Инв. № дубл.

Взам. инв. №

Подп. и дата

Инв. № подл.

Формат	Зона	Поз.	Обозначение	Наименование	Кол.	Приме-чание
				Документация		
А4			ОЗТМ-ОС-0112.110.000 СБ	Сборочный чертеж		
				Детали		
		1	ОЗТМ-ОС-0112.110.001	Платик опорный	1	
		2	ОЗТМ-ОС-0112.110.002	Ребро установочное	2	
		3	ОЗТМ-ОС-0112.110.003	Косынка	2	
		4	ОЗТМ-ОС-0112.110.004	Перемычка	8	

Перв. примен.

Справ. №

Подп. и дата

Инв. № дубл.

Взам. инв. №

Подп. и дата

Инв. № подл.

Изм.	Лист	№ докум.	Подп.	Дата
Разраб.		Кравченко		
Пров.		Хальцева		
Н. контр.				
Утв.				

ОЗТМ-ОС-0112.110.000

Опора установки упора люка

Лит.	Лист	Листов
		1

ЗАО "ОЗТМ"

Копировал

Формат А4

ОЗТМ-ОС-0112.110.000 СБ

ОЗТМ-ОС-0112.120.000 СБ

ОЗТМ-ОС-0112.110.001

√(√)

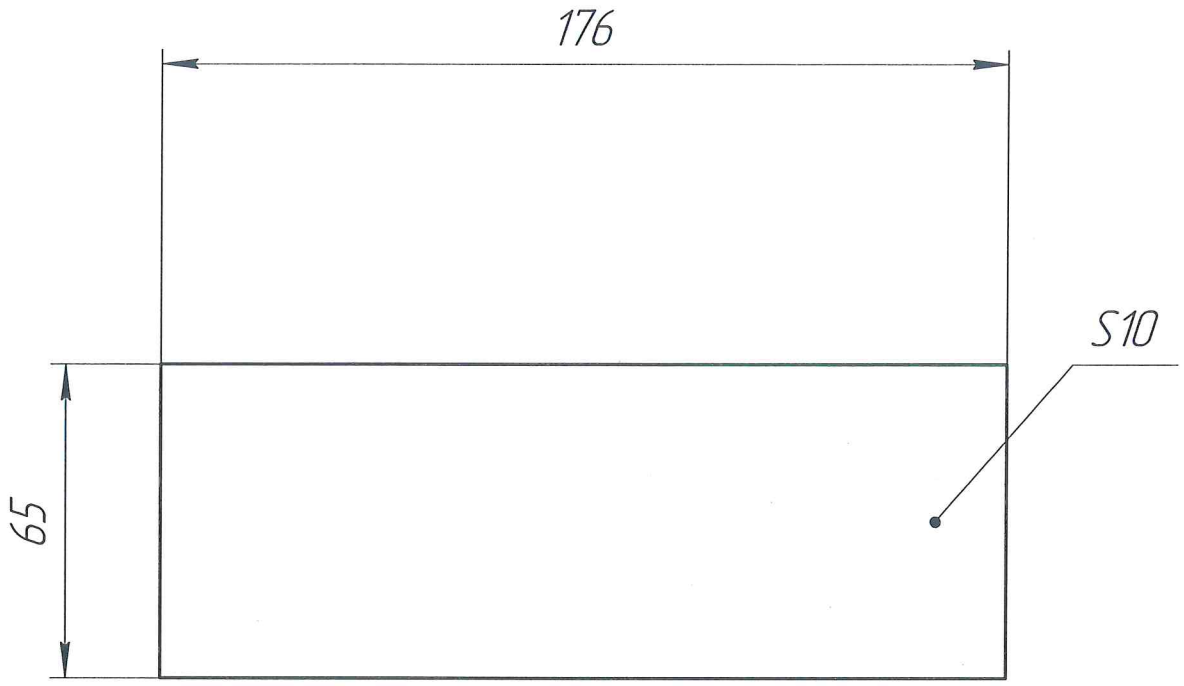

1 Предельные отклонения H14, h14, ± $\frac{IT14}{2}$.

2 Материал-заменитель ст3ПС ГОСТ 380-2005

					ОЗТМ-ОС-0112.110.001		
Изм.	Лист	№ докум.	Подп.	Дата	Платик опорный	Лит.	Масса 0,9 / Масштаб 1:1,5
Разраб.		Кравченко					
Пров.		Хальцева				Лист	Листов 1
Т. контр.							
Н. контр.					Сталь 09Г2С ГОСТ 19281-2014	ЗАО "ОЗТМ"	
Утв.							

Перв. примен. | Справ. № | Подп. и дата | Инв. № дубл. | Взам. инв. № | Подп. и дата | Инв. № подл.

Копировал

Формат А4

√(√)

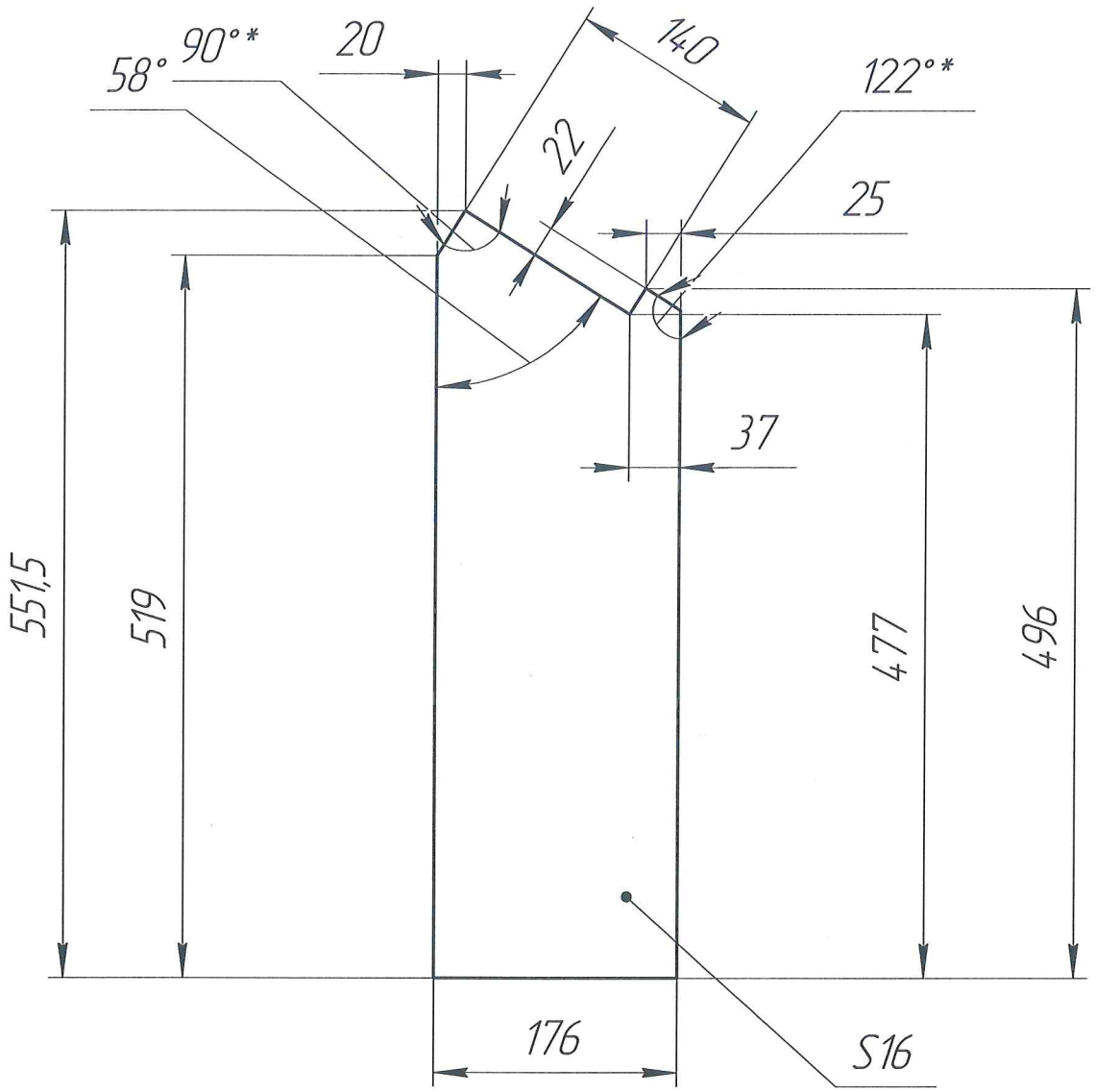

1 * Размер для справок
2 Предельные отклонения H14, h14, ± IT14/2
3 Материал-заменитель ст3 ПС ГОСТ 380-2005

Изм.	Лист	№ докум.	Подп.	Дата	ОЗТМ-ОС-0112.110.002			
Разраб.		Кравченко			Ребро установочное	Лит.	Масса	Масштаб
Пров.		Хальцева					11,29	1:5
Т. контр.						Лист	Листов 1	
Н. контр.					Сталь 09Г2С ГОСТ 19281-2014	ЗАО "ОЗТМ"		
Утв.								

Копировал Формат А4

Перв. примен. | Справ. № | Подп. и дата | Инв. № дубл. | Взам. инв. № | Подп. и дата | Инв. № подл.

√(√)

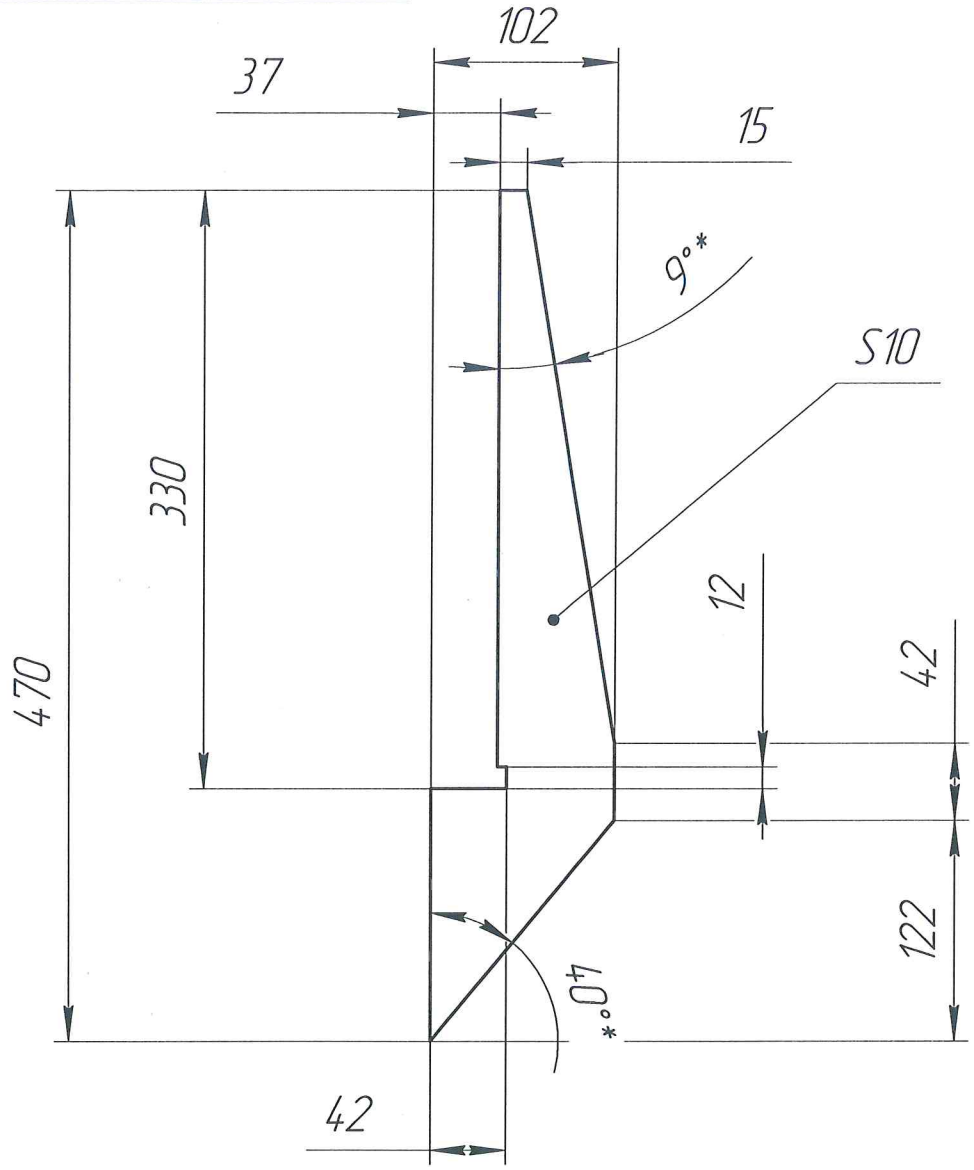

1 * Размер для справок
2 Предельные отклонения H14, h14, ± IT14/2
3 Допускается применение ст.3 ГОСТ 380-2005

Изм.	Лист	№ докум.	Подп.	Дата
Разраб.		Кравченко		
Пров.		Хальцева		
Т. контр.				
Н. контр.				
Утв.				

ОЗТМ-ОС-0112.110.003

Косынка

Лит.	Масса	Масштаб
	1,71	1:4
Лист	Листов 1	

Сталь 09Г2С ГОСТ 19281-2014

ЗАО"ОЗТМ"

Копировал

Формат А4

Перв. примен.
Справ. №
Подп. и дата
Инв. № дубл.
Взам. инв. №
Подп. и дата
Инв. № подл.

√(√)

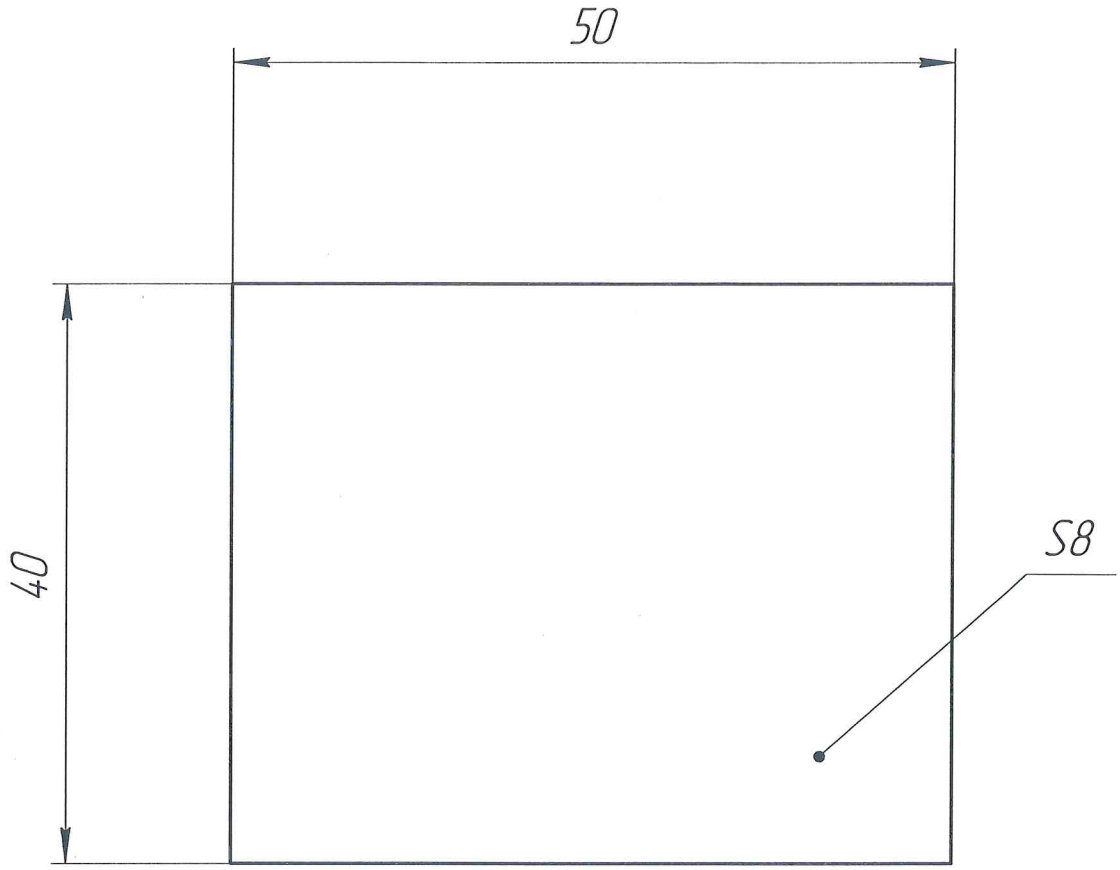

1 Предельные отклонения H14, h14, $\pm \frac{IT14}{2}$.

2 Допускается применение ст.3 ГОСТ 380-2005

Изм.	Лист	№ докум.	Подп.	Дата	ОЗТМ-ОС-0112.110.004		
Разраб.		Кравченко			Перемычка	Лит.	Масса 0,13 / Масштаб 2:1
Пров.		Хальцева				Лист	Листов 1
Т. контр.							
Н. контр.					Сталь 09Г2С ГОСТ 19281-2014	ЗАО "ОЗТМ"	
Утв.							

Перв. примен. | Справ. № | Подп. и дата | Инв. № дубл. | Взам. инв. № | Подп. и дата | Инв. № подл.

Копировал

Формат А4

Формат	Зона	Поз.	Обозначение	Наименование	Кол.	Приме-чание
				Документация		
А4			ОЗТМ-ОС-0112.110.000-01 СБ	Сборочный чертеж		
				Детали		
		1	ОЗТМ-ОС-0112.110.001	Платик опорный	1	
		2	ОЗТМ-ОС-0112.110.001-01	Ребро установочное	2	
		3	ОЗТМ-ОС-0112.110.003	Косынка	2	
		4	ОЗТМ-ОС-0112.110.004	Перемычка	8	

Перв. примен.

Справ. №

Подп. и дата

Инв. № дубл.

Взам. инв. №

Подп. и дата

Инв. № подл.

Изм.	Лист	№ докум.	Подп.	Дата
Разраб.		Кравченко		
Пров.		Хальцева		
Н. контр.				
Утв.				

ОЗТМ-ОС-0112.110.000-01

Опора установки упора люка

Лит.	Лист	Листов
		1

ЗАО "ОЗТМ"

Копировал

Формат А4

03ТМ-ОС-0112.110.000-01 СБ

03ТМ-ОС-0112.120.000-01 СБ

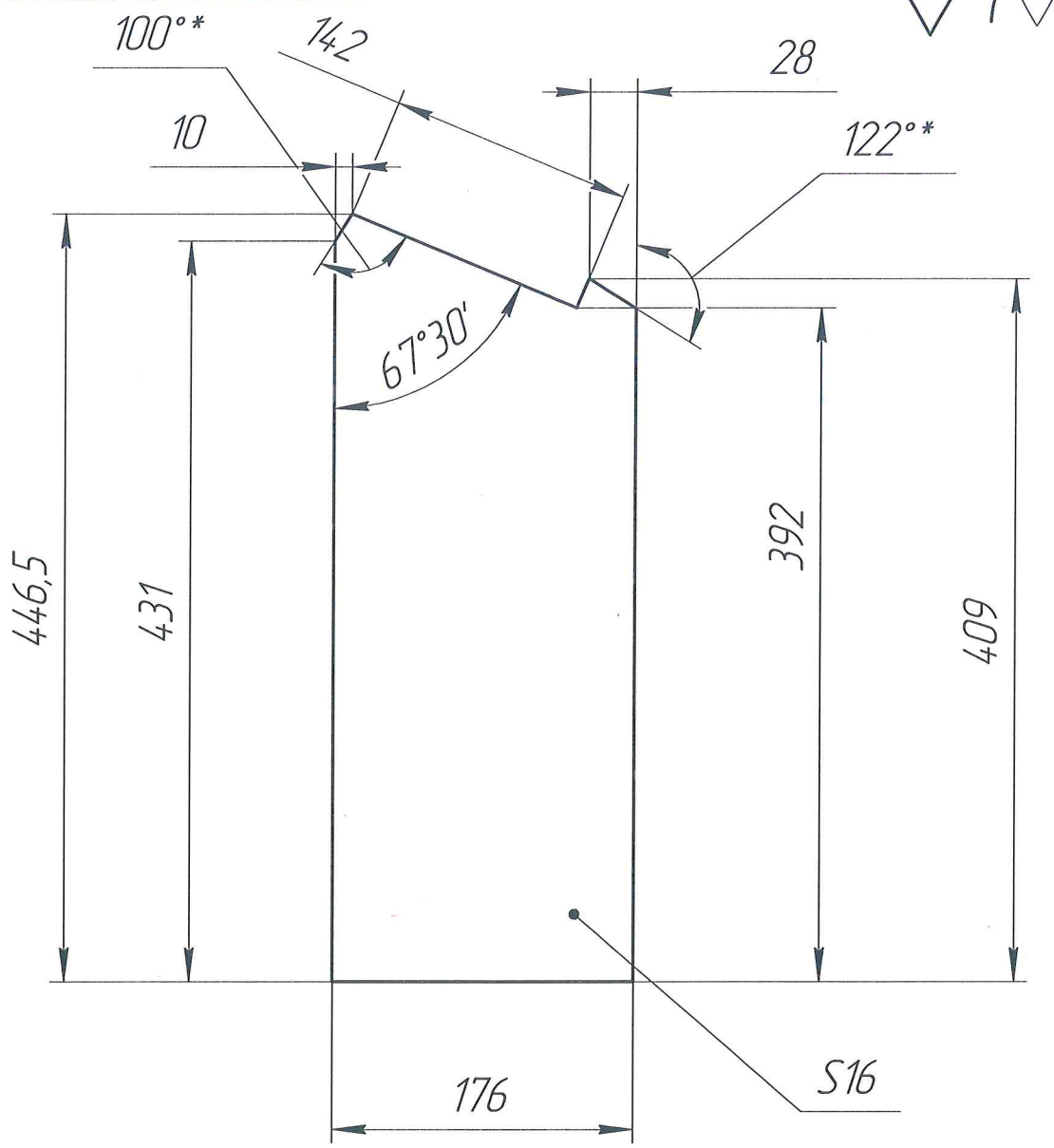

1 * Размер для справок
2 Предельные отклонения H14, h14, ± IT14/2
3 Материал-заменитель ст3 ПС ГОСТ 380-2005

					ОЗТМ-ОС-0112.110.001-01		
Изм.	Лист	№ докум.	Подп.	Дата	Ребро установочное 22,5	Лит.	Масса 9,2 / Масштаб 1:4
Разраб.		Кравченко					
Пров.		Хальцева				Лист	Листов 1
Т. контр.							
Н. контр.					Сталь 09Г2С ГОСТ 19281-2014	ЗАО "ОЗТМ"	
Утв.							

Перв. примен. | Справ. № | Подп. и дата | Инв. № дубл. | Взам. инв. № | Подп. и дата | Инв. № подл.

Копировал Формат А4

√(√)

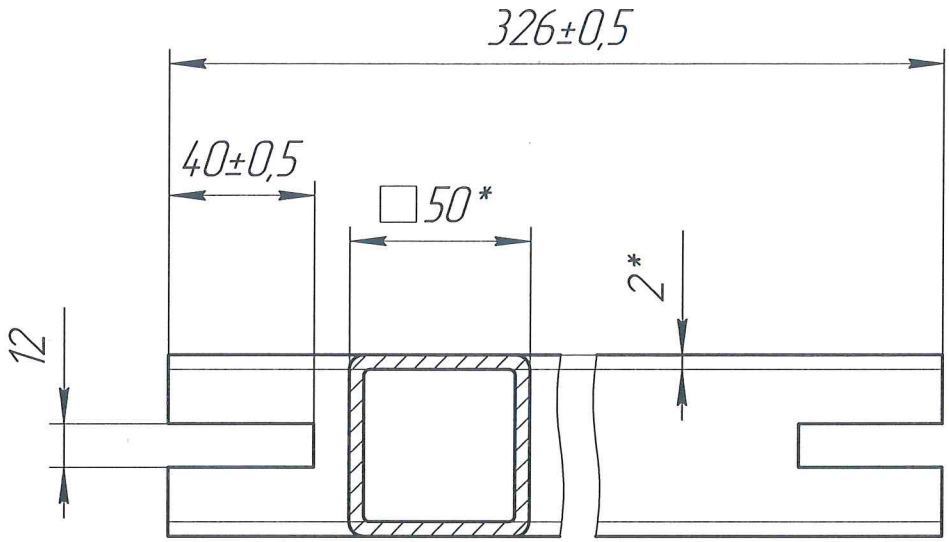

1 * Размер для справок

					ОЗТМ-ОС-0112.200.001		
Изм.	Лист	№ докум.	Подп.	Дата	Труба	Лит.	Масса 1,8 / Масштаб 1:2
Разраб.		Кравченко					
Пров.		Хальцева				Лист	Листов 1
Т. контр.					Труба 50х50х2 ГОСТ 8639-82 Ст3пс ГОСТ 380-2005	ЗАО"ОЗТМ"	
Н. контр.							
Утв.							

Копировал

Формат А4

Перв. примен.

Справ. №

Подп. и дата

Инв. № дубл.

Взам. инв. №

Подп. и дата

Инв. № подл.

03ТМ-ОС-0112.200.002

√(√)

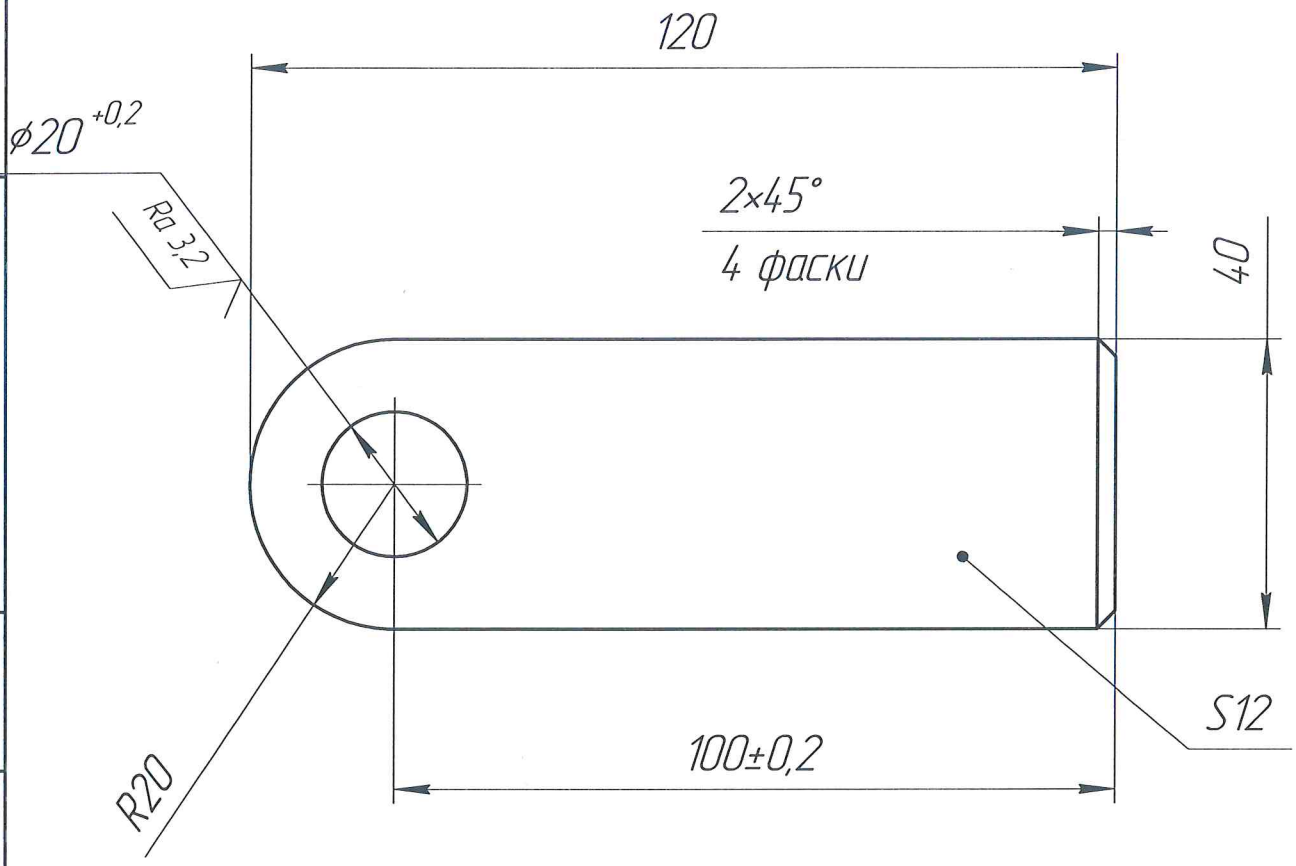

1 Неуказанные предельные отклонения H14, h14, ± IT14/2.

2 Материал-заменитель ст.3пс ГОСТ 380-2005

Перв. примен.

Справ. №

Подп. и дата

Инв. № дубл.

Взам. инв. №

Подп. и дата

Инв. № подл.

Изм.	Лист	№ докум.	Подп.	Дата
Разраб.		Кравченко		
Пров.		Хальцева		
Т. контр.				
Н. контр.				
Утв.				

ОЗТМ-ОС-0112.200.002

Нож ка

Лит.	Масса	Масштаб
	0,4	1:1
Лист	Листов 1	

Сталь 09Г2С ГОСТ 19281-2014

ЗАО "ОЗТМ"

Копировал

Формат А4

√(√)

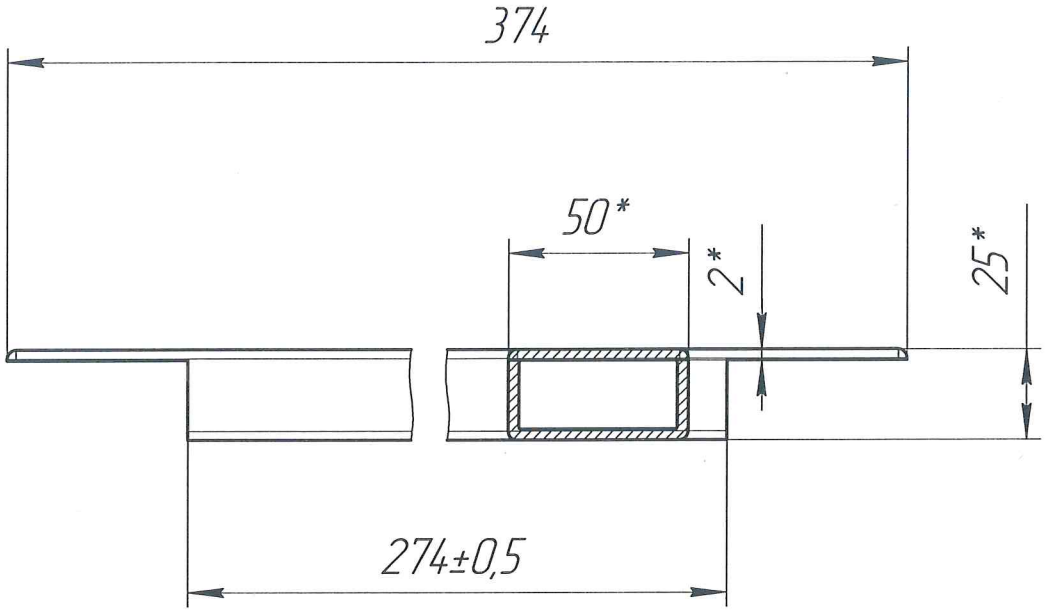

1 * Размер для справок

2 Неуказанные предельные отклонения H14, h14, ± $\frac{IT14}{2}$.

Изм.	Лист	№ докум.	Подп.	Дата	ОЗТМ-ОС-0112.200.003			
Разраб.		Кравченко			Торцевая труба	Лит.	Масса	Масштаб
Пров.		Хальцева					0,99	1:2
Т. контр.						Лист	Листов 1	
Н. контр.					Труба 50х25х2 ГОСТ 8645-68 / Ст3кп ГОСТ 13663-86	ЗАО"ОЗТМ"		
Утв.								

Копировал

Формат А4

Перв. примен.

Справ. №

Подп. и дата

Инв. № дубл.

Взам. инв. №

Подп. и дата

Инв. № подл.

√(√)

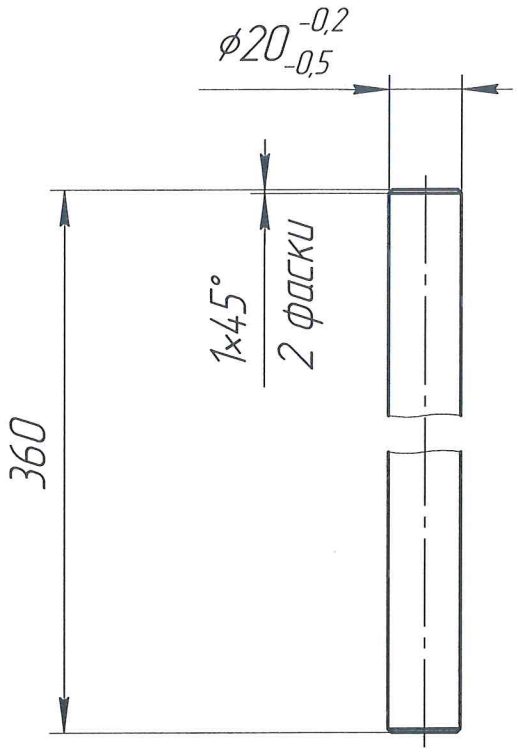

1 H14, h14, ± IT14/2.

					ОЗТМ-ОС-0112.200.004	
Изм.	Лист	№ докум.	Подп.	Дата		
Разраб.		Кравченко			Валик	Лит. / Масса 0,89 / Масштаб 1:2
Пров.		Хальцева				Лист / Листов 1
Т. контр.						
Н. контр.					СтЗпс ГОСТ 380-2005	ЗАО"ОЗТМ"
Утв.						

Копировал

Формат А4

Перв. примен.

Справ. №

Подп. и дата

Инв. № дубл.

Взам. инв. №

Подп. и дата

Инв. № подл.

√(√)

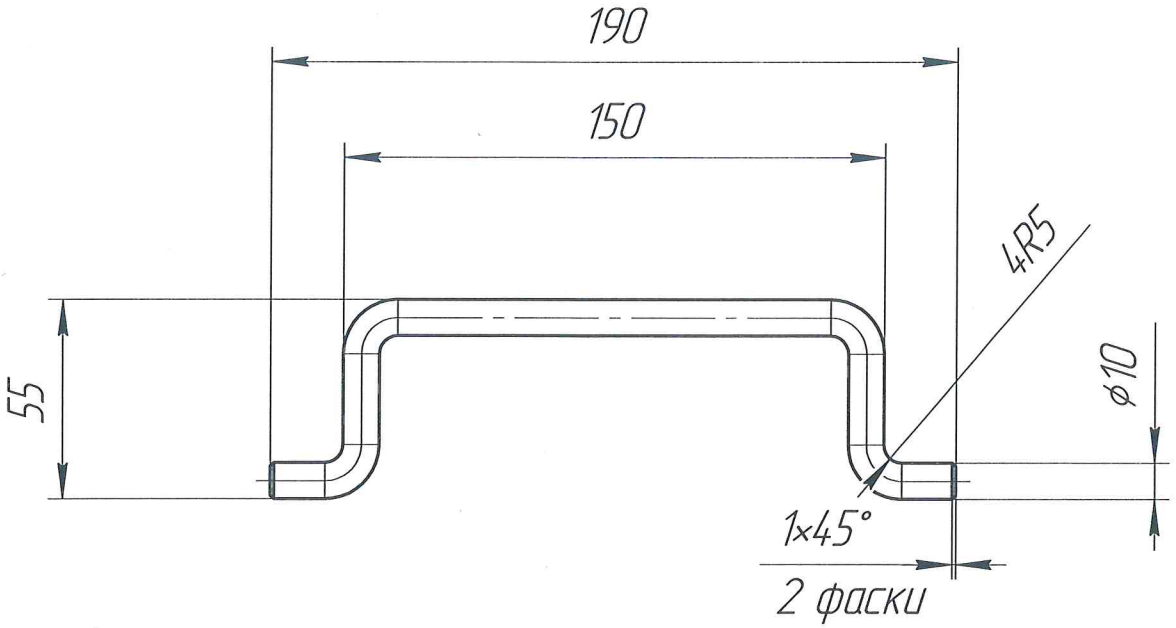

1 Предельные отклонения H14, h14, ± $\frac{IT14}{2}$.

2 Материал-заменитель ст.3пс ГОСТ 380-2005

3 Длинна развёртки 294 мм.

Изм.	Лист	№ докум.	Подп.	Дата
Разраб.		Кравченко		
Пров.		Хальцева		
Т. контр.				
Н. контр.				
Утв.				

ОЗТМ-ОС-0112.200.005

Ручка

Лит.	Масса	Масштаб
	0,16	1:2
Лист	Листов 1	

Сталь 20 ГОСТ 1050-2013

ЗАО"ОЗТМ"

Копировал

Формат А4

Перв. примен.

Справ. №

Подп. и дата

Инв. № дубл.

Взам. инв. №

Подп. и дата

Инв. № подл.