Ведомость основных комплектов рабочих чертежей

Обозначение	Наименование	Примечание
42-2019 - АС	Архитектурно-строительные решения	
42-2019 - ГП	Генеральный план	
42-2019 - ВК	Внутренние водопровод и канализация	
~~42-2019 - НК~~	Наружные сети канализации	
42-2019 - ОВ	Отопление и вентиляция	
42-2019 - ТМ	Тепломеханическая часть	
42-2019 - ГСВ	Газоснабжение. Внутренние устройства	
42-2019 - ЭО	Электроосвещение внутреннее	
42-2019 - АТМ	Автоматизация тепломеханической части	
42-2019 - АПС	Система автономной пожарной сигнализации	
42-2019 - СС	Системы связи	
42-2019 - ЭК	Линии электропередачи кабельные	
42-2019 - ЭГ	Молниезащита и заземление	

Ведомость рабочих чертежей основного комплекта 42-2019 - АС (начало)

Лист	Наименование	Примечание
1	Общие данные (начало)	Изм.3
1.1	Общие данные (окончание)	Изм.1;Изм.2(Зам.),3
2	План подвала	Изм.1;Изм.2(Зам.),3
3	План 1-го этажа	Изм.1;Изм.2(Зам.),3(Зам.)
4	План 2-го этажа	Изм.2(Зам.)
5	План 3-го этажа	
6	Фасад 1-10. Фасад А-В 2.1	Изм.1;Изм.2(Зам.)
7	Фасад 10-1. Фасад В-А 2.2	Изм.2(Зам.)
8	~~Фасад А-В. Фасад В-А~~ Разрез 1-1 2.3	Изм.2(Зам.)
9	~~Разрез 1-1.~~ Указания по отделке фасадов. Узлы А...В (6, 7) 2.4	Изм.1;Изм.2(Зам.)
10	Цветовое решение. Фасад 1-10, фасад 10-1,фасад А-В, фасад В-А	Изм.2(Зам.)
11	Ведомость наружной отделки	Изм.2(Зам.)
12	Схема заполнения оконных проемов. ~~Схема крепления оконных блоков.~~ Ведомость деталей (отливы, фасонные элементы). ~~Ведомость проемов~~ 2.5	Изм.1;Изм.2(Зам.),3
13	Ведомость дверных проемов	Изм.2
14	Узлы оконных блоков 1...3	Изм.2(Зам.)
15	Детали ~~утепления тамбуров~~, шумоизоляции ~~теплового узла~~ ИТП, ~~электроцитовой~~ 2.6	Изм.2
16	Ведомость внутренней отделки помещений	Изм.2

Взам.инв.№ | Подпись и дата | Инв.№ подл.

Ведомость рабочих чертежей основного комплекта 42-2019 - АС (окончание)

Лист	Наименование	Примечание
17	Экспликация полов	Изм.2,3
18	Схема зашивки инженерных коммуникаций Тип1, Тип1*, Тип2, Тип3.	Изм.2
19	Схема зашивки инженерных коммуникаций Тип4, Тип5, Тип5*.	Изм.2
20	Схема зашивки инженерных коммуникаций Тип6, Тип7.	Изм.2(Анн.)
21	План кровли	Изм. 2
22	План чердака	Изм.1, 2(Зам.),3
22.1	Схема усиления балок чердачного перекрытия в осях 1-5, В-М	Изм. 2(Нов.),3
23	Схема расположения элементов стропильной системы	Изм. 2
24	Узлы 1, А, 2. Схема устройства ендовы кровли из металлочерепицы	Изм. 2, 3
25	Слуховое окно ОС1	
26	Узел 3,4 к плану кровли	Изм. 2
27	Узлы 5...8 усиления стропильной системы 2.8	Изм.2(Зам.)
28	Вентшахты ВШ1...ВШ3	Изм. 2
29	Деталь ремонта балкона Б1...~~Б5~~ Б4 2.9	Изм.1, 2(Зам.)
29.1	Плита балкона в осях 1-6/В (1, 2 этаж). Спецификация элементов ремонта балконов Б1...Б4	Изм. 2(Нов.)
30	Перемычка ПРм1	Изм.2(Анн.)
31	Узлы крепления кирпичных перегородок. Перемычка ПР1	
32	Технические требования и рекомендации по ремонту трещин в наружных стенах	Изм. 2
33	Козырек Кб1	Изм.2(Анн.)
34	Козырек Кб2	Изм.2(Анн.)
35	Козырек Кб3	Изм.2(Анн.)
36	Деталь ремонта наружных стен пристройки в осях 6-7/А 2.10	Изм.2
37	Крыльцо Кр1	Изм.2(Зам.),3
38	Крыльцо Кр2	Изм.1, 2(Зам.)
39	Вход в подъезд №3	Изм. 2,3
40	Козырек К1	Изм.1, 2(Зам.)
41	Деталь устройства люка ЛК	Изм. 2
42	Приямок Пв1	Изм. 2
43	Поручень П1, П2, П3	Изм.2(Анн.)
44	Приямки Пм1...~~Пм5~~ Пм4 (встроенные помещения) 2.11 2.12	Изм.2(Зам.)
45	Приямок ~~Пм6...Пм8~~ Пм5; Приямки Пм6...Пм8 (встроенные помещения)	Изм.2(Зам.)
46	Покрытие спуска в осях 4-5/А	Изм.1(Зам.), 2
47	Ведомость объемов демонтажных работ	Изм.2(Нов.)

Ведомость рабочих чертежей основного комплекта 42-2019 - АС (окончание)

Лист	Наименование	Примечание
48	План покрытия над выступающей частью наружной стены здания между осями 3-4/В	Изм.2(Нов.)
49	Водосточная система покрытия спуска в осях 6-7/А	Изм.2(Нов.);3(Зам.)
50	Крепление стойки металлической на чердаке	Изм.2(Нов.)
51	Схема расположения элементов спуска в осях 4-5 / А	Изм.2(Нов.),3

Ведомость ссылочных документов (начало)

Обозначение	Наименование	Примечание
	Ссылочные документы	
серия 1.100.2-5 вып.1	Металически изделия жилых зданий	
серия 1.400-15 вып.1	Унифицированные закладные изделия для железобетонных конструкций для крепления технологических коммуникаций и устройств	
серия 2.230.0-1 В5	Детали стен и перегородок жилых и общественных зданий	
	Прилагаемые документы	
42-2019-АС.И-КМ1	Костыль КМ1	Изм.2(Анн.)
42-2019-АС.И-БО1	Блок оконный БО1	Изм.3
42-2019-АС.И-ХМ1	Хомут ХМ1	Изм.2(Анн.)
42-2019-АС.И-МП1	Мостик переходной МП1	Изм.2(Анн.)
42-2019-АС.И-ОГ1, ОГ2	Ограждение ОГ1, ОГ2	Изм.2(Зам.)
42-2019-АС.И-КМ2	Костыль КМ2	Изм.2(Зам.)
42-2019-АС.И-РМ1	Рама металлическая РМ1	Изм.2(Анн.)
42-2019- АС.И-ПМ1	Прогон металлический ПМ1	Изм.2(Анн.)
42-2019-АС.И-РМ2	Рама металлическая РМ2	Изм.2(Анн.)
42-2019- АС.И-ПМ2	Прогон металлический ПМ2	Изм.2(Анн.)
42-2019- АС.И-ПМ3	Прогон металлический ПМ3	Изм.2(Анн.)

Ведомость ссылочных документов (начало)

Обозначение	Наименование	Примечание
42-2019-АС.И-Р1	Ручка металлическая Р1	Изм. 2
42-2019-АС.И-РЖ1	Решетка жалюзийная РЖ1	Изм. 2
42-2019-АС.И-ЗП1...ЗП3	Зонт вентшахты ЗП1...ЗП3	Изм. 2
~~42-2019-АС.И-Рш1~~	Решетка металлическая Рш1	Изм.2(Анн.)
42-2019-АС.И-Рш2	Решетка металлическая Рш2	Изм.2(Анн.)
42-2019-АС.И-Рш3	Решетка металлическая Рш3	Изм.2(Анн.)
42-2019-АС.И-Рш4	Решетка металлическая Рш4	Изм.2(Анн.)
42-2019-АС.И-Рш5	Решетка металлическая Рш5	Изм.2(Анн.)
42-2019-АС.И-КП-1	Костыль подоконный КП-1	Изм.2(Нов.)
42-2019-АС.И-К-1	Костыль К-1	Изм.2(Нов.)
42-2019-АС.И-КМ3	Костыль КМ3	Изм.2(Нов.)
42-2019-АС.И-КМ4	Костыль КМ4	Изм.2(Нов.)
42-2019-АС.И-Рш1...Рш3	Решетка металлическая Рш1...Рш3	Изм.2(Нов.)
42-2019-АС.И-Рш4...Рш6	Решетка металлическая Рш4...Рш6	Изм.2(Нов.)
42-2019-АС.И-СМ1	Стойка металлическая СМ1	Изм.2(Нов.)
42-2019-АС.И-Ф1	Ферма металлическая Ф1	Изм.2(Нов.)

Ведомость спецификаций (начало)

Лист	Наименование	Примечание
9	Спецификация элементов отделки конструкций фасадов здания	Изм.1;Изм.2(Зам.)
12	Спецификация элементов заполнения оконных проемов и отливов	Изм.1;Изм.2(Зам.)
12	Спецификация фасонных элементов	Изм.1;Изм.2(Зам.)
13	Спецификация элементов заполнения дверных проемов	Изм.2(Зам.)
15	Спецификация элементов ~~утепления тамбуров~~, шумоизоляции ~~теплового узла~~ ИТП, ~~электроцитовой~~ 2.7	Изм.2
22.1	Схема усиления балок чердачного перекрытия в осях 1-5, В-М	Изм. 2(Нов.)

Ведомость спецификаций (окончание)

Лист	Наименование	Примечание
24	Спецификация элементов к плану кровли	Изм. 2
25	Спецификация элементов слухового окна ОС1 и стремянки Л1	
27	Спецификация к узлу 5...8 элементов усиления стропильной системы 2.13	Изм. 2(Зам.)
28	Спецификация элементов к устройству вертикальных вентшахт ВШ1...ВШ3	Изм. 2
29	Спецификация элементов детали ремонта балкона Б1...~~Б5~~ Б4 2.14	Изм.2(Зам.)
29.1	Спецификация элементов ремонта балконов Б1...Б4	Изм. 2(Нов.)
30	Спецификация элементов устройства перемычки ПРм1	Изм.2(Анн.)
31	Спецификация элементов крепления кирпичных перегородок. Перемычка ПР1	
32	Спецификация элементов шприца инъектора	Изм. 2
33	Спецификация элементов к схеме расположения козырька Кб1	Изм.2(Анн.)
34	Спецификация элементов к схеме расположения козырька Кб2	Изм.2(Анн.)
35	Спецификация элементов к схеме расположения козырька Кб3	Изм.2(Анн.)
36	Спецификация элементов ремонта наружных стен пристройки в осях 6-7/А 2.15	Изм.2
37	Спецификация к схеме расположения элементов крыльца Кр1	Изм.2(Зам.),3
38	Спецификация к схеме расположения элементов крыльца Кр2 2.16	Изм.1,2(Зам.)
39	Спецификация элементов входа в подъезд №3	Изм. 2
40	Спецификация элементов козырька К1	Изм.1, 2(Зам.)
41	Спецификация элементов к устройству люка	Изм. 2
42	Спецификация элементов приямка Пв1	Изм. 2
43	Спецификация элементов к поручню П1,П2,П3	Изм.2(Анн.)
44	Спецификация элементов приямков Пм1...~~Пм5~~ Пм4 2.17	Изм.2(Зам.)
45	Спецификация элементов приямков ~~Пм6...Пм8~~ Пм5...Пм8 2.18	Изм.2(Зам.)
46	Спецификация элементов расположения покрытия спуска в осях 4-5,А	Изм.1(Зам.), 2
48	Спецификация элементов покрытия над выступающей частью наружной стены здания между осями 3-4/В	Изм.2(Нов.)
49	Спецификация элементов водосточной системы покрытия спуска в осях 6-7/А	Изм.2(Нов.)
50	Спецификация элементов крепление стойки металлической на чердаке	Изм.2(Нов.)
51	Спецификация элементов элементов спуска в осях 4-5 / А	Изм.2(Нов.)

Изм.1 внесены на основании замечаний экспертизы
Изм.2 внесены на основании письма КУП «ЖКХ Первомайского района г. Минска» №11-04/1221об актуализации проектов капитального ремонта; приказа №267 КУП «ЖКХ Первомайского района г. Минска» №267 от 13.06.2025г.

Изм.3 внесены на основании замечаний л. 11-06/КЗ-820 от 25.05.2026 г.

2.8

42-2019-АС			
	Стадия	Лист	Листов
	С	1	~~47~~ 54
Общие данные (начало)			

А415

Фасад 10-1



Фасад В-А

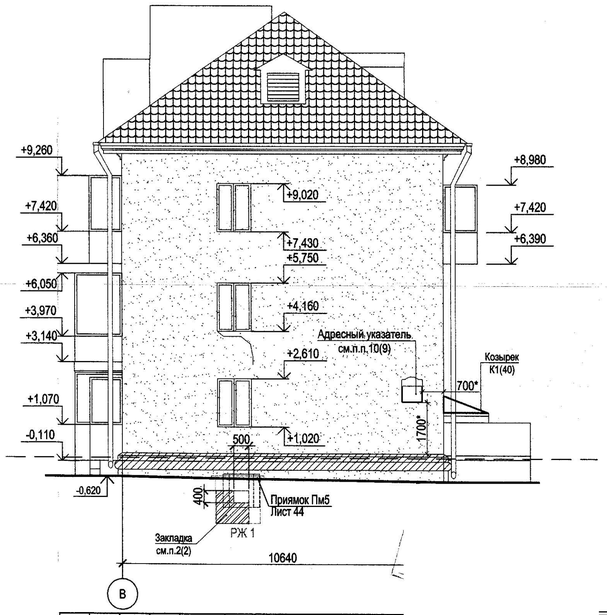

Условные обозначения:

- Места разрушения (трещины, отслоения окрасочного состава) наружного штукатурного слоя стен
- Места с сущ. штукатуркой
- Элемент фасонный

Взам.инв.N | Подпись и дата | Инв.N подл.

42-2019-АС			
	Стадия	Лист	Листов
	С	7	
Фасад 10-1. Фасад В-А			

Формат А4х4

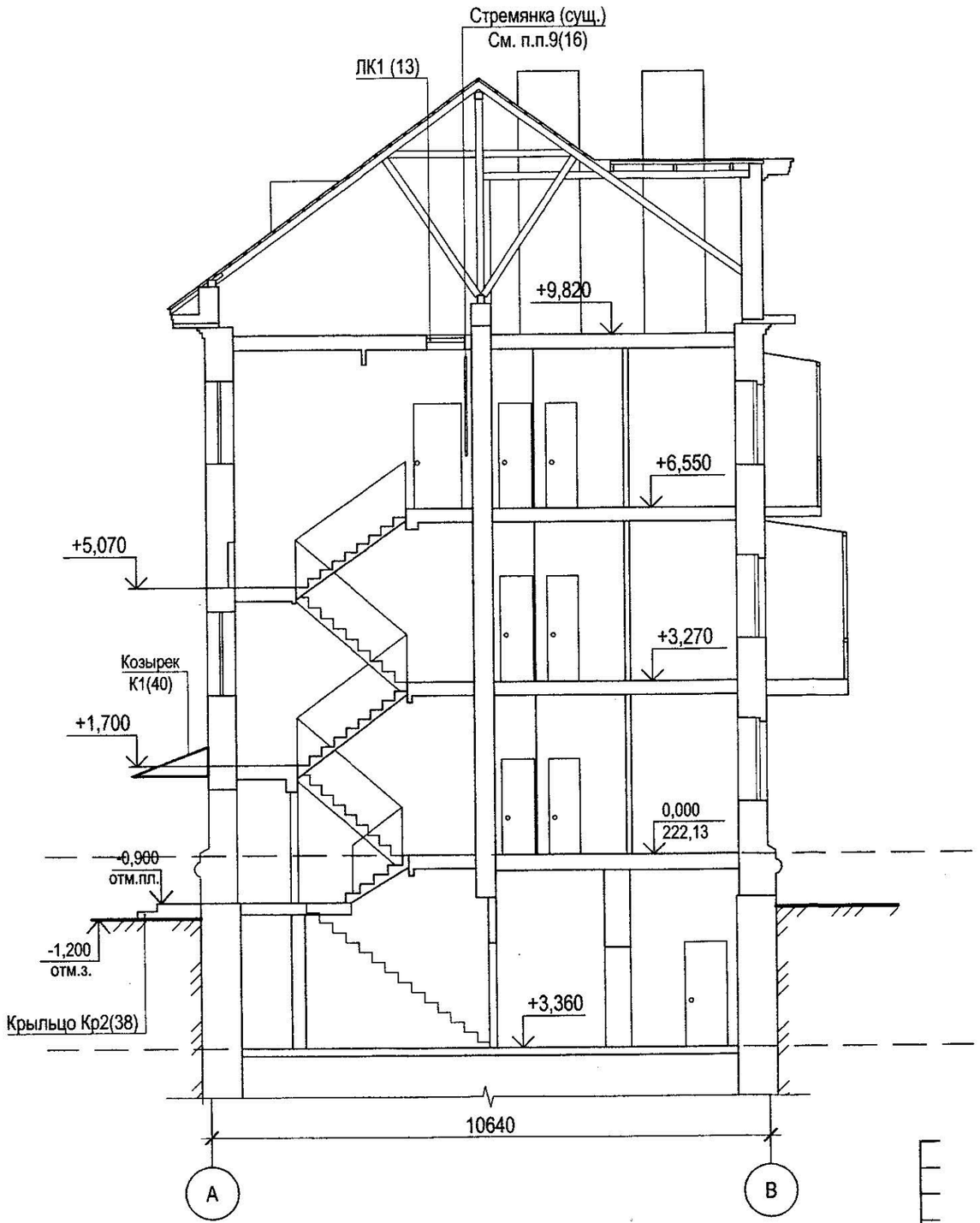

Инв.N подл. | Подпись и дата | Взам.инв.N | раздел ГП | Мурог

42-2019-АС

Капитальный ремонт жилого дома

Стадия	Лист	Листов
С	8	

Разрез 1-1

Фасад 1-10

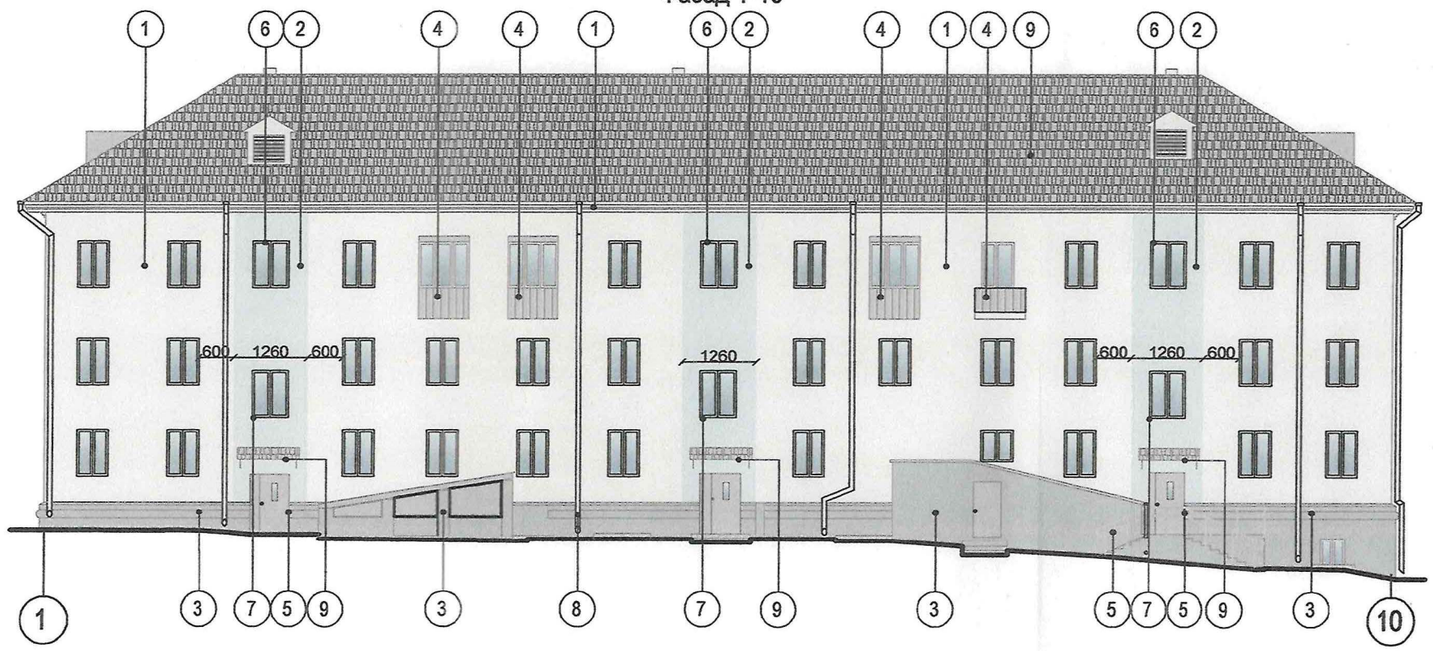

Фасад А-В

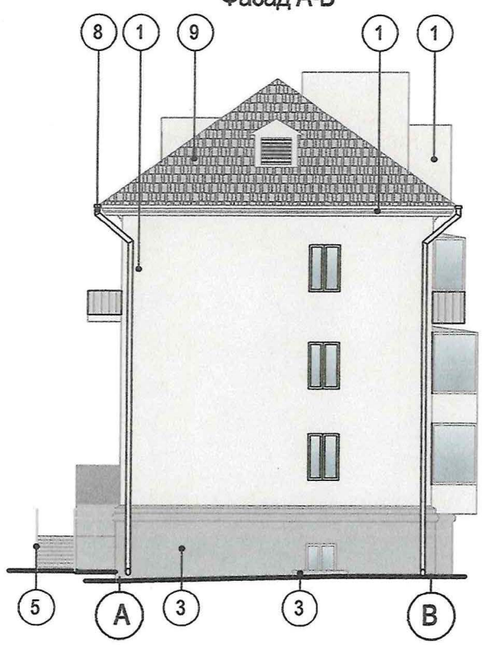

Фасад 10-1

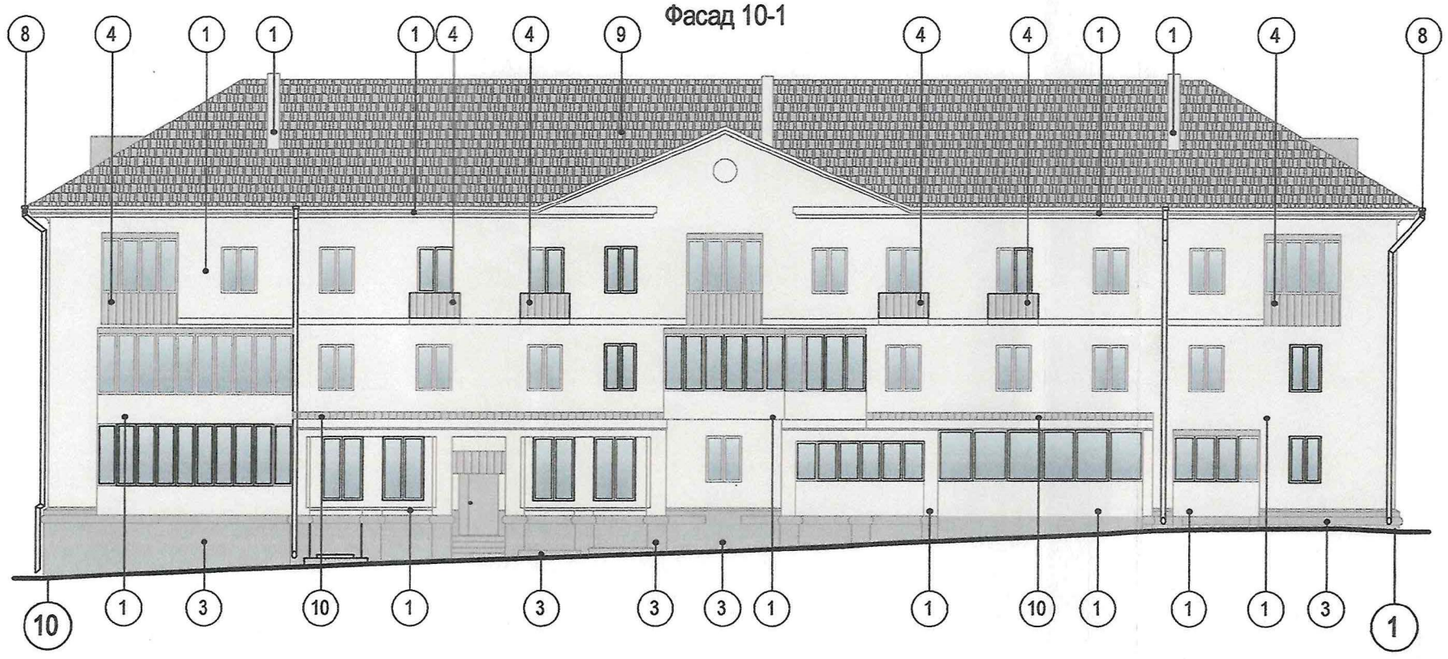

Фасад В-А

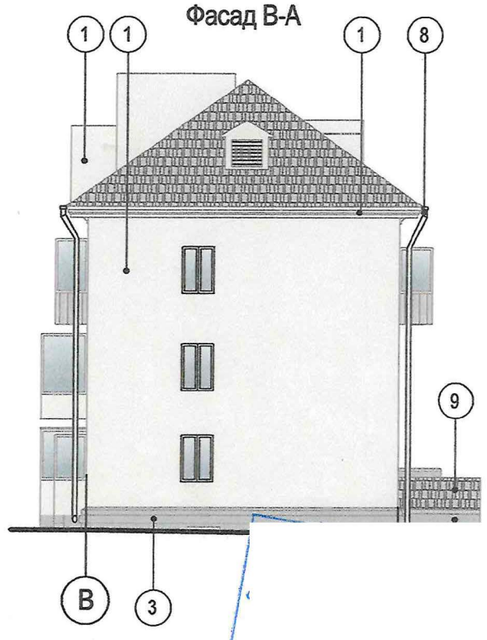

ЦВЕТОВОЕ РЕШЕНИЕ

02 12 2025 г.

ПРИ УСЛОВИИ ИСКЛЮЧЕНИЯ ПОЗ. 2 В ВЕДОМОСТИ НАРУЖНОЙ ОТДЕЛКИ

Утвердил 11.25

42-2019

I-я очередь строительства.

Стадия	Лист	Листов
С	10	

Цветовое решение
Фасад 1-10, фасад 10-1
Фасад А-В, фасад В-А

Взам.инв.N | Подпись и дата | Инв.N подл.

Формат А3

Ведомость наружной отделки

N п/п	Наименование	Цветовой образец	Вид отделки	Примечание
1	Поверхности стен фасадов, откосы окон и дверей, вентшахт		Краска фасадная	Цвет Curry 25
2	Поверхности стен фасадов, откосы окон и дверей (НЕ ВЫПОЛНЯТЬ)		Краска фасадная	Цвет Verona 85
3	Поверхности стен цоколя, поверхности стен пристроек		Краска фасадная	Цвет Verona 40
4	Экраны ограждения балконов		Профлист с полимерным покрытием	Цвет RAL 7004
5	Ограждения крылец, двери входные		Окраска эмалью ПФ-115 ГОСТ 6465-76	Цвет RAL 7004
6	Оконные блоки		Отделка заводская	Цвет Белый
7	Оконные отливы		Отделка заводская	Цвет Белый
8	Водосточная система		Оцинкованная сталь с полимерным покрытием	Цвет RAL 9010
9	Покрытие кровли, козырьков над подъездами, козырьки над балконами (металлочерепица), покрытие кровли пристройки		Отделка - заводская покрытие - полиэстер	Цвет RAL 7004
10	Фальцевая кровля		Оцинкованная сталь с полимерным покрытием	Цвет RAL 7004

1. Цветовая гамма принята по карте цветов RAL.
2. Цветовая гамма принята по каталогу цветов Caparol Fassade A1.
3. Грунтовку окрашиваемых поверхностей выполнить составом из концентрата силикатной грунтовки НВ ПМ силикатная 1Д СТБ 1263-2001. Расход 0,15 кг/м² концентрата + 0,075 кг/м² воды (разбавить водой (2:1) 2 части концентрата и 1 часть воды).
4. Окраску фасада выполнить в 2 слоя силикатно-акриловыми водно-дисперсионными красками. Расход краски на 2 слоя - 0,9 кг/м².
5. С целью обеспечения сцепления силикатных красок с окрашиваемыми минеральными поверхностями следует применять только грунтовочные материалы на химически однородном связующем - силикатном.
6. Колеровка фасадных красок должна выполняться только неорганическими пигментами с максимальной стойкостью к воздействию ультрафиолета и щелочной среды согласно требованиям раздела 7.5 ТКП 45-6.07-278-2013.
7. Все квалификационные технические характеристики закупаемых отделочных материалов должны документально подтверждаться сертификатами соответствия, протоколами независимых лабораторных испытаний.
8. Все ссылки на производителей, марки строительных материалов в проекте указаны как технические ориентиры отбора лучших предложений поставщиков и для корректного расчета сметной стоимости, объемов необходимых отделочных материалов. Данные ссылки не исключают возможности применения альтернативных отделочных материалов с равноценными либо лучшими техническими показателями.
9. Требования к техническим показателям красок:
   - согласно СТБ 1197-2008:
   - стойкость покрытия к статическому воздействию воды при температуре 20 ± 2°С, не менее 24ч;
   - условия светостойкости покрытия не более 5%;
   - адгезия покрытия к основанию не менее 2,0 МПа;
   - морозостойкость покрытия не менее 150 циклов;
   - паропроницаемость - не менее 0,025 мг/м*ч*Па
   - атмосферостойкость не менее 100 циклов;
   - согласно СТБ EN 1062:
   - класс по паропроницаемости - V1-V2;
   - класс по водопроницаемости - W3.
10. Металлические элементы окрасить эмалью ПФ-115 ГОСТ 6465-76, за два раза по грунту ГФ-021 ГОСТ 25129-82. Общая толщина покрытия 80 мкм.
11. Отделку новых металлических поверхностей выполнить с полимерным покрытием в заводских условиях.
12. Окраску стен производить строго по технологии и рекомендациям фирмы-изготовителя, победившей в результате тендерных торгов.
13. Откосы окон окрасить в цвет примыкающих стен фасадов.
14. Выбор фасадных лакокрасочных материалов выполнить согласно ТКП 45-6.07-278-2013.
15. Все отделочные работы производить в соответствии с нормами СП 1.03.01-2019 "Отделочные работы".

ЦВЕТОВОЕ РЕШЕНИЕ

ПРИ УСЛОВИИ ИСКЛЮЧЕНИЯ ПОЗ. 2 В ВЕДОМОСТИ НАРУЖНОЙ ОТДЕЛКИ

Взам.инв.N

Подпись и дата

Инв.N подп.

42-2019-АС

Стадия	Лист	Листов
С	11	

Ведомость наружной отделки

Формат А3

План кровли

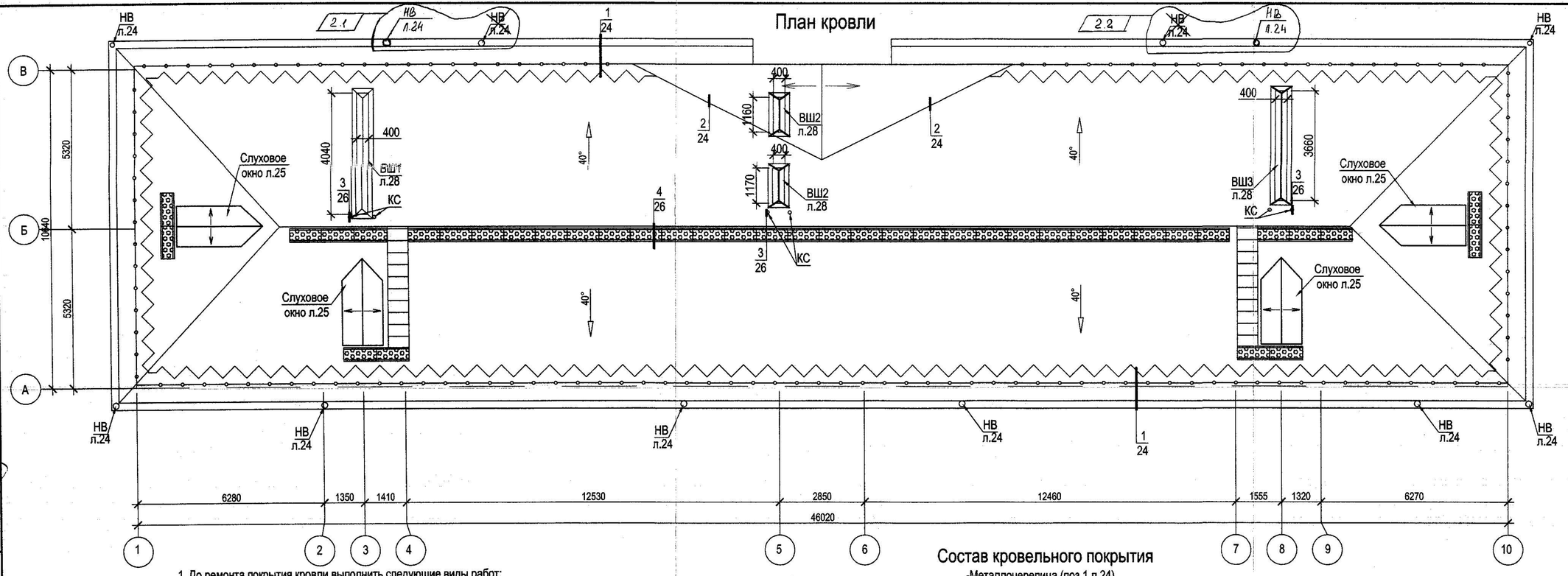

Условные обозначения :

- снеговой барьер
- КС — канализационный стояк Ø100
- НВ — наружный водосток нов.
- ограждение
- мостик кровельный

42-2

Состав кровельного покрытия

-Металлочерепица (поз.1,л.24)
-Обрешетка доска сеч.125х40(h),шаг.350 (поз.5 л.24)
-Контробрешетка-брусок сеч.50х25(h) (поз.7 л.24)
-Противоконд. пленка по типу"Ютафол"(поз.2л.24)
-Стропильная нога 60х130(h) (сущ.)

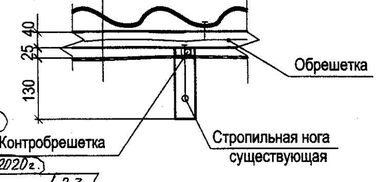

1. До ремонта покрытия кровли выполнить следующие виды работ:
1.1. Демонтировать сущ.покрытие из волнистых асбестоцементных листов Sобщ.=781 м2,
1.2. Демонтировать элементы слуховых окон выходов на кровлю - 4 шт. Размеры окон - 750х800*(h). Элементы и сечения новых слуховых окон ОС1 см. лист 25.
1.3. Демонтировать элементы наружного водостока:
- общая длина водосточных желобов - 115 м.п.
- общая длина водосточных труб Ø200 мм- 99,6 м.п.
- картины карнизного свеса - лист оцинкованный b=700 мм, t=0,5мм, общая длина - 120 м.п.
1.4. Демонтировать существующее ограждение кровли общ. вес - 438 кг
1.5. Демонтировать существующую обрешетку из доски 45х45мм (Vобщ=4.6 м³)
1.6. Выполнить полную прочистку существующих вентиляционных каналов с наружных и внутренних поверхностей, см. раздел ОВ.
2. При производстве работ по ремонту кровли соблюдать главы ~~ТКП 45-5.06-277-2013.~~ СН 5.06.01-2019 и правила по охране труда при выполнении строительных работ с 07.03.2020 (постановление Министерства архитектуры РБ №9 от 06.03.2020г.)
3. Материалы и изделия, применяемые при производстве работ, должны иметь сертификат соответствия нормативным требованиям.
4. В случае, если во время ремонтных работ, при проведении вскрытия конструкций будут выявлены скрытые дефекты конструкций, необходимо в срочном порядке известить разработчиков технического заключения и проектную организации для принятия решения о необходимости дополнительных усилений.

23

5. После установки ограждения кровли (поз.9 л.24) в проектное положение, его необходимо подвергнуть испытаниям согласно СТБ 11.13.22-2011.

Стадия	Лист	Листов
С	21	

План кровли

Инв. № подл. | Подп. и дата | Взам. инв. №

Схема расположения элементов стропильной системы

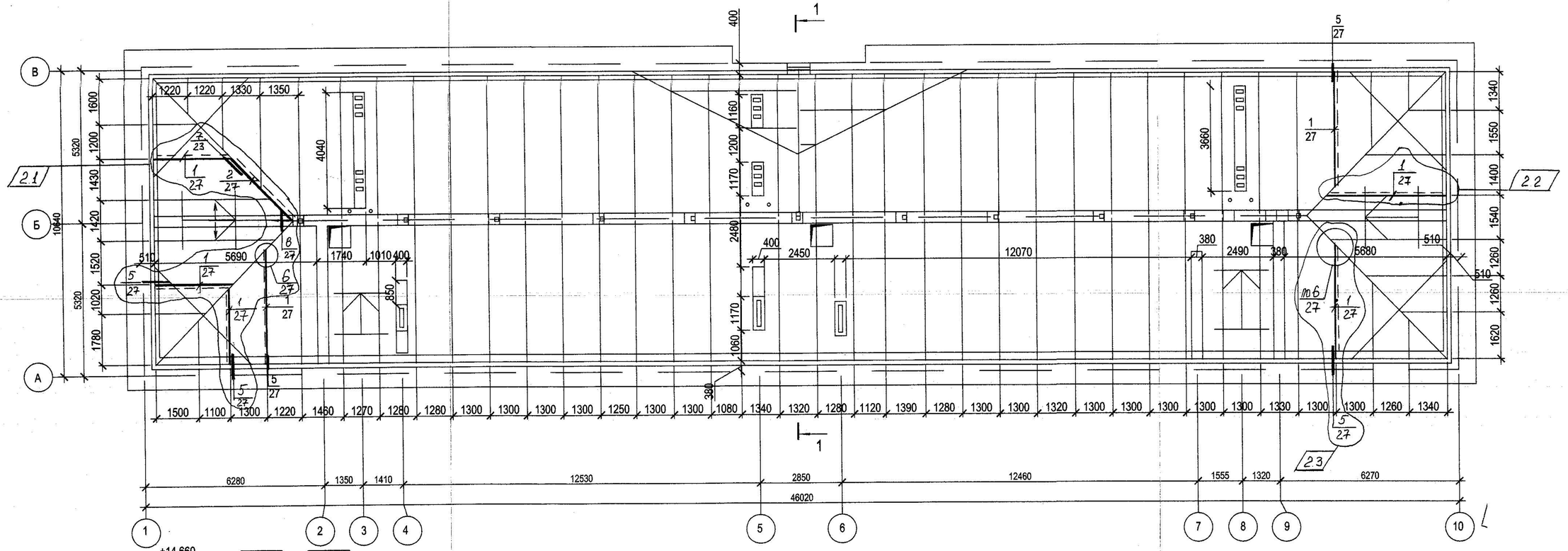

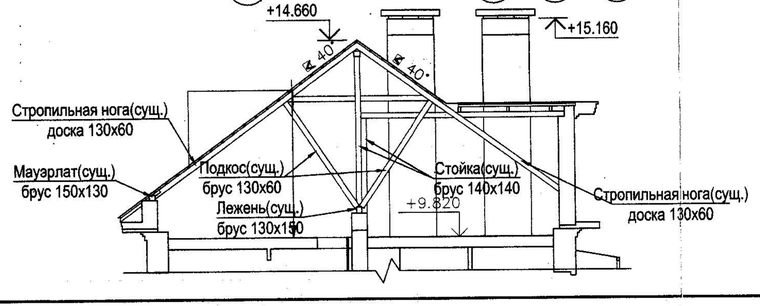

1. Узлы усиления стропильной системы смотри л.27
2. Выполнить замену стропильных ног (~~2~~ 7 места) размерами 60х130(h) Vобщ.=~~0.101~~ 0.22 м³ м3, ~~2~~ 7 кабылок размерами 40х100х1400.

2.4

						42-2019-АС
						Стадия: С; Лист: 23; Листов:
						Схема расположения элементов стропильной системы

Взам. инв. №

Подп. и дата

Инв. № подл.

Формат А4х4

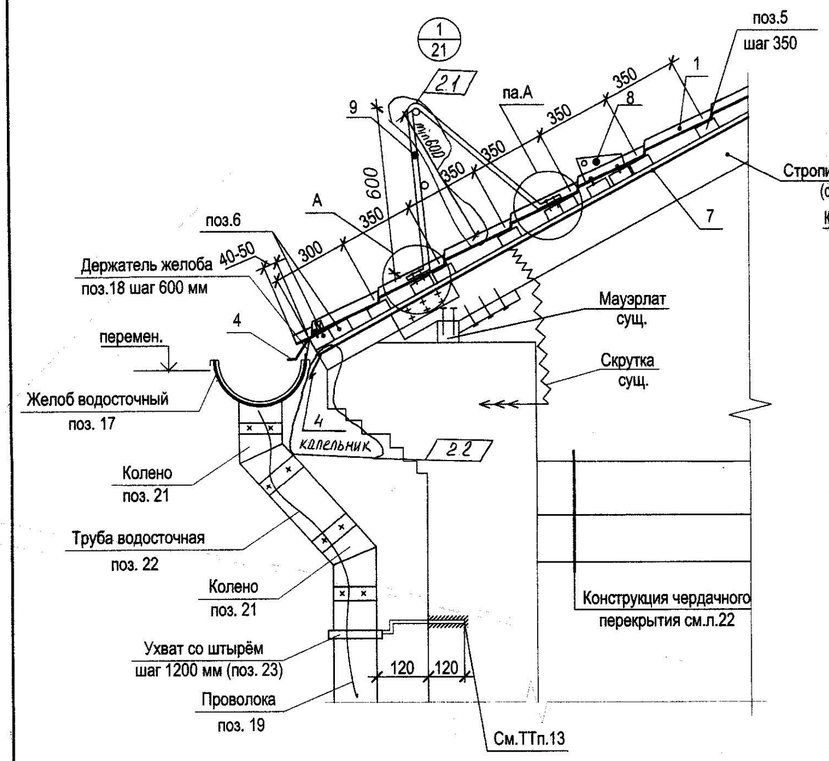

Схема устройства ендовы кровли из металлочерепицы

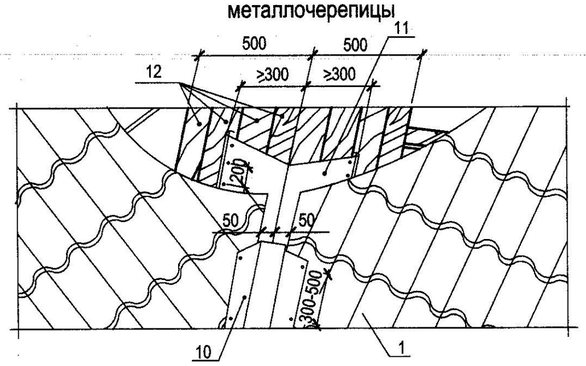

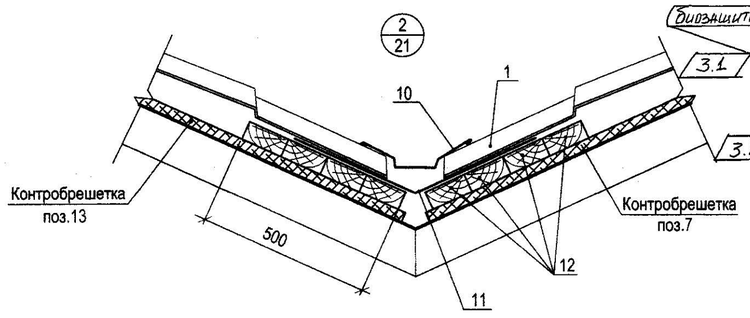

Узел в месте прохода трубы газопровода дворового фасада

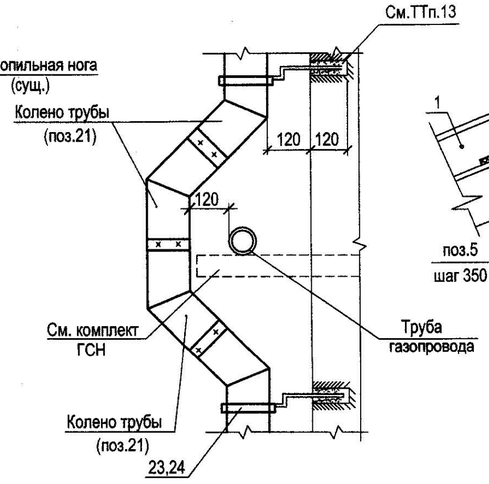

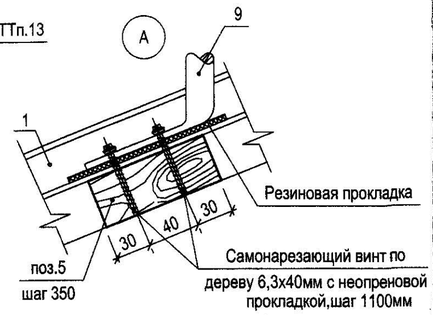

1. Для кровельного покрытия применять металлпрофиль "Монтеррей" с показателями пожарной опасности не ниже РП1,Г1 по обрешетке поз.7 с шагом 350мм. При этом первые две доски по краю карниза должны быть 125х50(h)мм, а расстояние от края по свесу первой доски до оси второй должно быть на 50мм меньше рядового шага (300мм). У конька следует укладывать две доски обрешетки. В ендовах следует выполнять сплошной дощатый настил шириной не менее 500 мм в каждую сторону.
2. Крепление металлочерепицы к обрешетке следует выполнять самонарезающими шурупами размерами не менее 4,8х28мм с головкой под цвет кровли и с неопреновой уплотняющей прокладкой. Шурупы следует ввинчивать электродрелью в прогиб волны профиля под поперечную канавку перпендикулярно к обрешетке. Расход шурупов в среднем составляет восемь штук на 1м2 кровли. По карнизу шурупы следует устанавливать в каждом втором прогибе волны. Верхний профиль по ендове (разжелобную планку) и фартук бокового свеса (торцевую планку) следует крепить с шагом от 300 до 500мм. Коньковый профиль следует закреплять шурупами через одну волну металлочерепицы.
3. Поз.15,16 выполнить с полимерным покрытием полиэстер толщиной 40 мкр.
2.6 4. Уплотнитель для металлочерепицы укладывать вдоль конька с двух сторон, вокруг вентшахт, канализационных стояков, по периметру здания по карнизной планке.
5. Для предотвращения скатывания снега по всему периметру кровли установить снегозадержатели (поз.8). Снегозадержатель устанавливается на расстоянии 1200 мм от карниза.
6.Все деревянные элементы (сущ. и новые) антисептировать и подвергнуть обработке со всех сторон ~~огнезащитной~~ биозащитной композицией типа ЭК-1 по ТУ РБ 690297859. Расход раствора 0.48 л/м2. Площадь обработки суш.деревянных элементов- 1060,0м2. ($S_{нов.}$ = 195м2)
3.1 7. Расход элементов пропуска канализационных стояков дан на все канализационные стояки на кровле (Ø100 - 6 шт.).
~~8. Утепление чердачного перекрытия выполнить после монтажа магистральных трубопроводов системы отопления.~~
3.2 9. При производстве работ по ремонту кровли соблюдать главы ~~ТКП 45-5.08-277-2013~~ СН 5.08.01-2019,
10. Материалы и изделия, применяемые при производстве работ, должны иметь сертификат соответствия нормативным требованиям.
11. В случае, если во время ремонтных работ, при проведении вскрытия конструкций будут выявлены скрытые дефекты конструкций, необходимо в срочном порядке известить разработчиков технического заключения и проектную организации для принятия решения о необходимости дополнительных усилений.
12. Держатель труб установить в просверленные в стене отверстия Ø30 мм L=120 мм, на полимерцементном растворе марки не ниже М300 с шагом не более 1200 мм.
13. Все работы выполнять согласно "Правила по охране труда при выполнении строительных работ" с 07.03.2020 (постановление Минстройархитектуры РБ №9 от 06.03.2020).

Спецификация элементов к плану кровли

Поз.	Обозначение	Наименование	Кол.	Масса. ед. кг	Приме-чание
1	СТБ 1382-2003	Металлочерепица П-Мнт-1180 / 0,5-ЛКПЦ-Пэ-С	781		м2
2		Противоконденсатная пленка по типу "Ютафол"	781		м2
3	СТБ 1382-2003	Коньковый элемент КИ-1-2000 / 0,5-ЛКПЦ-Пэ-С	45		шт.
4	СТБ 1382-2003	Карнизная планка КИ-5-2000 / 0,5-ЛКПЦ-Пэ-С	~~65~~ 130		шт.
5	СТБ 1713-2007 (2.3)	Доска-2-хв.-125х40 Lобщ.=3770м.п.			18,9м3
6	СТБ 1713-2007	Доска-2-хв.-125х50(h) Lобщ.=274м.п.			1,71м3
7	СТБ 1713-2007	Доска-2-хв.-50х25(h) Lобщ.=1620м.п.			2,03м3
8	СТБ 1381-2003	Снеговой барьер КИ-7 / 0,7-АК-Лк-С	114		м.п.
9	СТБ 1381-2003 (по типу)	ОК-22,6 Р (КОЛЕНКОР ОСКст)	117	6,1кг/мп	м.п.
10	СТБ 1382-2003	Планка ендовы верхней КИ-3-2000 / 0,5-ЛКПЦ-Пэ-С	10		шт.
11	СТБ 1382-2003	Планка ендовы нижней КИ-4-2000 / 0,5-ЛКПЦ-Пэ-С	10		шт.
12	СТБ 1713-2007	Доска-2-хв.-125х40(h) Lобщ=317м.п.			1,6 м3
13	по типу ГК"Коленкор"	Мостик переходной	42		шт.
14	по типу ГК"Коленкор"	Лестница кровельная	11		м.п.
	Элементы пропуска канализационных стояков				Узел 3(л.15)
15	См. ведомость деталей л.26	ОЦ ~~Б-ПН-НО-0.5х400 ГОСТ19904-90~~ / ОН-КР-1 ГОСТ 14918-80	14,4		м.п.
16	См. ведомость деталей л.26	ОЦ ~~Б-ПН-НО-0.5х250 ГОСТ19904-90~~ / ОН-КР-1 ГОСТ 14918-80	5,0		м.п.
~~ХМ1~~	42-2019-АС.И-ХМ1	Хомут ХМ1	6	0,78	
15	по типу ГК „Коленкор"	Универсальная уплотнительная манжета условная М-14,50	6	0,6	шт.
16	по типу ГК „Коленкор"	Хомут обжимной ХК (30-2000)	8	0.03	шт.
17	СТБ 1549-2005	Желоб водосточный ЖВ 200 / 0,5-О-Пэ-Д	115		м.п.
18	СТБ 1549-2005	Держатель желоба ДЖВ200	201		шт.
19	СТБ 1704-2012	Проволока 2Ø5 S500 l=2000	10	0,62	
20	СТБ 1549-2005	Воронка водосточная ВВ 150 / 0,5-О-Пэ-С	10		
21	СТБ 1549-2005	Колено трубы КТВ 150-400 / 0,5-ЛКПЦ-Пэ-С	58		
22	СТБ 1549-2005	Труба водосточная ТВ 150 / 0,5-ЛКПЦ-Пэ-С	125.8		м.п.
23	СТБ 1549-2005	Ухват со штырем	106		
24	СТБ 1549-2005	Защелка для ухвата	106		
25	СТБ 1549-2005	Отмет ОТ 150 / 0,5-ЛКПЦ-Пэ-С	10		
26	СТБ 1549-2005	Заглушка ЗЖВл 200 / 0,5-ЛКПЦ-Пэ-С	1		
27	СТБ 1549-2005	Заглушка ЗЖВл 200 / 0,5-ЛКПЦ-Пэ-С	1		
		Утепление чердачного перекрытия:			
28		Плиты минераловатные "БЕЛТЕП"			
	СТБ 1995-2009	~~Т5-DS(70,90)-CS(10)70-TR15-PL(5)850-WS1~~ Руф-70 толщ. 50 мм	466		м2
29	ТУ РБ 05780349-017-97	Сетка ССШ-160	466		м2
~~МП1~~	42-2019-АС.И-МП1	Мостик переходной МП1	3	146,43	шт.

2.4 2.5

Стадия	Лист	Листов
С	24	

Узлы 1, А, 2. Схема устройства ендовы кровли из металлочерепицы

Взам. инв. № | Подп. и дата | Инв. № подл.

Формат А2

Слуховое окно ОС1

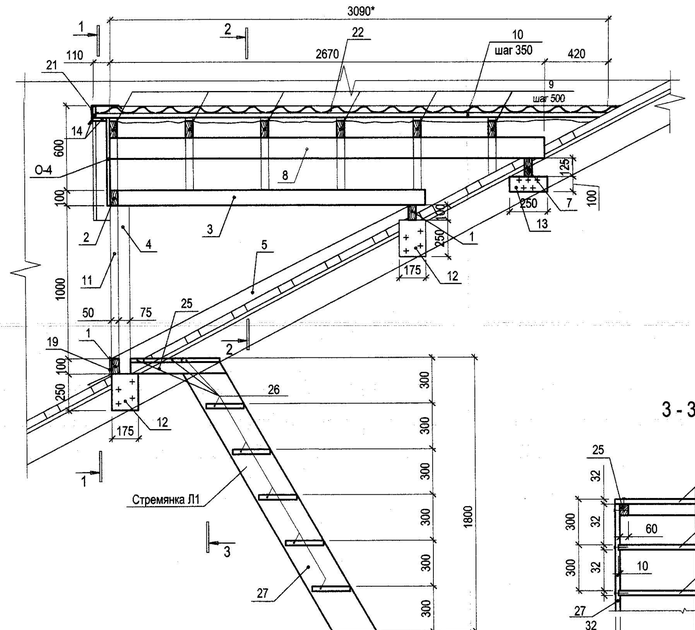

1 - 1

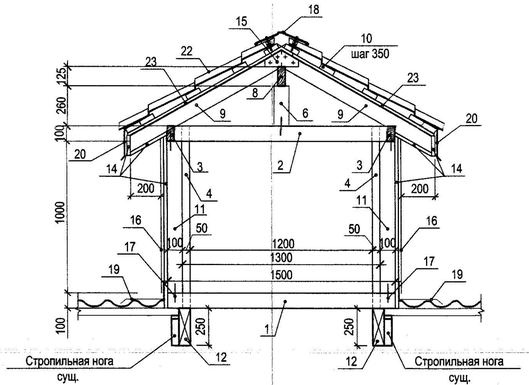

1 - 1

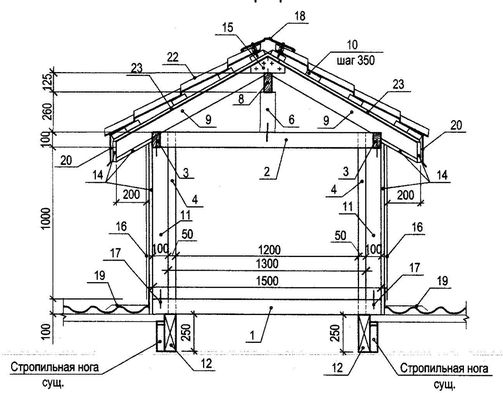

3 - 3

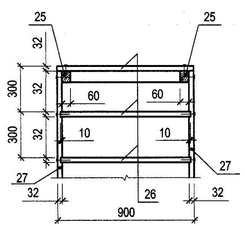

Ведомость деталей

Поз.	Эскиз
17	
19	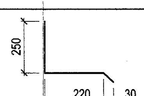

Спецификация элементов слухового окна ОС1 и стремянки Л1 (начало)

Поз.	Обозначение	Наименование	Кол.	Объем м3	Примечание
1	СТБ 1713-2007	Брусок-2-хв.-50х100 L=1500	3	0,023	м3
2	СТБ 1713-2007	Брусок-2-хв.-50х100 L=1400	1	0,007	м3
3	СТБ 1713-2007	Брусок-2-хв.-50х100 L=2100	2	0,021	м3
4	СТБ 1713-2007	Брусок-2-хв.-50х75 L=1200	2	0,009	м3
5	СТБ 1713-2007	Брусок-2-хв.-50х75 L=2390	2	0,018	м3
6	СТБ 1713-2007	Брусок-2-хв.-50х75 L=260	1	0,001	м3
7	СТБ 1713-2007	Доска-2-хв.-50х125 L=1500	1	0,01	м3
8	СТБ 1713-2007	Доска-2-хв.-50х125 L=2970	1	0,019	м3
9	СТБ 1713-2007	Брусок-2-хв.-50х100 L=1400	12	0,084	м3
10	СТБ 1713-2007	Брусок-2-хв.-100х32 Lобщ.=39,4м.п.		0,13	м3
11	СТБ 1713-2007	Брус-2-хв.-50х100 L=1000	2	0,010	м3
12	СТБ 1713-2007	Брус-2-хв.-75х175 L=250	4	0,013	м3
13	СТБ 1713-2007	Брус-2-хв.-75х100 L=250	2	0,004	м3
14	СТБ 1713-2007	Доска-2-хв.-22х100 Lобщ=36,8 м.п.		0,08	м3
15	СТБ 1713-2007	Доска-2-хв.-50х100 L=250	6	0,008	м3
16		ОЦ Б-ПН-НО-0.5 ГОСТ 19904-90 / ОН-КР-1 ГОСТ 14918-80	2,8		м2
17	СТБ 1704-2012	Скоба Ø8S240 L=180	6	0,07	
18	СТБ 1382-2003	Коньковый элемент КИ-2-2000 / 0,5-ЛКПЦ-Пэ-С	3,5		м.п.
19		ОЦ Б-ПН-НО-0.5х500 ГОСТ 19904-90 / ОН-КР-1 ГОСТ 14918-80	7,0		м.п.
20	СТБ 1382-2003	Карнизная планка КИ-5-2000 / 0,5-ЛКПЦ-Пэ-С	7,2		м.п.
21	СТБ 1382-2003	Планка торцевая КИ-5-2000 / 0,5-ЛКПЦ-Пэ-С	2,7		м.п.
22	СТБ 1382-2003	Металлочерепица П-Мит-1180х3000 / 0,5-ЛКПЦ-Пэ-С	9,8		м2
БО1	42-2019-АС.И-БО1	Блок оконный БО1	1		
О-4	СТБ 1074-97	Обшивка О-4	0,85		м2
23	СТБ 1713-2007	Брусок-2-хв.-50х25 Lобщ.=1(			
24		Противоконденсатная плен по типу "Ютафол"			

Спецификация элементов слухового окна ОС1 и стремянки Л1 (окончание)

Поз.	Обозначение	Наименование	Кол.	Объем м3	Примечание
		Стремянка Л1			
25	СТБ 1713-2007	Брусок-2-хв.-60х75 L=630	2	0,006	м3
26	СТБ 1713-2007	Доска-2-хв.-32х200 L=900	8	0,052	м3
27	СТБ 1713-2007	Доска-2-хв.-32х200 L=2410	2	0,31	м3

1. Цвет см. цветовое решение фасада.
2. На коньке уложить гидроизоляционный материал Г-ПХ-БЭ-ПП/ПП-4,0 шириной 500 мм, расход 3,2 м.
3. Расположение слуховых окон ОС1 и стремянок Л1 см. лист 21,22.
4. Спецификация дана на одно ОС1 и Л1, всего окон ОС1 и Л1 - по 4 шт.
5. Общие технические требования см.л. 21
6. Размеры со * уточнить по месту.
7. Поз. 16,19 выполнить с односторонним полимерным покрытием полиэстер толщиной 40 мкм.

42-

Стадия	Лист	Листов
С	25	

Слуховое окно ОС1

Инв.N подл. | Подпись и дата | Взам.инв.N

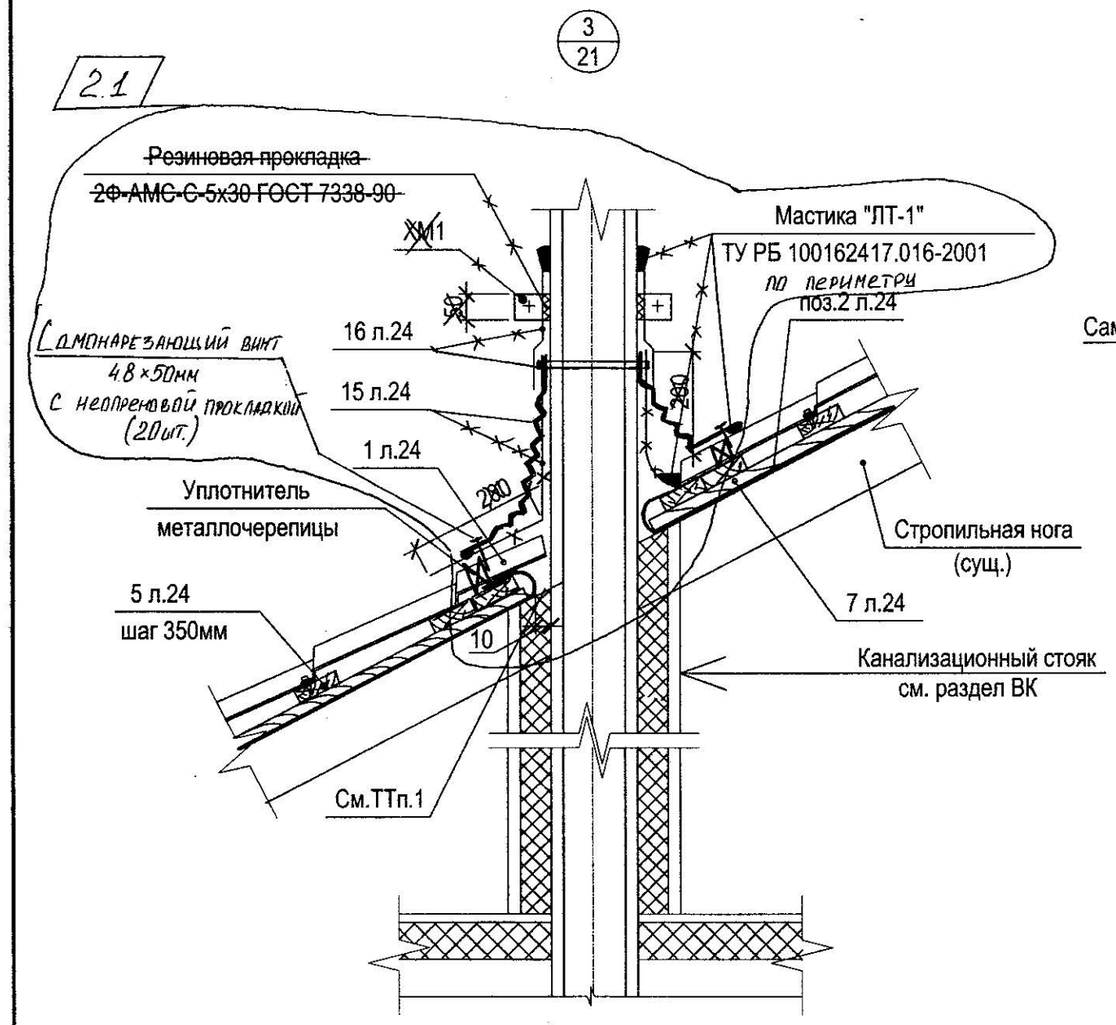

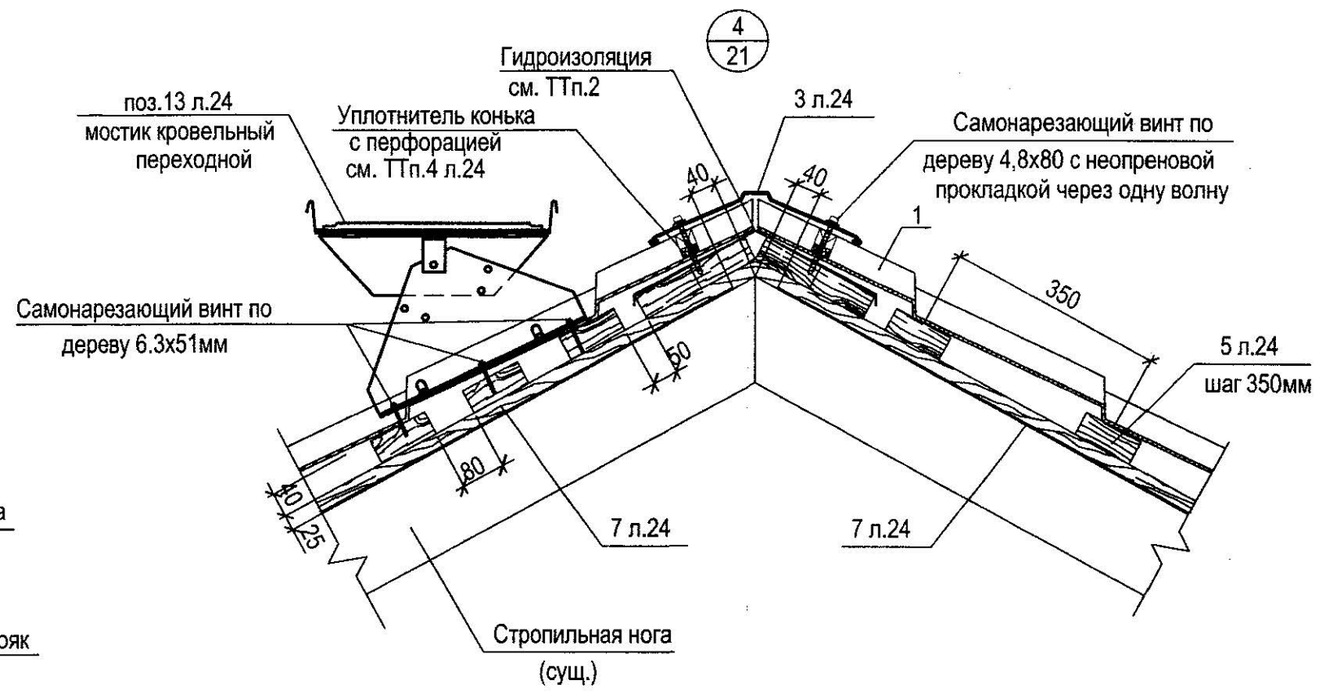

1. Для труб канализационных стояков, вентшахт предусмотреть температурный зазор 10 мм.
2. На коньке уложить гидроизоляционный материал Г-ПХ-БЭ-ПП/ПП-3,5 шириной 500 мм, расход 34,5 м2.
3. Восстановить гвоздевое соединение элементов стропильных ног во всех ослабленных узлах.
4. До начала работ проверить и при необходимости усилить и отремонтировать все каменные опоры стропильных систем (столбы, стены под мауэрлатам по периметру чердака и т.п.).
5. Для изготовления несущих элементов крыши применять пиломатериалы хвойных пород по СТБ 1713-2007 ~~, по п.6.1.1.2 ТКП 45-5.05-146-2009.~~ Гвозди располагать согласно табл. 9.7 СП 5.05.01-2021.

2.2

6. Заготовки пиломатериалов должны отвечать следующим требованиям :
   -ширина годичных слоев в древесине должна быть не более 5 мм, а содержание в них поздней древесины не менее 20%.
   -в пиломатериалах стропильных ног не допускается сердцевина.
7. В местах соприкасания деревянных элементов с кирпичными стена проложить гидроизоляционный материал Г-ПХ-БЭ-ПП/ПП-4.0.
8. В процессе производства работ выявленные места аварийного состо кровли необходимо заменить. Для освидетельствования и корректир проектную организацию!!!

Ведомость деталей

Поз.	Эскиз
15	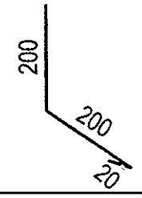
16	

Взам. инв. №	Подп. и дата	Инв. № подл.

42-2

Стадия	Лист	Листов
С	26	

Узел 3,4 к плану кровли

Вентшахты ВШ1...ВШ3

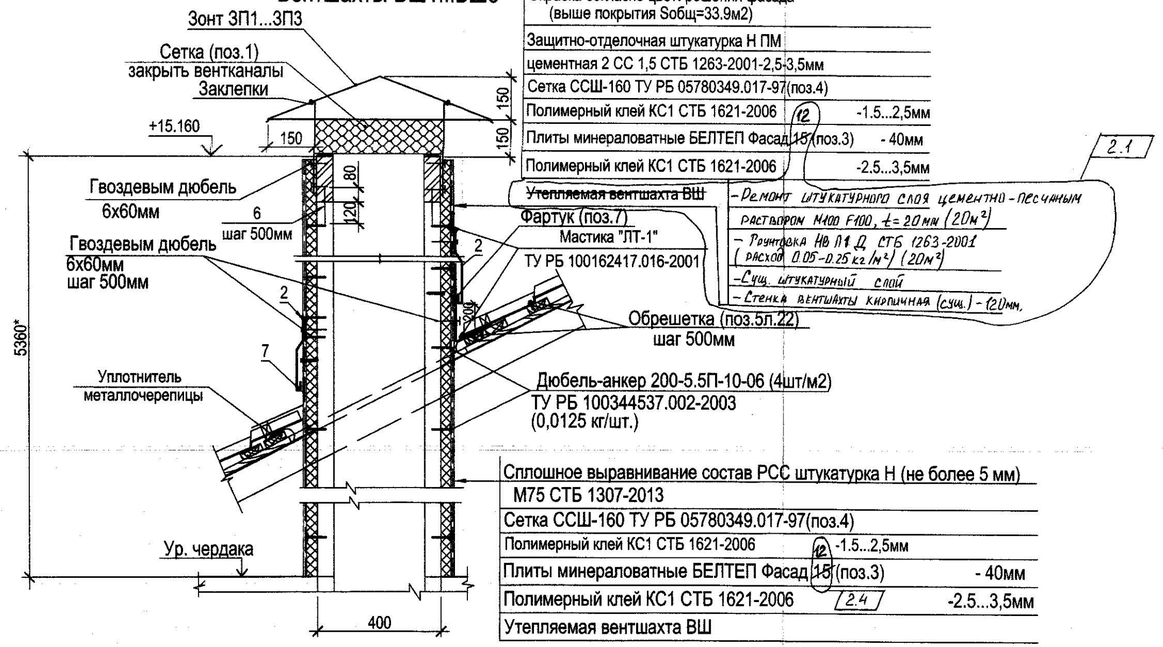

Окраска согласно цвет. решения фасада (выше покрытия Sобщ=33.9м2)

Защитно-отделочная штукатурка Н ПМ

цементная 2 СС 1,5 СТБ 1263-2001-2,5-3,5мм

Сетка ССШ-160 ТУ РБ 05780349.017-97(поз.4)

Полимерный клей КС1 СТБ 1621-2006 — 12 — -1.5...2,5мм

Плиты минераловатные БЕЛТЕП Фасад 15 (поз.3) — - 40мм

Полимерный клей КС1 СТБ 1621-2006 — -2.5...3,5мм

~~Утепляемая вентшахта ВШ~~

- Ремонт штукатурного слоя цементно-песчаным раствором М100 F100, t=20 мм (20м²)
- Грунтовка НВ 11 Д СТБ 1263-2001 (расход 0.05-0.25 кг/м²) (20м²)
- Сущ. штукатурный слой
- Стенка вентшахты кирпичная (сущ.) - 120мм.

Сплошное выравнивание состав РСС штукатурка Н (не более 5 мм) М75 СТБ 1307-2013

Сетка ССШ-160 ТУ РБ 05780349.017-97(поз.4)

Полимерный клей КС1 СТБ 1621-2006 — 12 — -1.5...2,5мм

Плиты минераловатные БЕЛТЕП Фасад 15 (поз.3) — - 40мм

Полимерный клей КС1 СТБ 1621-2006 — 2.4 — -2.5...3,5мм

Утепляемая вентшахта ВШ

Ведомость деталей

Поз.	Эскиз
7	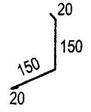
2	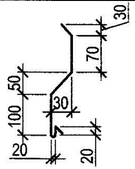

Спецификация элементов к устройству вертикальных вентшахт ВШ1...ВШ3

Поз.	Обозначение	Наименование	Кол-во ВШ1	Кол-во ВШ2	Кол-во ВШ3	Масса. ед. кг	Приме-чание
1	ГОСТ 5336-80	Сетка 2-20-2,0-О (ширина 220 мм)	2.0	0.72	1.81	2,66кг/м2	м2
2		ОЦ Б-ПН-НО-0.5х400 ГОСТ 19904-90 / ОН-КР-1 ГОСТ 14918-80	9.1	3.4	8.4	2,75кг/м.п.	м.п см. ТТ.п.2
ЗП1	42-2019-АС.И-ЗП1...ЗП3	Зонт металлический ЗП1	1	-	-	60.3	
ЗП2	42-2019-АС.И-ЗП1...ЗП3	Зонт металлический ЗП2	-	1	-	25.35	
ЗП3	42-2019-АС.И-ЗП1...ЗП3	Зонт металлический ЗП3	-	-	1	54.56	
3	СТБ 1995-2009	Плиты минераловатные "БЕЛТЕП" T5-DS(TH)-CS(10)80-TR15-WS1 Фасад 15 1000х1000х40 мм	36 / 13.5	13.6 / 4.2	33.6 / 12		чердак / кровля м2
	2.2						
4	ТУ РБ 05780349.017-97	Сетка ССШ-160	49.5	17.8	45.7		м2
5	сер.2.230-1 в.5	Каркас К5	17.8	6.4	16.4		0.17кг/мп
6		Ø8S240 СТБ 1704-2012, L=200 мм	20	8	18	0.08	
7		ОЦ Б-ПН-НО-0.5х340 ГОСТ 19904-90 / ОН-КР-1 ГОСТ 14918-80	9.1	3.4	8.4		

1. Даный лист смотреть с листом 21,22.
2. Поз. 2 выполнить с односторонним полимерным покрытием полиэстер толщиной 40 мкм.
3. В спецификации дан расход на одну вентшахту, всего ВШ1-1 шт., ВШ2 - 2 шт., ВШ3- 1 шт.
4. До заказа элементов зонтов для вентшахт все размеры уточнить"по месту".
5. После сварки все металлические элементы окрасить эмалью ПФ-115 ГОСТ 6465-76 ~~в два слоя~~ по грунту ГФ-021 ГОСТ 25129-82 по подготовленной поверхности,окрасить с учетом цветового решения фасада. Общая толщина покрытия - 80 мкм. — 2.3
6. Для предотвращения попадания мусора вертикальные короба закрыть сеткой (поз.1).
7. Выполнить полную прочистку существуюих вентиляционных каналов с наружных и внутренних поверхностей. (см. раздел ОВ)
8. Стенки вентшахт ВШ1...ВШ3 нарастить на 500 мм выше конька из кирпича керамического КРО-175/35/ СТБ 1160-99 толщиной 120 мм на цементно-песчаном растворе М100.
Расход керамич.кирпича КРО-175/35/ СТБ1160-99: 1.4 м3.
Кирпичную кладку армировать каркасами поз.5 через каждые 3 ряда кладки.
9. Существую и новую кладку связать с собой арматурными стержнями (поз.6) 500мм. По верху кладки выполнить цементно-песчаную стяжку М100, F100 то с железнением поверхности Sобщ.=2.9м2

Деталь примыкания кровли к вентшахтам ВШ1...ВШ3

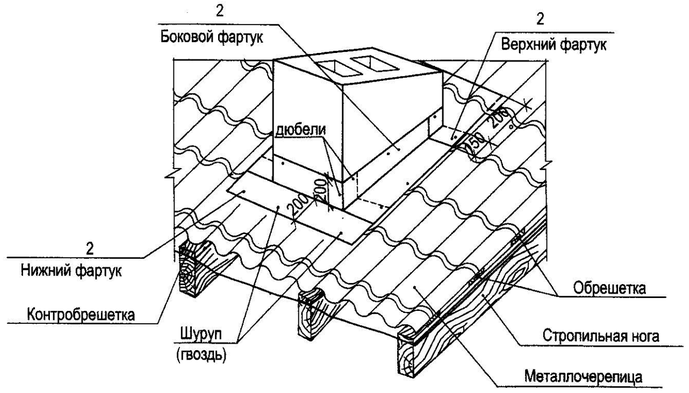

42-20

Стадия	Лист	Листов
С	28	

Вентшахты ВШ1...ВШ3

Взам.инв.N | Подпись и дата | Инв.N подл.

формат А4х3