Ra 12,5 (√)

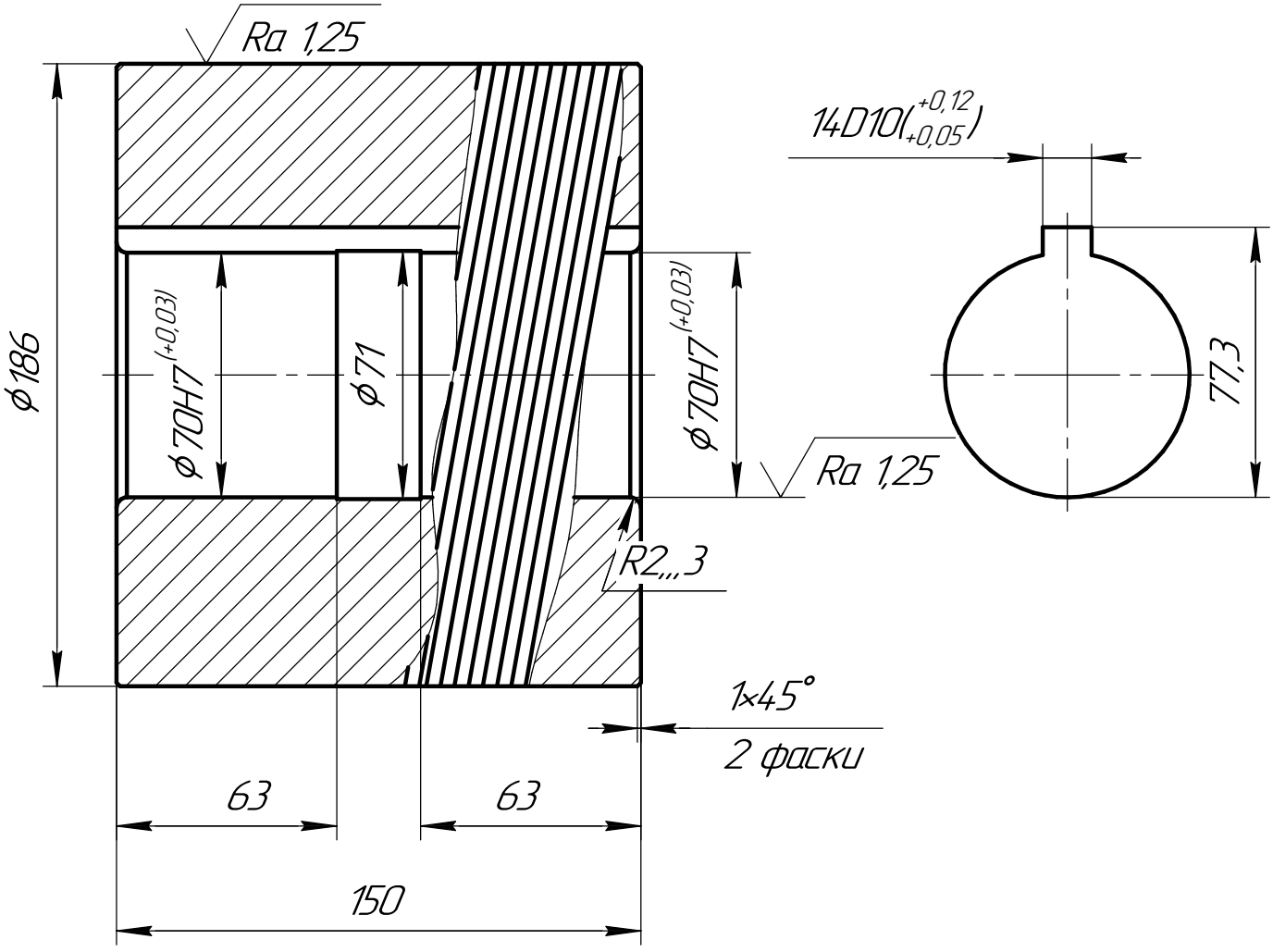

H14; h14; ±JT14/2.

Изм.	Лист	№ докум.	Подп.	Дата
Разраб.				
Пров.				
Т.контр.				
Н.контр.				
Утв.				

Ролик резьбонакатной М 20х2,5 (10 заходов)

Лит.	Масса	Масштаб
		1:2
Лист	Листов 1	

Перв. примен.

Справ. №

Подп. и дата

Инв. № дубл.

Взам. инв. №

Подп. и дата

Инв. № подл.

Копировал

Формат А4

Ra 12,5 (√)

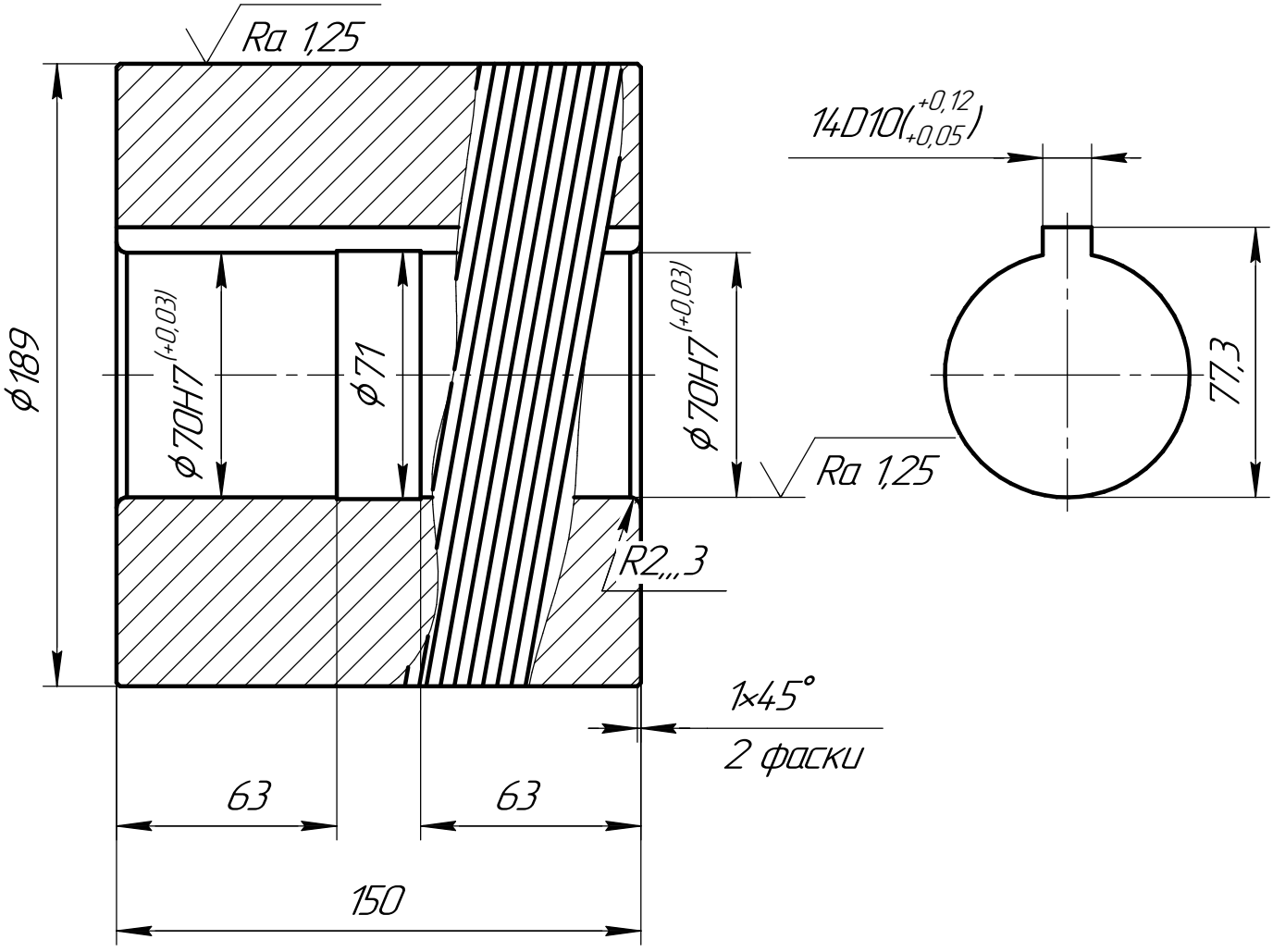

H14; h14; ±JT14/2.

Изм.	Лист	№ докум.	Подп.	Дата	Ролик резьбонакатной М 24х3 (8 заходов)	Лит.	Масса	Масштаб
Разраб.								1:2
Пров.						Лист	Листов 1	
Т.контр.								
Н.контр.								
Утв.								

Перв. примен.

Справ. №

Подп. и дата

Инв. № дубл.

Взам. инв. №

Подп. и дата

Инв. № подл.

Копировал

Формат А4

Ra 12,5 (√)

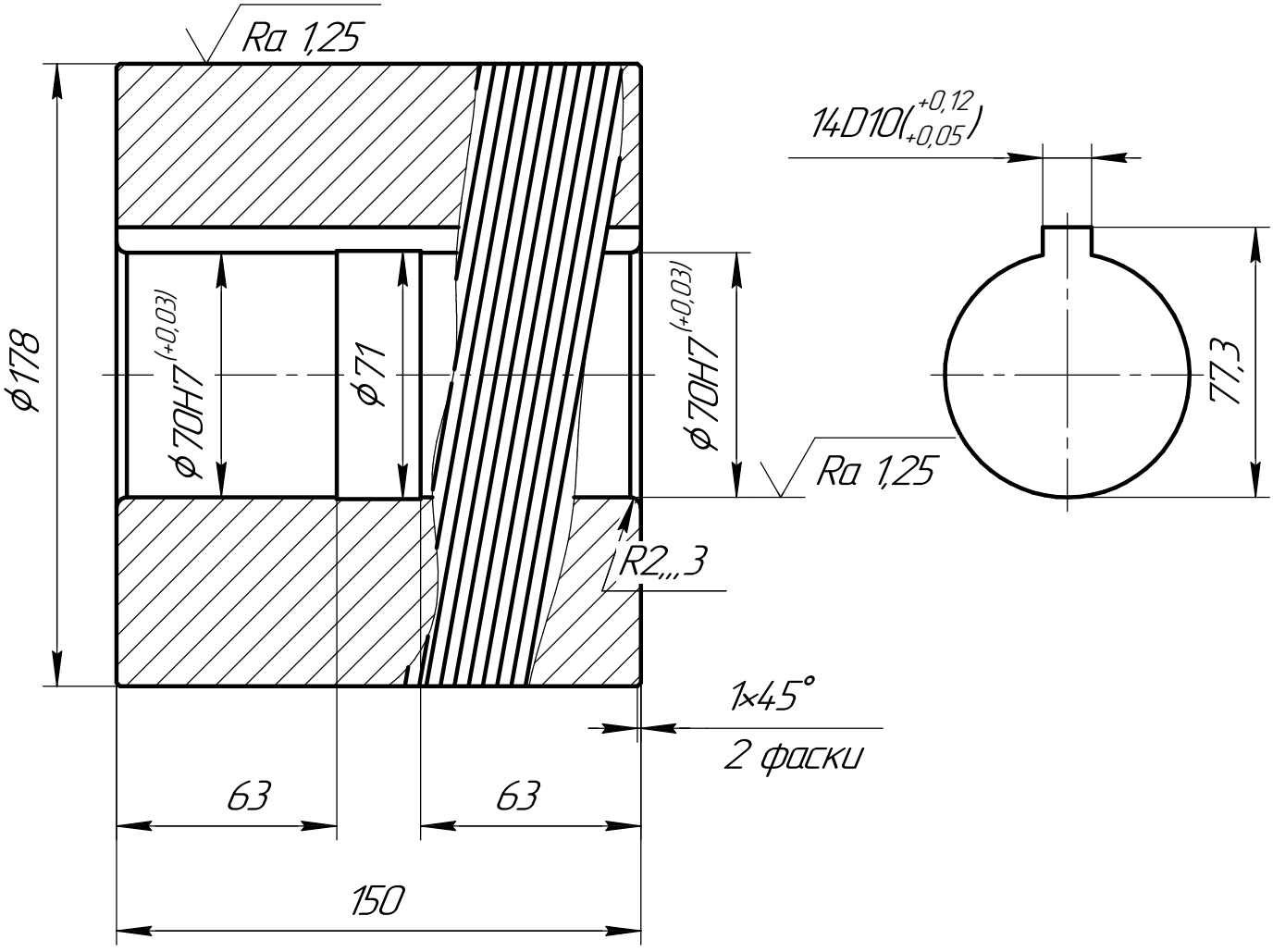

H14; h14; ±JT14/2.

Изм.	Лист	№ докум.	Подп.	Дата	Ролик резьбонакатной М 16х2 (12 заходов)	Лит.	Масса	Масштаб
Разраб.								1:2
Пров.						Лист	Листов 1	
Т.контр.								
Н.контр.								
Утв.								

Перв. примен.

Справ. №

Подп. и дата

Инв. № дубл.

Взам. инв. №

Подп. и дата

Инв. № подл.

Копировал

Формат А4