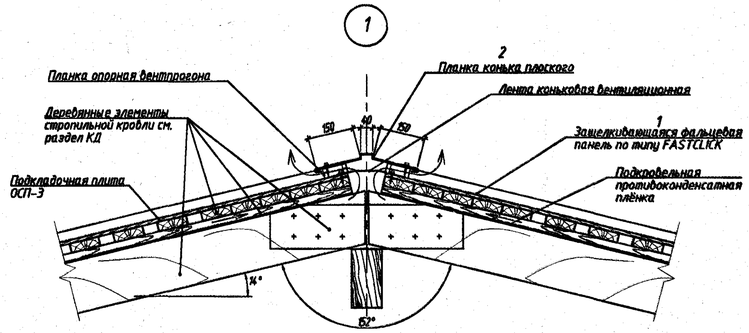

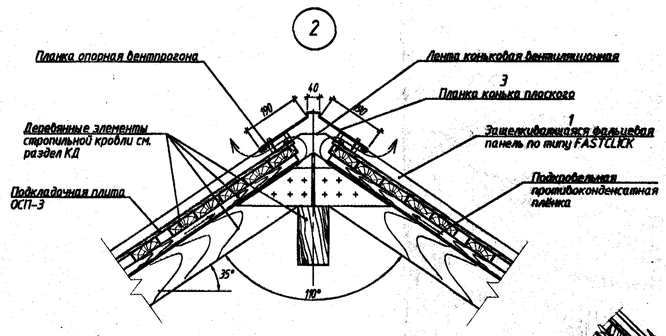

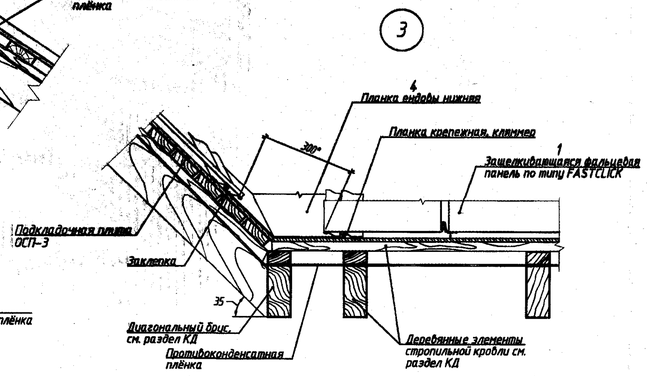

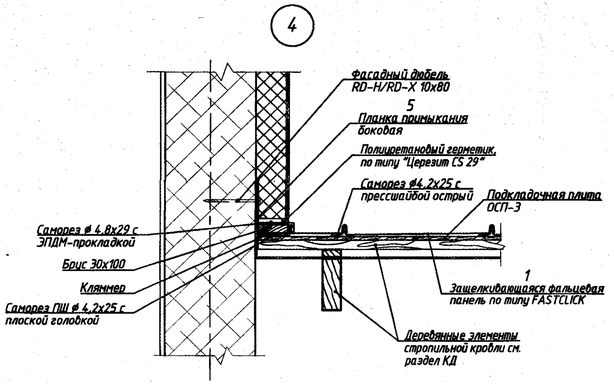

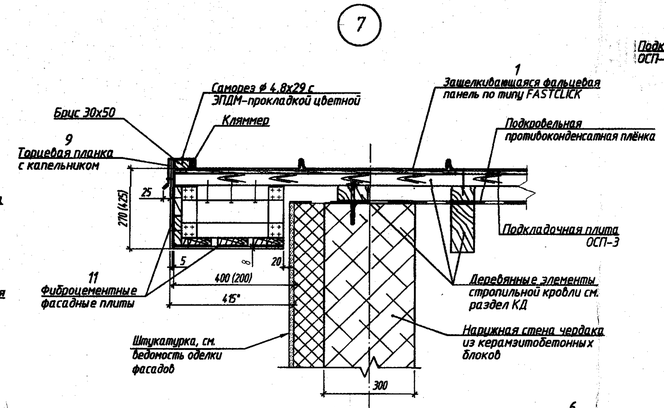

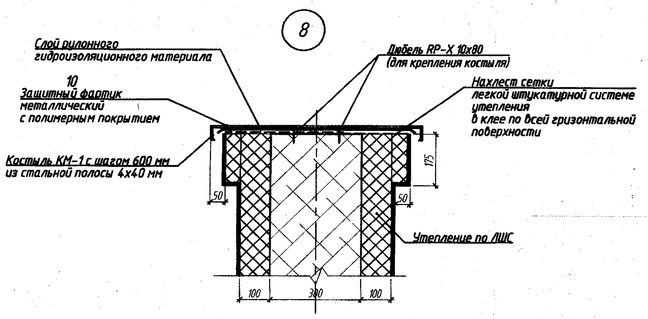

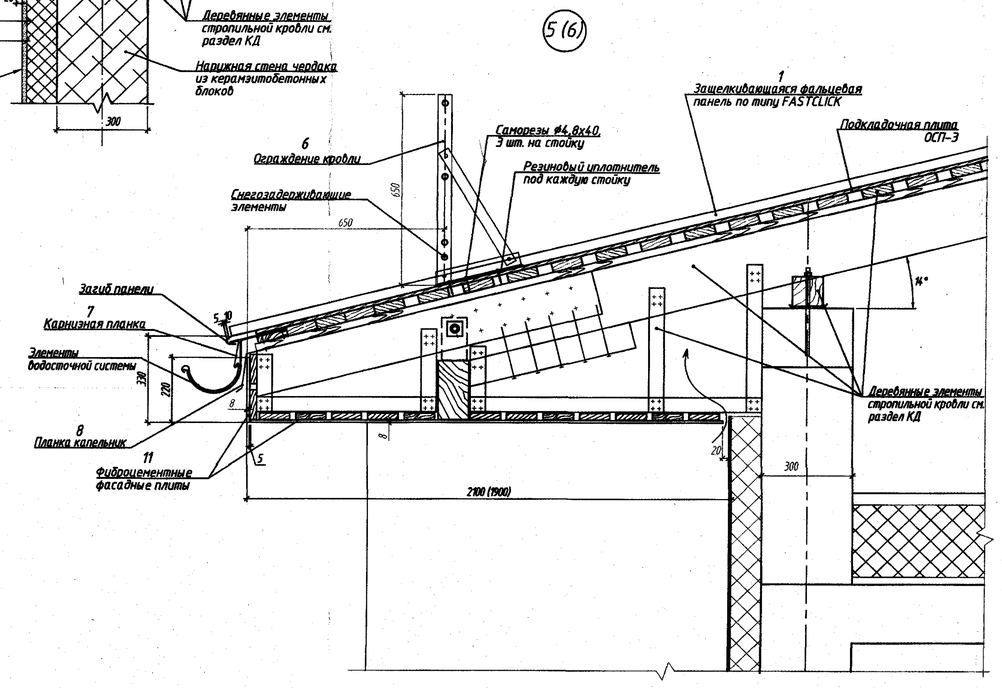

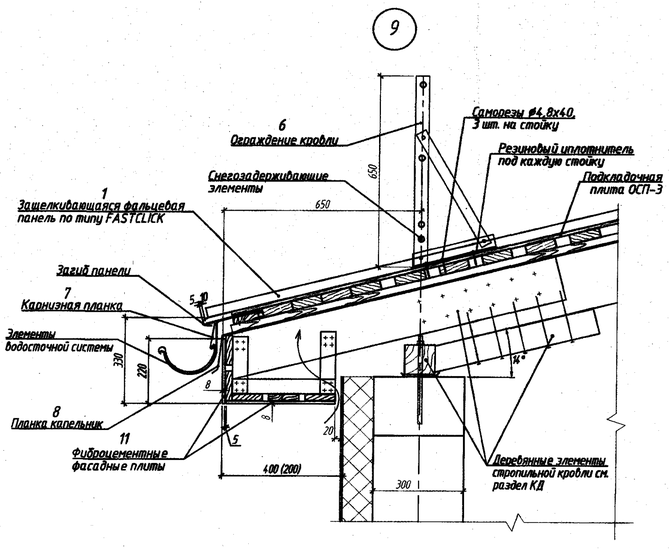

Спецификация элементов кровли

Марка поз.	Обозначение	Наименование	Количество.	Масса ед., кг.	Примечание
		Элементы кровли			
1 Покрытие кровли	Альбом технических решений АТР 007-37144780-2023 "Защёлкивающаяся фальцевая панель Fastclick"	Фальцевая панель по типу Металл Профиль FASTCLICK (Valori-20-DarkGrey-0.5), толщина покрытия 0,30 мкм, ширина листа 531 мм м2	3470,9		цвет – DarkGrey
2 Конёк	СТБ 1382-2003*	Изделие из плоского листа из оцинкованной стали с полимерным покрытием Valori, толщина листа 0,5 мм КИ-1-2000 / 0,5-ЛКПЦ-Пу-С b=450 мм, мп.	172,6		цвет – DarkGrey
3 Конёк		Изделие из плоского листа из оцинкованной стали с полимерным покрытием Valori, толщина листа 0,5 мм КИ-1-2000 / 0,5-ЛКПЦ-Пу-С b=530 мм, мп.	213,4		цвет – DarkGrey
4 планка ендовы нижняя		Изделие из плоского листа из оцинкованной стали с полимерным покрытием Valori, толщина листа 0,5 мм КИ-4-2000 / 0,5-ЛКПЦ-Пу-С b=640 мм, мп.	419,6		цвет – DarkGrey
5 планка примыкания боковая		Изделие из плоского листа из оцинкованной стали с полимерным покрытием Valori, толщина листа 0,5 мм КИ-10-2000 / 0,5-ЛКПЦ-Пу-С b=310 мм, мп.	259,0		цвет – DarkGrey
6		Ограждение металлическое кровельное по типу Grand Line Optima 650 0,65x2 со снегозадержателем мп.	208,1	3,24 1м	цвет – RAL 9005
7 Карнизная планка	СТБ 1382-2003*	Изделие из плоского листа из оцинкованной стали с полимерным покрытием Valori, толщина листа 0,5 мм КИ-5-2000 / 0,5-ЛКПЦ-Пу-С b=330 мм, мп.	236,4		цвет – DarkGrey
8 Планка капельник		Изделие из плоского листа из оцинкованной стали с полимерным покрытием Valori, толщина листа 0,5 мм КИ-5-2000 / 0,5-ЛКПЦ-Пу-Д b=255 мм, мп.	236,4		цвет – DarkGrey
9 Торцевая планка с капельником		Изделие из плоского листа из оцинкованной стали с полимерным покрытием Valori, толщина листа 0,5 мм КИ-6-2000 / 0,5-ЛКПЦ-Пу-С b=245 мм, мп.	241,8		цвет – DarkGrey
10 защитный фартук		Изделие из плоского листа из оцинкованной стали с полимерным покрытием Valori, толщина листа 0,5 мм КИ / 0,5-ЛКПЦ-Пу-Д b=840 мм, мп.	140,3		цвет – DarkGrey
11	ГОСТ Р 59923-2021 (РФ)	Фиброцементные фасадные плиты по типу Латонит (Latonit) 8x1200x1500мм, окрашенные в массе, с гладкой матовой поверхностью, пр-ва РФ м2	506,03	14,0 кг/м2	цвет – RAL9004
12		Эластичный проходной элемент по типу Мастер Флеш прямой №7 (152–280 мм) +185 EPDM шт.	24		для вент.выхода канализационного стояка цвет-чёрный
КМ-1	ГОСТ 103-2006	Кронштейн – костыль металлический полоса 4x40-А-ПВ-0 ГОСТ 103-2006 / С 245 ГОСТ 27772-88* шт.	238	1,33	L= 0,995 м шаг 600

1. Данный лист см. совместно с листами 16–19.
2. Перед заказом металлических комплектующих изделий кровли (планок примыкания, коньковых элементов, отливов, ендовы и пр.) необходимо выполнить замеры строительных конструкций и уточнить размеры фасонных изделий.
3. Отливы, коньковые элементы, ендовы и планки примыкания по длине стыковать внахлёст (не менее 50 мм), с обязательной герметизацией стыков полиуретановым герметиком по типу CS 29 PU Sealant "Церезит".
4. Элементы, видимые снаружи, выполнить с полимерным покрытием по типу "Valori-20".
5. Деревянные конструкции показаны условно, см раздел КД.
6. Крепёжные элементы (скобы, кляммеры, зажимы, дюбеля, шурупы и пр.), уплотнители и самоклеющаяся лента входят в комплект поставки кровли. Фирма-производитель/поставщик самостоятельно определяет их количество, несущую способность и размеры, в соответствии с технологическими картами на данный вид работ и СН 5.08.01-2019 "Кровли".
7. Расход планки опорной вентпрогона на объект – 772 м.п. Расход ленты коньковой вентиляционной на объект – 386 м.п.
8. Под верхний слой кровли (фальцевые панели) уложить подкладочную плиту ОСП-3 E1 Ultraply толщиной 12 мм. Расход подкладочной плиты на объект – 3470,90 м².

Комплектующие металлические изделия

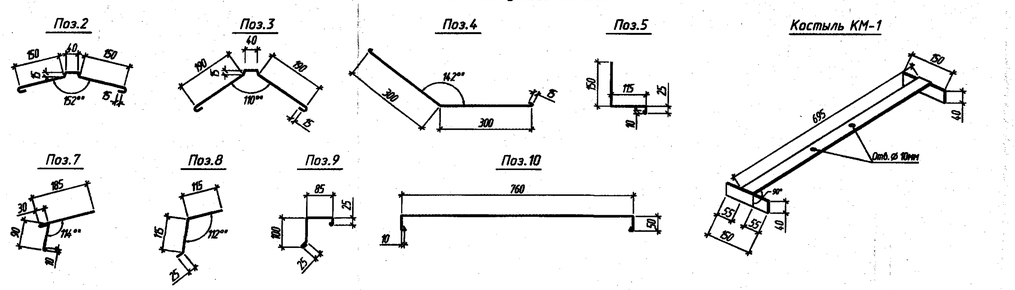

Изм.	Кол. уч.	Лист	№ док.	Подп.	Дата
7	–	Зам.	2512-26		09.26
6	1	–	1919-26		07.26
3	–	Зам.	777-26		06.26
2	1	–	628-26		04.26

22.013 – 104 – АР

Комплекс жилой застройки "Уютный". Квартал одноквартирных и блокированных жилых домов усадебного типа в районе улиц Парниковой-Подлесной-Аннаева.

ГАП	Локотко		10.2025
Разработал	Кокшарова		10.2025
Проверил	Кудрицкая		10.2025
Утвердил	Ционская		10.2025
Н.контроль	Кудрицкая		10.2025

2 очередь строительства. Блокированный жилой дом

Стадия	Лист	Листов
С	27	

Узлы кровли

ОАО "Институт "Минскгражданпроект"

Формат А1

Согласовано: Гл. спец. КО Кравченко

Взам. инв. №

Подп. и дата 10.2025

Инв. № подл. 750/27