Схема армирования монолитной плиты приямка лифтовой шахты лифта Л3

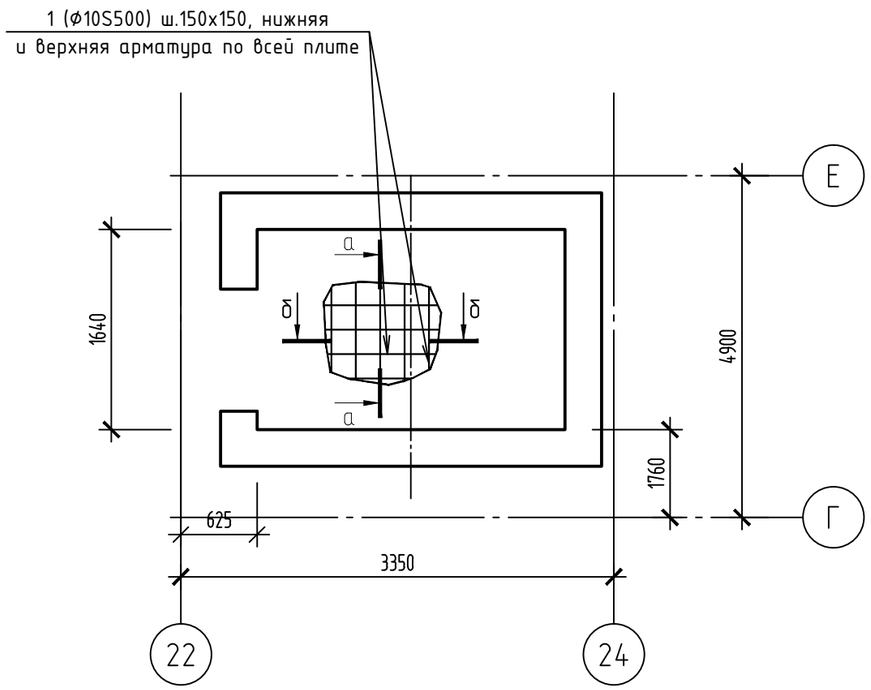

Спецификация элементов плиты приямка

Поз.	Обозначение	Наименование	Кол.	Масса ед., кг	Примечание
1	СТБ 1704-2012	ø10 S500, L=116 м.п.	1	71.52	
Ф-2	СТБ 1704-2012	ø10 S500, L=1120	20	0.7	см.вед. дет.
		Материалы			
		Бетон класса С20/25	1.16	м3	

Ведомость деталей

Поз.	Эскиз
Ф-2	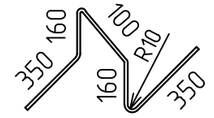

Высота указана по наружной грани стержня

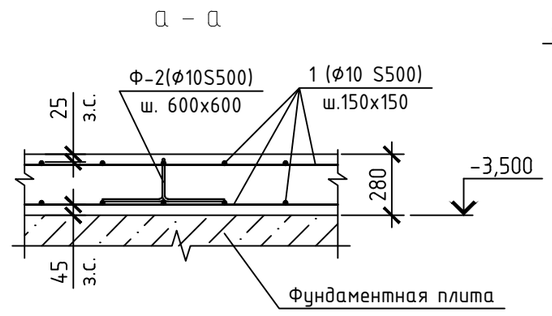

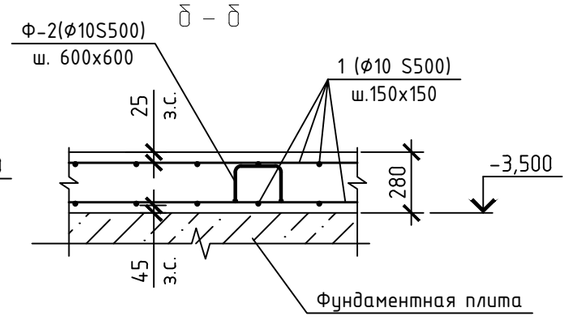

1. Данный лист читать совместно с листами 86...88.
2. Закладные изделия в плите см. лист 86.
3. Общие указания по устройству лифтовых шахт см. лист 88.

Ведомость расхода стали, кг

Марка элемента	Изделия арматурные		
	Арматура класса		Всего
	S500		
	СТБ 1704-2012		
	ф10	Итого	
Плита приямка Л3	85,52	85,52	85,52

Изм.	Кол. уч.	Лист	№ док.	Подп.	Дата
Утвердил		Борозенников			12.2025
Проверил		Борозенников			12.2025
Разработал		Цыбулькин			12.2025
Н.контроль		Колун			12.2025

384-09-2024-КЖ

Возведение многоквартирного жилого дома со встроенными помещениями помещениями торгово-административного назначения в границах ул.Игната Буйницкого- ул.Льва Толстого- ул.Буховщина в г. Молодечно.

Жилой дом

Стадия	Лист	Листов
С	89	

Схема армирования монолитной плиты приямка лифтовой шахты лифтов Л3. Спецификация элементов плиты приямка. Ведомость расхода стали, кг

ООО "ТитанПроект" г. Минск

Копировал А3

Согласовано

Взам. инв. №

Подп. и дата

Инв. № подл.

План шахты лифта Л1 в осях 6-7/Н-П

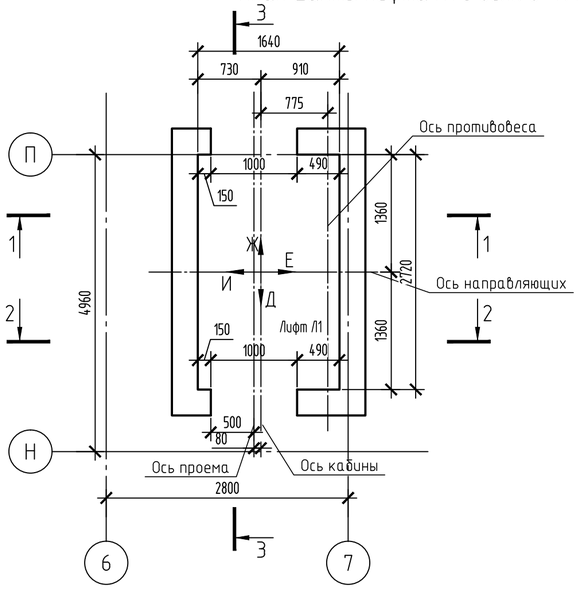

Схема размещения закладных в уровне пола приямка лифтовых шахт

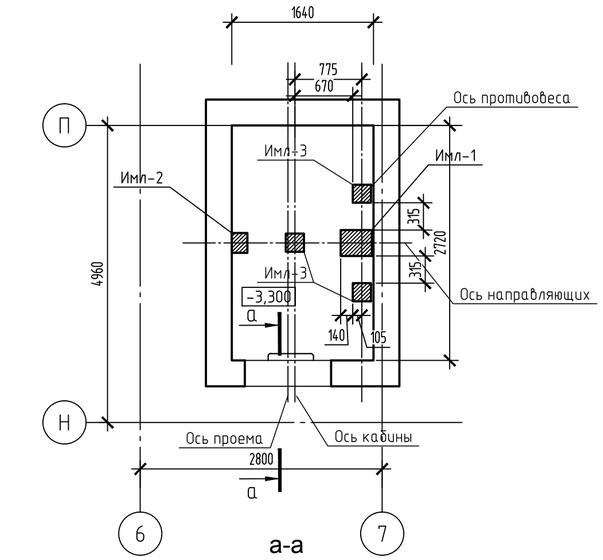

а-а

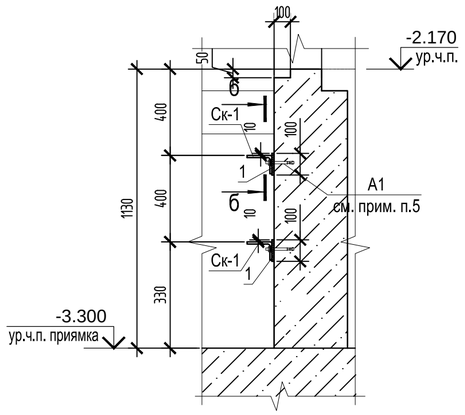

1-1

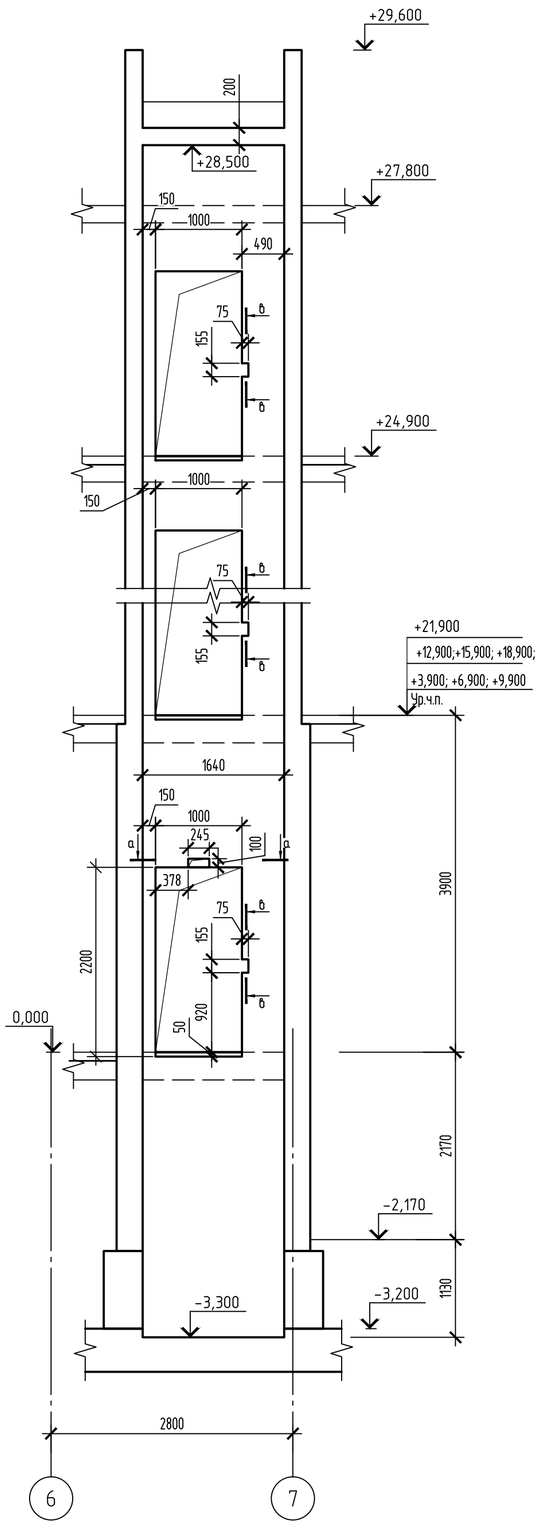

2-2

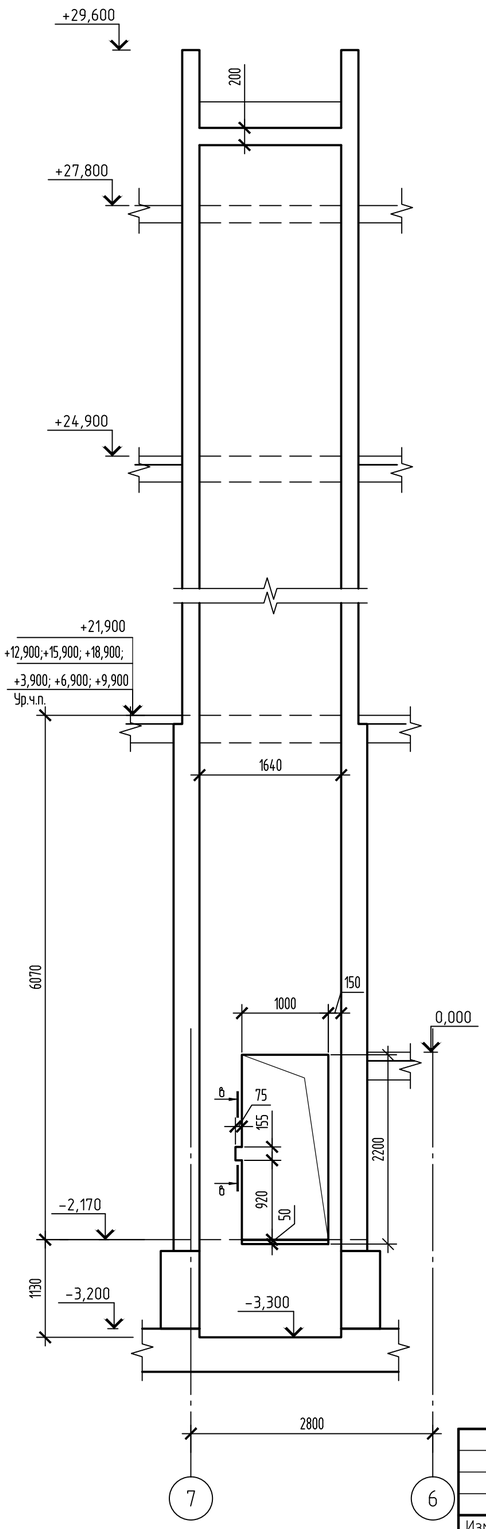

Данные для заказа лифта Л1

		Лифт Л1 АС-1.1-ПБА 1010ГТ
1	Наименование, адрес и телефон заказчика	
2	Реквизиты грузополучателся / почтовые, телеграф /	
3	Назначение и адрес здания где устанавливается лифт	Жилой дом
4	Назначение лифта	пассажирский
5	Грузоподъёмность и скорость лифта	Q=630кг, V=1,0 м/с
6	Высота подъёма кабины, м (от нижней до верхней остановки)	27.07
7	Размеры кабины, мм (ширина х глубина х высота)	1100 х 2100 х 2100
8	Требуется ли проходная кабина	да
9	Количество дверей шахты	10
10	Число остановок кабины	10
11	Отметки основных посадочных этажей	-2,170 (вторая сторона); 0.000; +3.900; +6,900; +9,900; +12,900; +15,900; +18,900; +21,900; +24,900;
12	Напряжение сети питающей лифт (220 или 380V)	380В
13	Система управления лифтом	кнопочная наружная с вызовом с любого этажа
14	Управление пассажирским лифтом /одиночное, групповое, парное/	
15	Число заказов лифтов одинаковых характеристик	1
16	Место положения шахты /вне здания, внутри, в лестничн. клетке/	внутри здания
17	Желательный срок поставки лифта /год, квартал/	по графику заказчика
18	Расположение машинного помещения	без машинного помещения
19	Материал шахты	бетон
20	Тип дверей	раздвижные EI30
21	Расположение противовеса	сбоку (слева)
22	Высота шахты, м	31.8
23	Металлическое обрамление проемов	да
24	Наличие рядом расположенных лифтов	нет

б-б

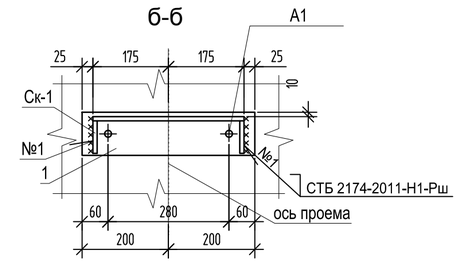

Согласовано

Взам. инв. №

Подп. и дата

Инв. № подл.

Изм.	Кол. уч.	Лист	№ док.	Подп.	Дата

Утвердил	Борозенников		12.2025
Проверил	Борозенников		12.2025
Разработал	Цыбулькин		12.2025
Н.контроль	Колун		12.2025

384-09-2024-КЖ

Возведение многоквартирного жилого дома со встроенными помещениями помещениями торгово-административного назначения в границах ул.Игната Буйницкого- ул.Льва Толстого- ул.Буховщина в г. Молодечно.

Жилой дом

Стадия	Лист	Листов
С	79	

План шахты лифта Л1 в осях 6-7/Н-П
Схема размещения закладных в уровне пола приямка лифтовых шахт
Данные для заказа лифта Л1

ООО "ТитанПроект" г. Минск

Копировал

А2

3-3

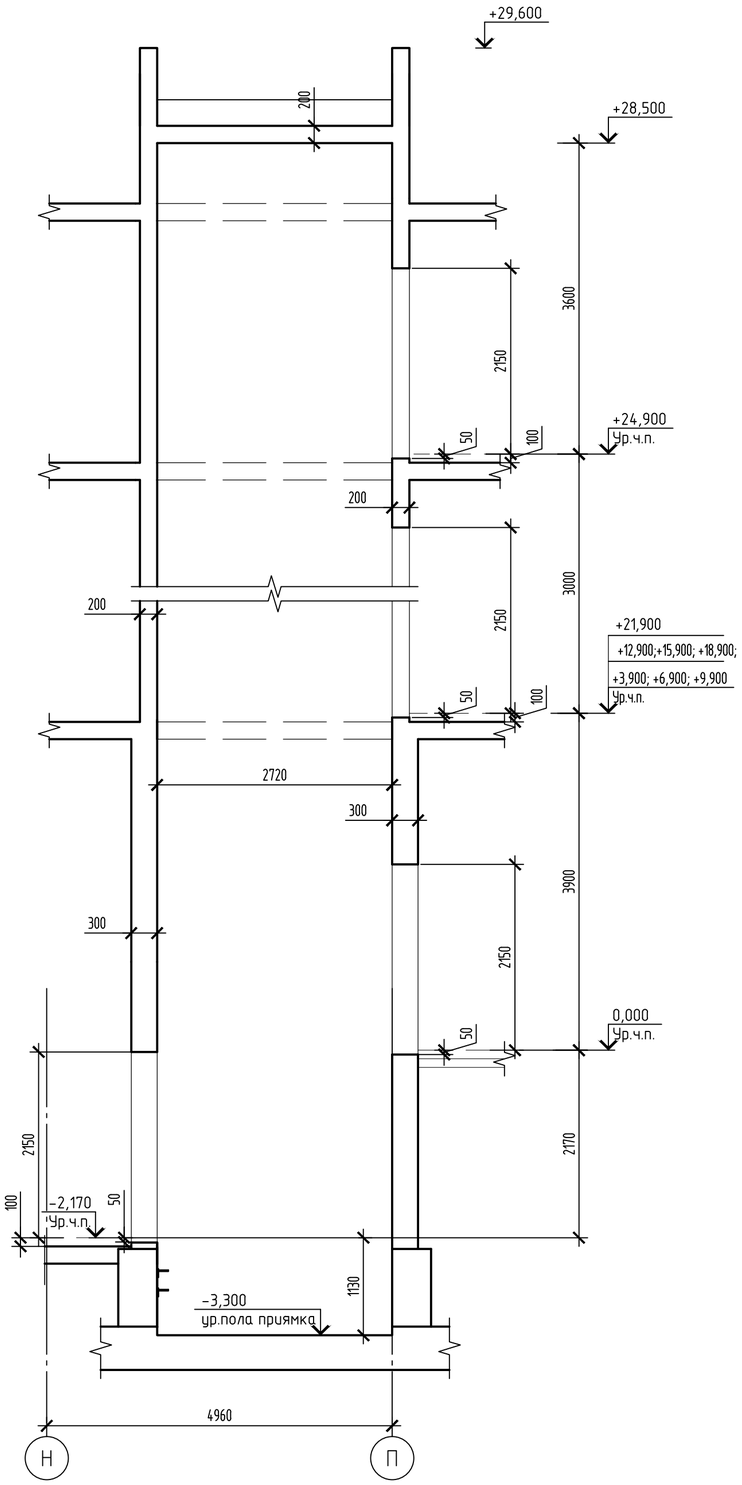

Схема расположения монтажных крюков в плите покрытия шахт лифтов Л1

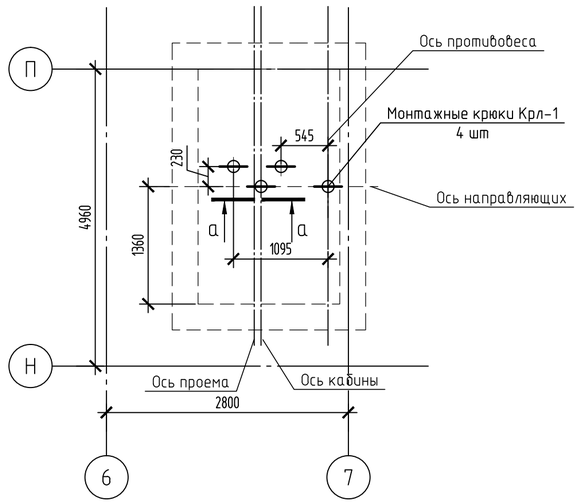

а - а

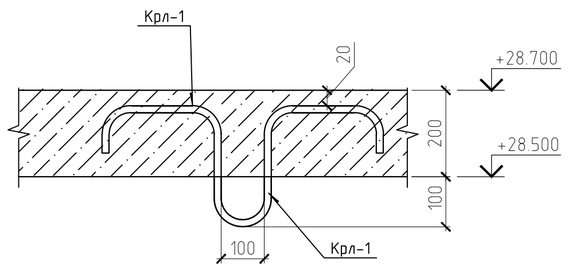

Ведомость деталей

Поз.	Эскиз
Крл-1	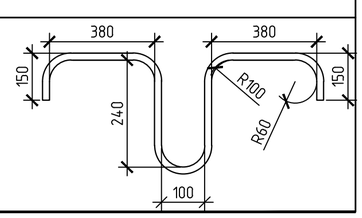

Спецификация элементов крепления лифтового оборудования Л1

Поз.	Обозначение	Наименование	Кол.	Масса ед., кг	Примечание
		Монолитная плита приямка			
Имл-1	384-09-2024-КЖ.И- Имл	Закладное изделие Имл-1	1	8.0	
Имл-2	384-09-2024-КЖ.И- Имл	Закладное изделие Имл-2	1	3.4	
Имл-3	384-09-2024-КЖ.И- Имл	Закладное изделие Имл-3	3	3.57	
		Монолитные стены			
1		Полоса 8х100 ГОСТ 103-2006 / Ст3кп2-1 ГОСТ 535-2005 L=400	2	2.51	
Ск-1	384-09-2024-КЖ.И- Имл	Скоба Ск-1	2	1.18	
Имл-4	384-09-2024-КЖ.И- Имл	Закладное изделие Имл-4	22	5.47	
Имл-5	384-09-2024-КЖ.И- Имл	Закладное изделие Имл-5	38	3.47	
Имл-6	384-09-2024-КЖ.И- Имл	Закладное изделие Имл-6	1	14.7	
Имл-7	384-09-2024-КЖ.И- Имл	Закладное изделие Имл-7	1	2.7	
Имл-8	384-09-2024-КЖ.И- Имл	Закладное изделие Имл-8	1	4.3	
Имл-9	384-09-2024-КЖ.И- Имл	Закладное изделие Имл-9	1	2.22	
А1	типа "HILTI"	Анкер HSV M12x100	144		
		Монолитная плита покрытия			
Крл-1	СТБ 1704-2012	ø20 S240, L=1960	4	4.81	см.вед. деталей

1. Общие указания по устройству лифтовых шахт см. лист 40.
2. План шахт лифтов см. лист 38.
3. План приямка лифтов см. лист 38.
4. Сечение 2-2 замаркировано на листе 38.
5. Развертки стен лифтовых шахт см. листы 40, 41.
6. Данные для заказа лифтов см. лист 38.
7. Допустимая нагрузка на крюк Крл-1 – 3.0 тонны.

Согласовано

Взам. инв. №

Подп. и дата

Инв. № подл.

Изм.	Кол. уч.	Лист	№ док.	Подп.	Дата	384-09-2024-КЖ			
						Возведение многоквартирного жилого дома со встроенными помещениями помещениями торгово-административного назначения в границах ул.Игната Буйницкого- ул.Льва Толстого- ул.Буховщина в г. Молодечно.			
Утвердил		Борозенников			12.2025	Жилой дом	Стадия	Лист	Листов
Проверил		Борозенников			12.2025		С	80	
Разработал		Цыбулькин			12.2025	Сечение 3-3. Спецификация элементов крепления лифтового оборудования Л1. Схема расположения монтажных крюков в плите покрытия шахт лифтов Л1	ООО "ТитанПроект" г. Минск		
Н.контроль		Колун			12.2025				

Копировал

А2

Развертка стен лифтовой шахты лифта Л1

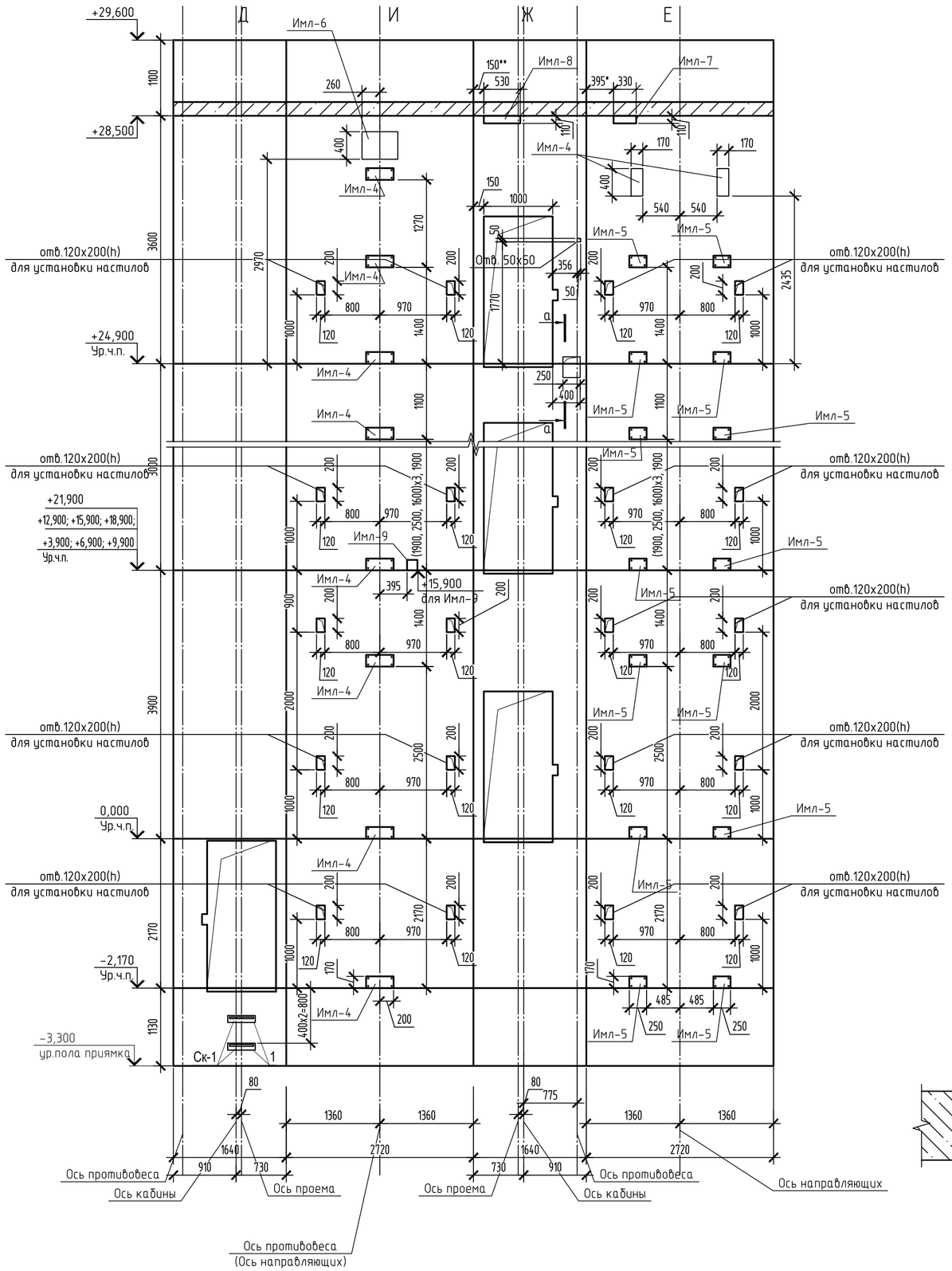

Общие указания по устройству лифтовых шахт

1. Лифтовые шахты запроектированы монолитными железобетонными в соответствии с требованиями альбома заданий на проектирование строительной части лифтовых установок АС-1.1-ПБА 1010ГТ.
2. Армирование конструкций лифтовой шахты осуществляется отдельными стержнями из арматуры класса S500 СТБ 1704-2012. Места пересечений отдельных стержней вязать вязальной отожженной проволокой диаметром 1,2мм ГОСТ 3282-74.
3. Проектное положение арматурных стержней должно обеспечиваться правильной расстановкой поддерживающих устройств, шаблонов, фиксаторов, подставок, прокладок. Запрещается применение прокладок из обрезков арматуры, деревянных брусков и щебня. При производстве работ обратить особое внимание на соблюдение указанного в рабочих чертежах защитного слоя бетона для арматуры.
4. Замена предусмотренной проектом арматурной стали по классу, марке, сортаменту должна быть согласована с проектной организацией.
5. Смонтированная арматура должна быть принята авторским надзором с составлением акта на скрытые работы.
6. Непосредственно перед бетонированием опалубка и рабочие швы конструкций должны быть очищены от мусора и грязи, а арматура от налета ржавчины механическим способом. В зимнее время опалубка должна быть очищена от снега и наледи. Очищенные поверхности опалубки и рабочих швов конструкций должы быть промыты водой и просушены струей воздуха.
7. Бетон необходимо защищать от попадания атмосферных осадков, потерь влаги, поддерживать температурно-влажностный режим с созданием условий, обеспечивающих нарастание его прочности. Мероприятия по уходу за бетоном, порядок и сроки их проведения, контроль за их выполнением и сроки распалубки конструкций должны устанавливаться разработанным ППР.
8. Поверхность рабочих швов, устраиваемых при укладке бетонной смеси, должна быть перпендикулярна вертикальной оси бетонируемых стен и горизонтальной поверхности плит.
9. Снятие опалубки производить по достижению бетоном 70% проектного класса по прочности на сжатие в теплый период года и 85% - в холодных период года.
10. Стены шахты должны быть строго вертикальными, отклонение от вертикальной плоскости должно быть не более указаных в ТНПА (не более 30мм на всю высоту шахты).
11. Монтаж конструкций производить в соответствии с требованиями СН 1.03.01-2019 "Возведение строительных конструкций, зданий и сооружений". Монтаж конструкций следует производить по утвержденному проекту производства монтажных работ.
12. Производство работ выполнять с соблюдением правил техники безопасности в соответствии с "Правилами по охране труда при выполнении строительных работ" (постановление Минстройархитектуры РБ №9 от 06.03.2020) и разработанного ППР.

1. Общие указания см. лист 2.
2. Шаг закладных деталей (Имл-4, Имл-5) для крепления направляющих должен быть 2500 мм. В случае попадания закладной детали в интервал от отметки верхней остановки до отметки 1400 мм выше верхней остановки, закладную деталь необходимо опустить на отметку верхней остановки. В случае попадания закладной детали в интервал от отметки верхней остановки до отметки 1100 мм ниже отметки верхней остановки, закладную деталь необходимо опустить на расстояние 1100 мм ниже отметки верхней остановки.
3. План шахт лифтов см. лист 38.
4. План приямка лифтов см. лист 38.
5. Спецификацию элементов крепления лифтового оборудования см. лист 39.
6. Двери шахты крепить к стенам анкерами А1

а - а

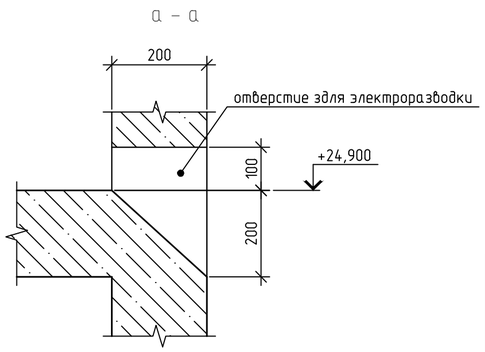

						384-09-2024-КЖ	
						Возведение многоквартирного жилого дома со встроенными помещениями помещениями торгово-административного назначения в границах ул.Игната Буйницкого- ул.Льва Толстого- ул.Буховщина в г. Молодечно.	
Изм.	Кол.уч.	Лист	№ док.	Подп.	Дата		
Утвердил		Борозенников			12.2025	Жилой дом	Стадия: С; Лист: 81; Листов:
Проверил		Борозенников			12.2025		
Разработал		Цыбулькин			12.2025	Развертка стен лифтовой шахты лифта Л1	ООО "ТитанПроект" г. Минск
Н.контроль		Колун			12.2025		

Согласовано

Взам. инв. №

Подп. и дата

Инв. № подл.

Копировал

А2

План шахты лифта Л2 в осях 18-20/Л-П

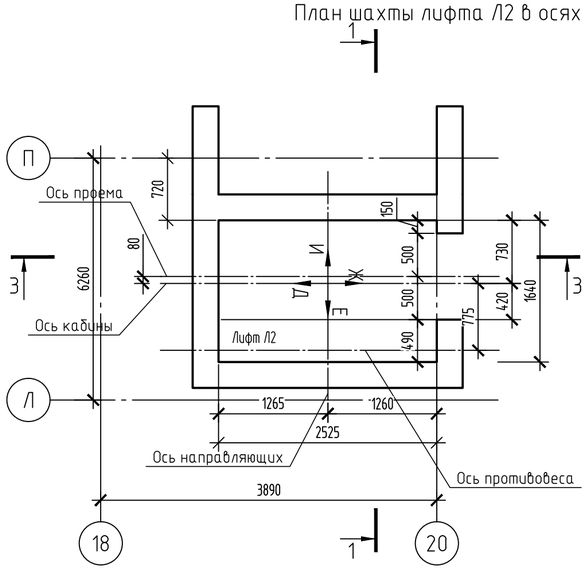

Схема размещения закладных в уровне пола приямка лифтовых шахт

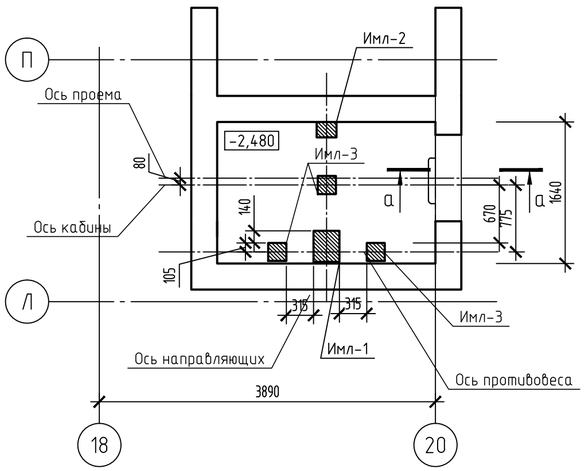

а-а

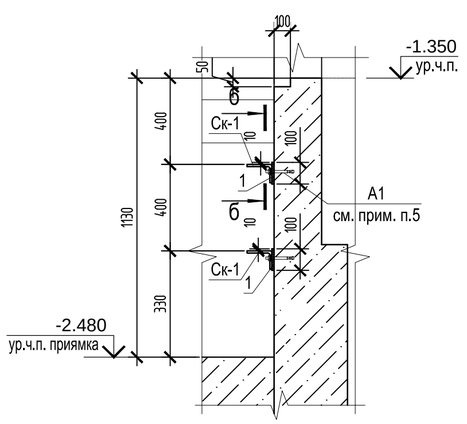

1-1

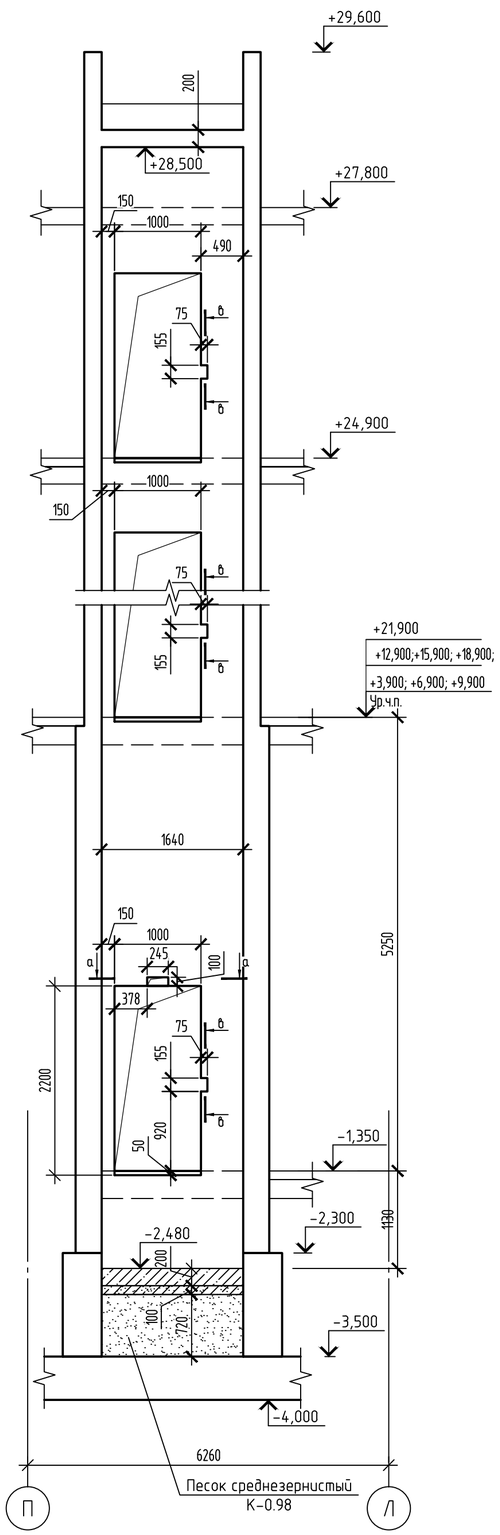

б-б

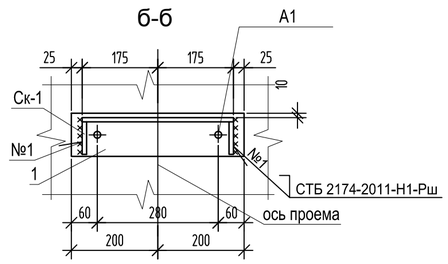

Данные для заказа лифта Л2

		Лифт Л2 АС-1.1-ПБА 1010ГТ
1	Наименование, адрес и телефон заказчика	
2	Реквизиты грузополучателся / почтовые, телеграф /	
3	Назначение и адрес здания где устанавливается лифт	Жилой дом
4	Назначение лифта	пассажирский
5	Грузоподъёмность и скорость лифта	Q=630кг, V=1,0 м/с
6	Высота подъёма кабины, м (от нижней до верхней остановки)	26.25
7	Размеры кабины, мм (ширина х глубина х высота)	1100 х 2100 х 2100
8	Требуется ли проходная кабина	нет
9	Количество дверей шахты	9
10	Число остановок кабины	9
11	Отметки основных посадочных этажей	-1.350; +3.900; +6,900; +9,900; +12,900; +15,900; +18,900; +21,900; +24,900;
12	Напряжение сети питающей лифт (220 или 380V)	380В
13	Система управления лифтом	кнопочная наружная с вызовом с любого этажа
14	Управление пассажирским лифтом /одиночное, групповое, парное/	
15	Число заказов лифтов одинаковых характеристик	1
16	Место положения шахты /вне здания, внутри, в лестничн. клетке/	внутри здания
17	Желательный срок поставки лифта /год, квартал/	по графику заказчика
18	Расположение машинного помещения	без машинного помещения
19	Материал шахты	бетон
20	Тип дверей	раздвижные EI30
21	Расположение противовеса	сбоку (слева)
22	Высота шахты, м	30.98
23	Металлическое обрамление проемов	да
24	Наличие рядом расположенных лифтов	нет

Согласовано

Взам. инв. №

Подп. и дата

Инв. № подл.

Изм.	Кол. уч.	Лист	№ док.	Подп.	Дата	384-09-2024-КЖ			
						Возведение многоквартирного жилого дома со встроенными помещениями помещениями торгово-административного назначения в границах ул.Игната Буйницкого- ул.Льва Толстого- ул.Буховщина в г. Молодечно.			
Утвердил		Борозенников			12.2025	Жилой дом	Стадия	Лист	Листов
Проверил		Борозенников			12.2025		С	82	
Разработал		Цыбулькин			12.2025	План шахты лифта Л2 в осях 18-20/Л-П Схема размещения закладных в уровне пола приямка лифтовых шахт Данные для заказа лифта Л2	ООО "ТитанПроект" г. Минск		
Н.контроль		Колун			12.2025				

2-2

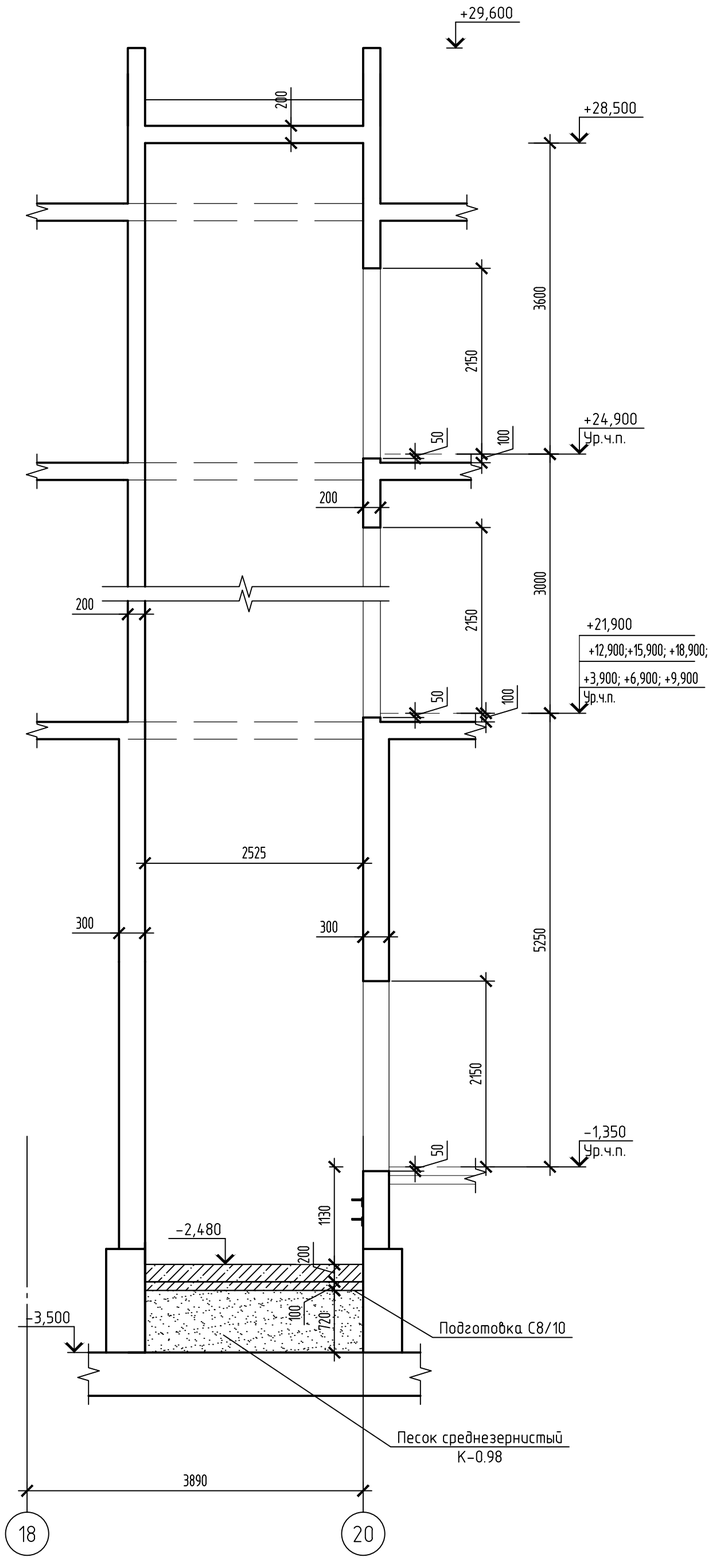

Схема расположения монтажных крюков в плите покрытия шахт лифтов Л2

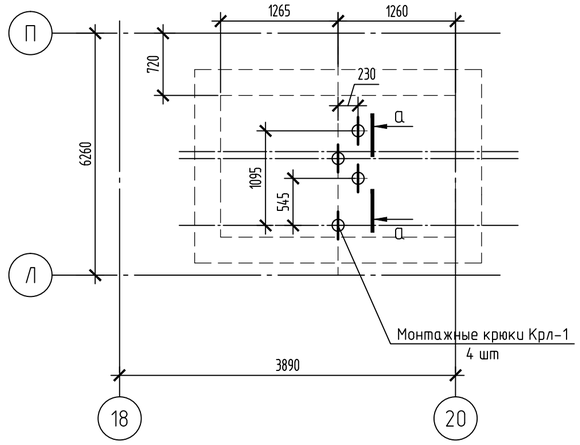

а - а

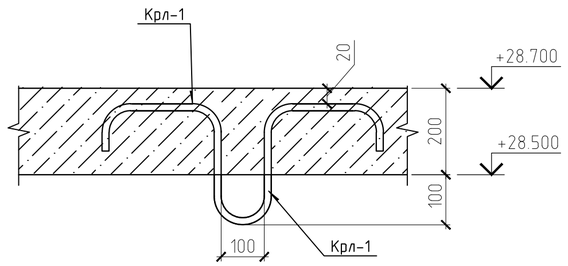

Ведомость деталей

Поз.	Эскиз
Крл-1	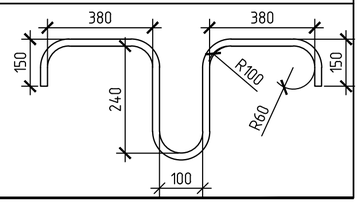

Спецификация элементов крепления лифтового оборудования Л2

Поз.	Обозначение	Наименование	Кол.	Масса ед., кг	Примечание
		Монолитная плита приямка			
Имл-1	384-09-2024-КЖ.И- Имл	Закладное изделие Имл-1	1	8.0	
Имл-2	384-09-2024-КЖ.И- Имл	Закладное изделие Имл-2	1	3.4	
Имл-3	384-09-2024-КЖ.И- Имл	Закладное изделие Имл-3	3	3.57	
		Монолитные стены			
1		Полоса $\frac{8\times100\ ГОСТ\ 103-2006}{Ст3кп2-1\ ГОСТ\ 535-2005}$ L=400	2	2.51	
Ск-1	384-09-2024-КЖ.И- Имл	Скоба Ск-1	2	1.18	
Имл-4	384-09-2024-КЖ.И- Имл	Закладное изделие Имл-4	22	5.47	
Имл-5	384-09-2024-КЖ.И- Имл	Закладное изделие Имл-5	38	3.47	
Имл-6	384-09-2024-КЖ.И- Имл	Закладное изделие Имл-6	1	14.7	
Имл-7	384-09-2024-КЖ.И- Имл	Закладное изделие Имл-7	1	2.7	
Имл-8	384-09-2024-КЖ.И- Имл	Закладное изделие Имл-8	1	4.3	
Имл-9	384-09-2024-КЖ.И- Имл	Закладное изделие Имл-9	1	2.22	
А1	типа "HILTI"	Анкер HSV M12x100	130		
		Монолитная плита покрытия			
Крл-1	СТБ 1704-2012	⌀20 S240, L=1960	4	4.81	см.вед. деталей
		Песок среднезернистый	3.0		м3

1. Общие указания по устройству лифтовых шахт см. лист 40.
2. План шахт лифтов см. лист 38.
3. План приямка лифтов см. лист 38.
4. Сечение 2-2 замаркировано на листе 38.
5. Развертки стен лифтовых шахт см. листы 40, 41.
6. Данные для заказа лифтов см. лист 38.
7. Допустимая нагрузка на крюк Крл-1 - 3.0 тонны.

Согласовано

Взам. инв. №

Подп. и дата

Инв. № подл.

Изм.	Кол. уч.	Лист	№ док.	Подп.	Дата	384-09-2024-КЖ		
						Возведение многоквартирного жилого дома со встроенными помещениями помещениями торгово-административного назначения в границах ул.Игната Буйницкого- ул.Льва Толстого- ул.Буховщина в г. Молодечно.		
Утвердил		Борозенников			12.2025	Жилой дом	Стадия: С	Лист: 83	Листов:
Проверил		Борозенников			12.2025				
Разработал		Цыбулькин			12.2025	Сечение 2-2. Спецификация элементов крепления лифтового оборудования Л2. Схема расположения монтажных крюков в плите покрытия шахт лифтов Л2	ООО "ТитанПроект" г. Минск		
Н.контроль		Колун			12.2025				

Копировал

А2

Развертка стен лифтовой шахты лифта Л2

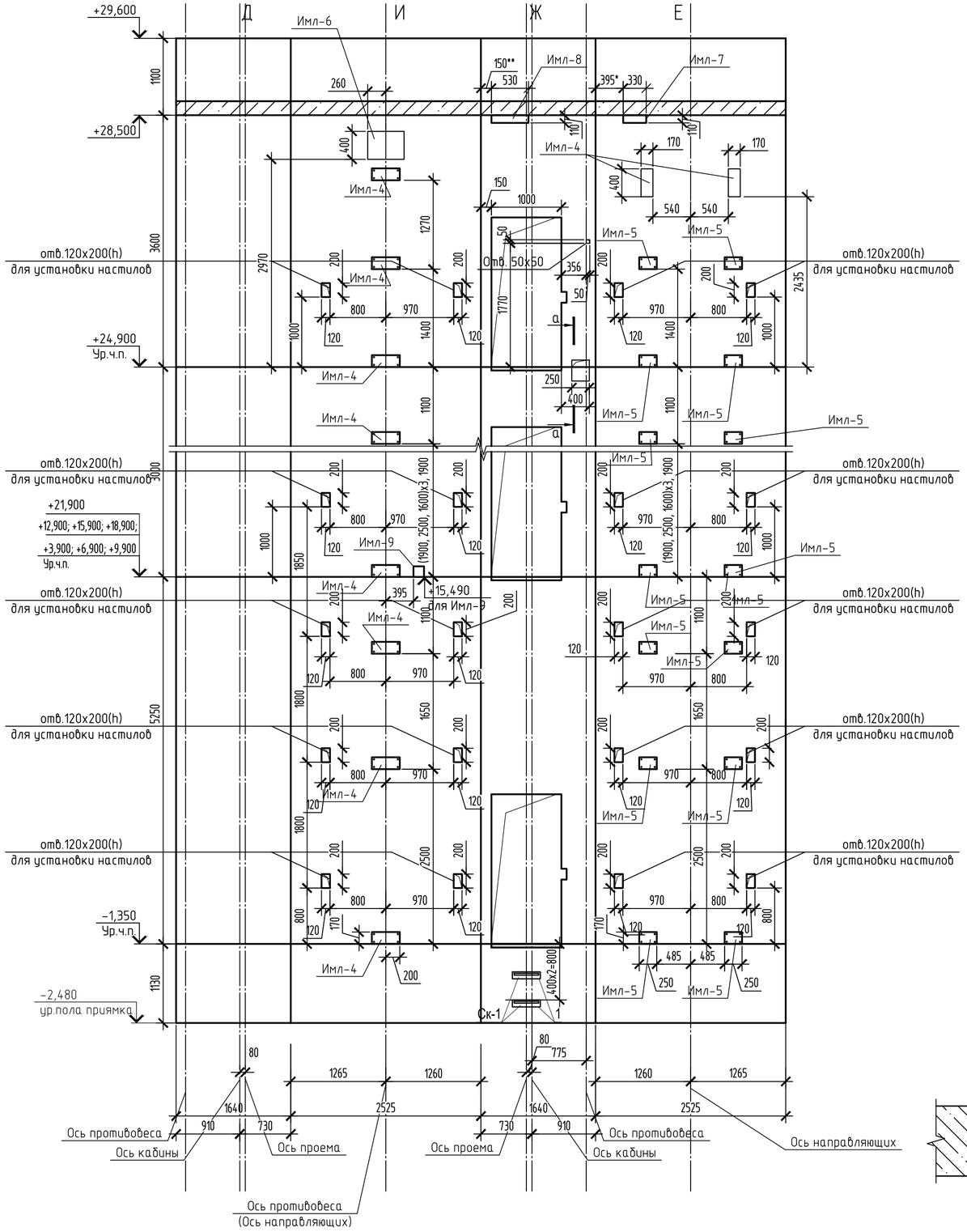

а – а

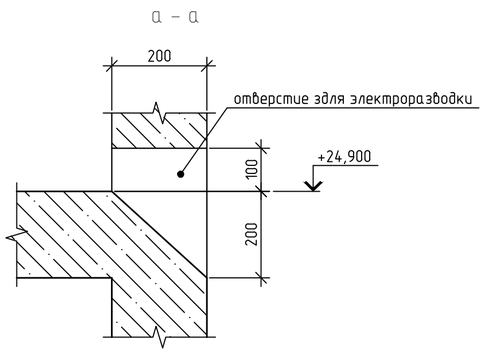

Общие указания по устройству лифтовых шахт

1. Лифтовые шахты запроектированы монолитными железобетонными в соответствии с требованиями альбома заданий на проектирование строительной части лифтовых установок АС-1.1-ПБА 1010ГТ.
2. Армирование конструкций лифтовой шахты осуществляется отдельными стержнями из арматуры класса S500 СТБ 1704-2012. Места пересечений отдельных стержней вязать вязальной отожженной проволокой диаметром 1,2мм ГОСТ 3282-74.
3. Проектное положение арматурных стержней должно обеспечиваться правильной расстановкой поддерживающих устройств, шаблонов, фиксаторов, подставок, прокладок. Запрещается применение прокладок из обрезков арматуры, деревянных брусков и щебня. При производстве работ обратить особое внимание на соблюдение указанного в рабочих чертежах защитного слоя бетона для арматуры.
4. Замена предусмотренной проектом арматурной стали по классу, марке, сортаменту должна быть согласована с проектной организацией.
5. Смонтированная арматура должна быть принята авторским надзором с составлением акта на скрытые работы.
6. Непосредственно перед бетонированием опалубка и рабочие швы конструкций должны быть очищены от мусора и грязи, а арматура от налета ржавчины механическим способом. В зимнее время опалубка должна быть очищена от снега и наледи. Очищенные поверхности опалубки и рабочих швов конструкций должы быть промыты водой и просушены струей воздуха.
7. Бетон необходимо защищать от попадания атмосферных осадков, потерь влаги, поддерживать температурно-влажностный режим с созданием условий, обеспечивающих нарастание его прочности. Мероприятия по уходу за бетоном, порядок и сроки их проведения, контроль за их выполнением и сроки распалубки конструкций должны устанавливаться разработанным ППР.
8. Поверхность рабочих швов, устраиваемых при укладке бетонной смеси, должна быть перпендикулярна вертикальной оси бетонируемых стен и горизонтальной поверхности плит.
9. Снятие опалубки производить по достижению бетоном 70% проектного класса по прочности на сжатие в теплый период года и 85% - в холодных период года.
10. Стены шахты должны быть строго вертикальными, отклонение от вертикальной плоскости должно быть не более указаных в ТНПА (не более 30мм на всю высоту шахты).
11. Монтаж конструкций производить в соответствии с требованиями СН 1.03.01-2019 "Возведение строительных конструкций, зданий и сооружений". Монтаж конструкций следует производить по утвержденному проекту производства монтажных работ.
12. Производство работ выполнять с соблюдением правил техники безопасности в соответствии с "Правилами по охране труда при выполнении строительных работ" (постановление Минстройархитектуры РБ №9 от 06.03.2020) и разработанного ППР.

1. Общие указания см. лист 2.
2. Шаг закладных деталей (Имл-4, Имл-5) для крепления направляющих должен быть 2500 мм. В случае попадания закладной детали в интервал от отметки верхней остановки до отметки 1400 мм выше верхней остановки, закладную деталь необходимо опустить на отметку верхней остановки. В случае попадания закладной детали в интервал от отметки верхней остановки до отметки 1100 мм ниже отметки верхней остановки, закладную деталь необходимо опустить на расстояние 1100 мм ниже отметки верхней остановки.
3. План шахт лифтов см. лист 38.
4. План приямка лифтов см. лист 38.
5. Спецификацию элементов крепления лифтового оборудования см. лист 39.
6. Двери шахты крепить к стенам анкерами А1

Изм.	Кол.уч.	Лист	№ док.	Подп.	Дата	384-09-2024-КЖ		
						Возведение многоквартирного жилого дома со встроенными помещениями помещениями торгово-административного назначения в границах ул.Игната Буйницкого- ул.Льва Толстого- ул.Буховщина в г. Молодечно.		
Утвердил	Борозенников				12.2025	Жилой дом	Стадия: С	Лист: 84	Листов:
Проверил	Борозенников				12.2025				
Разработал	Цыбулькин				12.2025	Развертка стен лифтовой шахты лифта Л2	ООО "ТитанПроект" г. Минск		
Н.контроль	Колун				12.2025				

Согласовано

Взам. инв. №

Подп. и дата

Инв. № подл.

Копировал

А2

Схема армирования монолитной плиты приямка лифтовой шахты лифта Л2

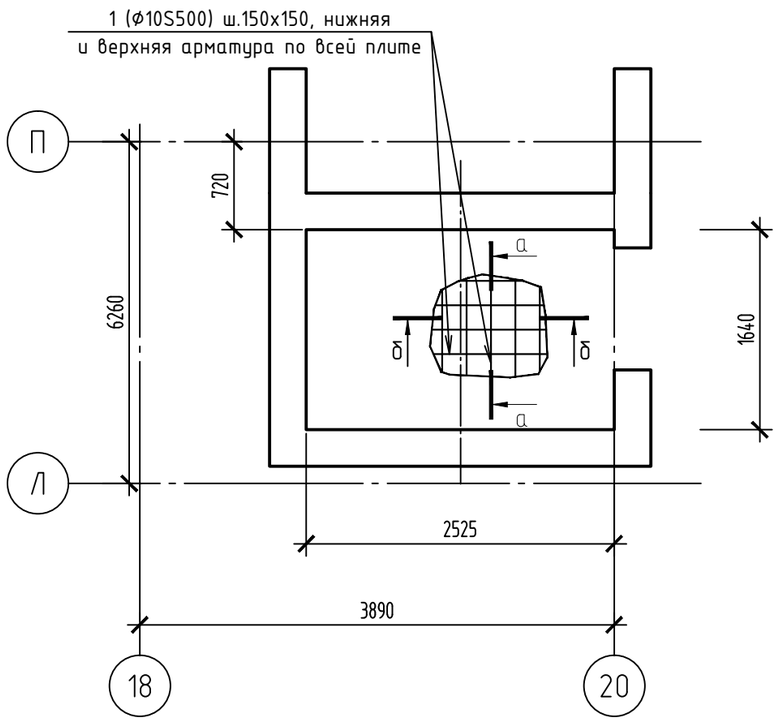

Спецификация элементов плиты приямка

Поз.	Обозначение	Наименование	Кол.	Масса ед., кг	Примечание
1	СТБ 1704-2012	ф10 S500, L=116 м.п.	1	71.52	
Ф-1	СТБ 1704-2012	ф10 S500, L=960	20	0.6	см.вед. дет.
		Материалы			
		Бетон класса С20/25	0.83	м3	
		Бетон класса С8/10	0.42	м3	

Ведомость деталей

Поз.	Эскиз
Ф-1	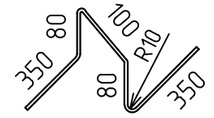

Высота указана по наружной грани стержня

а – а

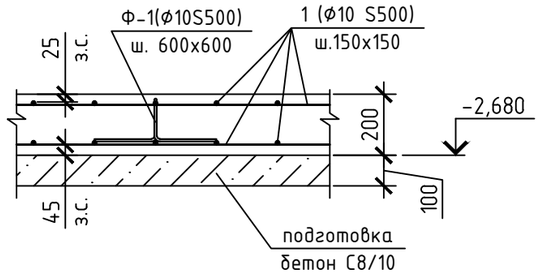

б – б

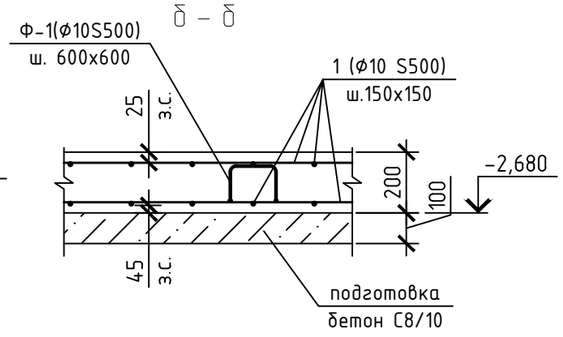

1. Данный лист читать совместно с листами 82...84.
2. Закладные изделия в плите см. лист 82.
3. Общие указания по устройству лифтовых шахт см. лист 84.

Ведомость расхода стали, кг

Марка элемента	Изделия арматурные		
	Арматура класса		Всего
	S500		
	СТБ 1704-2012		
	ф10	Итого	
Плита приямка Л2	83,52	83,52	83,52

Изм.	Кол.уч.	Лист	№ док.	Подп.	Дата
Утвердил		Борозенников			12.2025
Проверил		Борозенников			12.2025
Разработал		Цыбулькин			12.2025
Н.контроль		Колун			12.2025

384-09-2024-КЖ

Возведение многоквартирного жилого дома со встроенными помещениями помещениями торгово-административного назначения в границах ул.Игната Буйницкого- ул.Льва Толстого- ул.Буховщина в г. Молодечно.

Стадия	Лист	Листов
С	85	

Жилой дом

Схема армирования монолитной плиты приямка лифтовой шахты лифтов Л2. Спецификация элементов плиты приямка. Ведомость расхода стали, кг

ООО "ТитанПроект" г. Минск

Копировал А3

Согласовано

Взам. инв. №

Подп. и дата

Инв. № подл.

План шахты лифта Л3 в осях 22-24/Г-Е

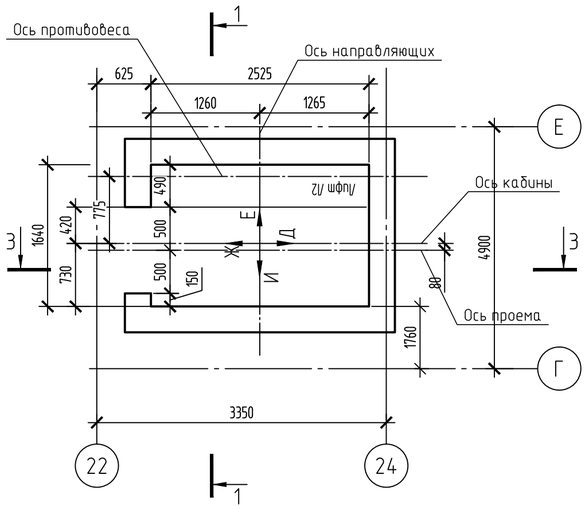

1-1

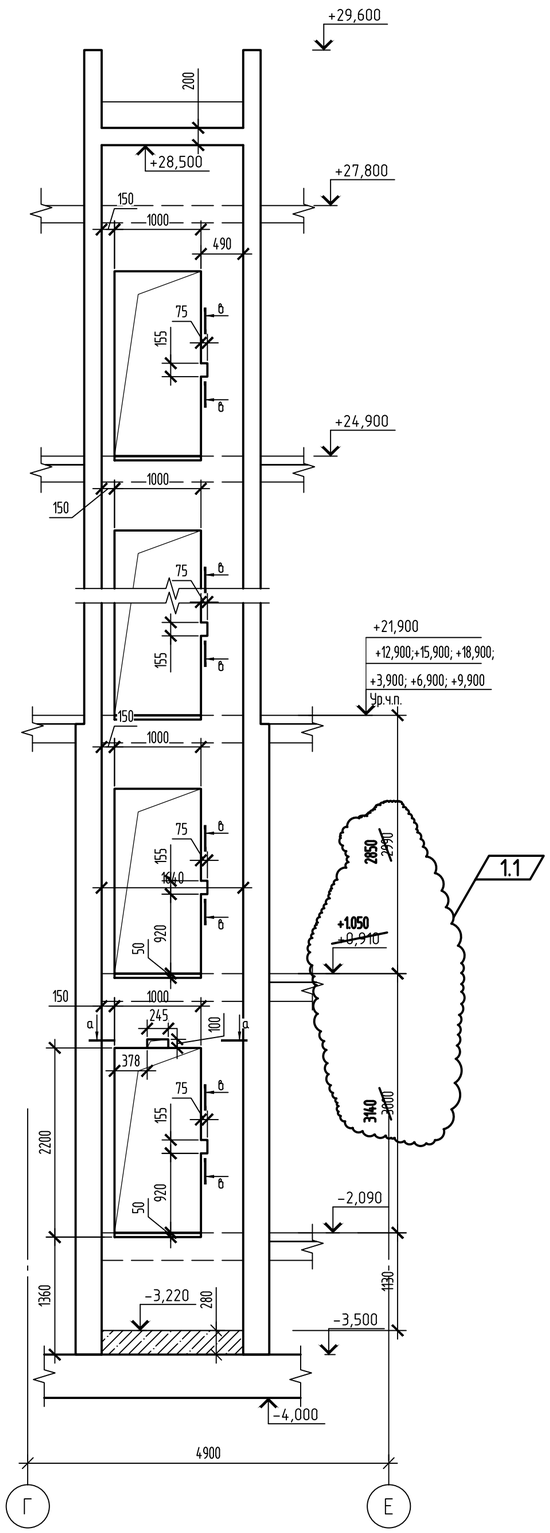

Схема размещения закладных в уровне пола приямка лифтовых шахт

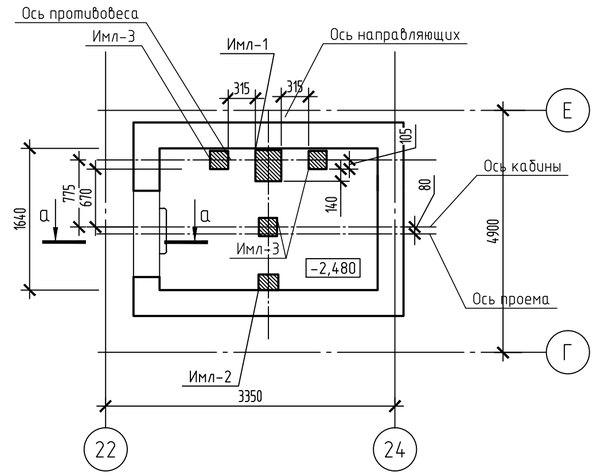

а-а

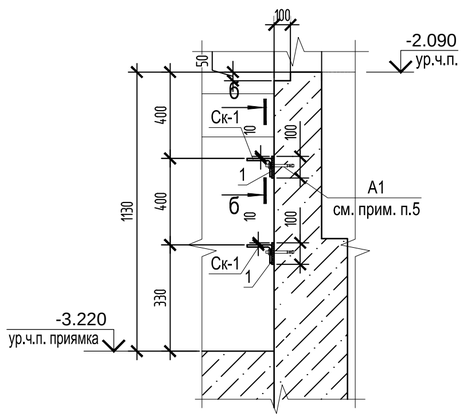

б-б

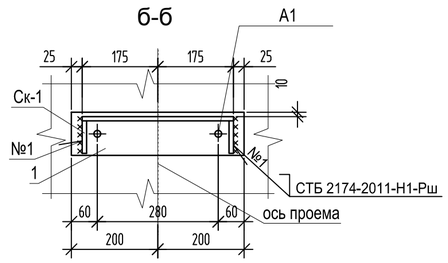

Данные для заказа лифта Л3

		Лифт Л3 АС-1.1-ПБА 1010ГТ
1	Наименование, адрес и телефон заказчика	
2	Реквизиты грузополучателся / почтовые, телеграф /	
3	Назначение и адрес здания где устанавливается лифт	Жилой дом
4	Назначение лифта	пассажирский
5	Грузоподъёмность и скорость лифта	Q=630кг, V=1,0 м/с
6	Высота подъёма кабины, м (от нижней до верхней остановки)	26.99
7	Размеры кабины, мм (ширина х глубина х высота)	1100 х 2100 х 2100
8	Требуется ли проходная кабина	нет
9	Количество дверей шахты	10
10	Число остановок кабины	10
11	Отметки основных посадочных этажей	-2.090; +0.910; +3.900; +6,900; +9,900; +12,900; +15,900; +18,900; +21,900; +24,900;
12	Напряжение сети питающей лифт (220 или 380V)	380В
13	Система управления лифтом	кнопочная наружная с вызовом с любого этажа
14	Управление пассажирским лифтом /одиночное, групповое, парное/	
15	Число заказов лифтов одинаковых характеристик	1
16	Место положения шахты /вне здания, внутри, в лестничн. клетке/	внутри здания
17	Желательный срок поставки лифта /год, квартал/	по графику заказчика
18	Расположение машинного помещения	без машинного помещения
19	Материал шахты	бетон
20	Тип дверей	раздвижные EI30
21	Расположение противовеса	сбоку (слева)
22	Высота шахты, м	31.72
23	Металлическое обрамление проемов	да
24	Наличие рядом расположенных лифтов	нет

Согласовано

Взам. инв. №

Подп. и дата

Инв. № подл.

						384-09-2024-КЖ
1	1	-	18-26		02.2026	Возведение многоквартирного жилого дома со встроенными помещениями помещениями торгово-административного назначения в границах ул.Игната Буйницкого- ул.Льва Толстого- ул.Буховщина в г. Молодечно.
Изм.	Кол. уч.	Лист	№ док.	Подп.	Дата	
Утвердил		Борозенников			12.2025	Жилой дом
Проверил		Борозенников			12.2025	
Разработал		Цыбулькин			12.2025	План шахты лифта Л3 в осях 22-24/Г-Е Схема размещения закладных в уровне пола приямка лифтовых шахт Данные для заказа лифта Л3
Н.контроль		Колун			12.2025	

Стадия	Лист	Листов
С	86	

ООО "ТитанПроект"
г. Минск

Копировал

А2

2-2

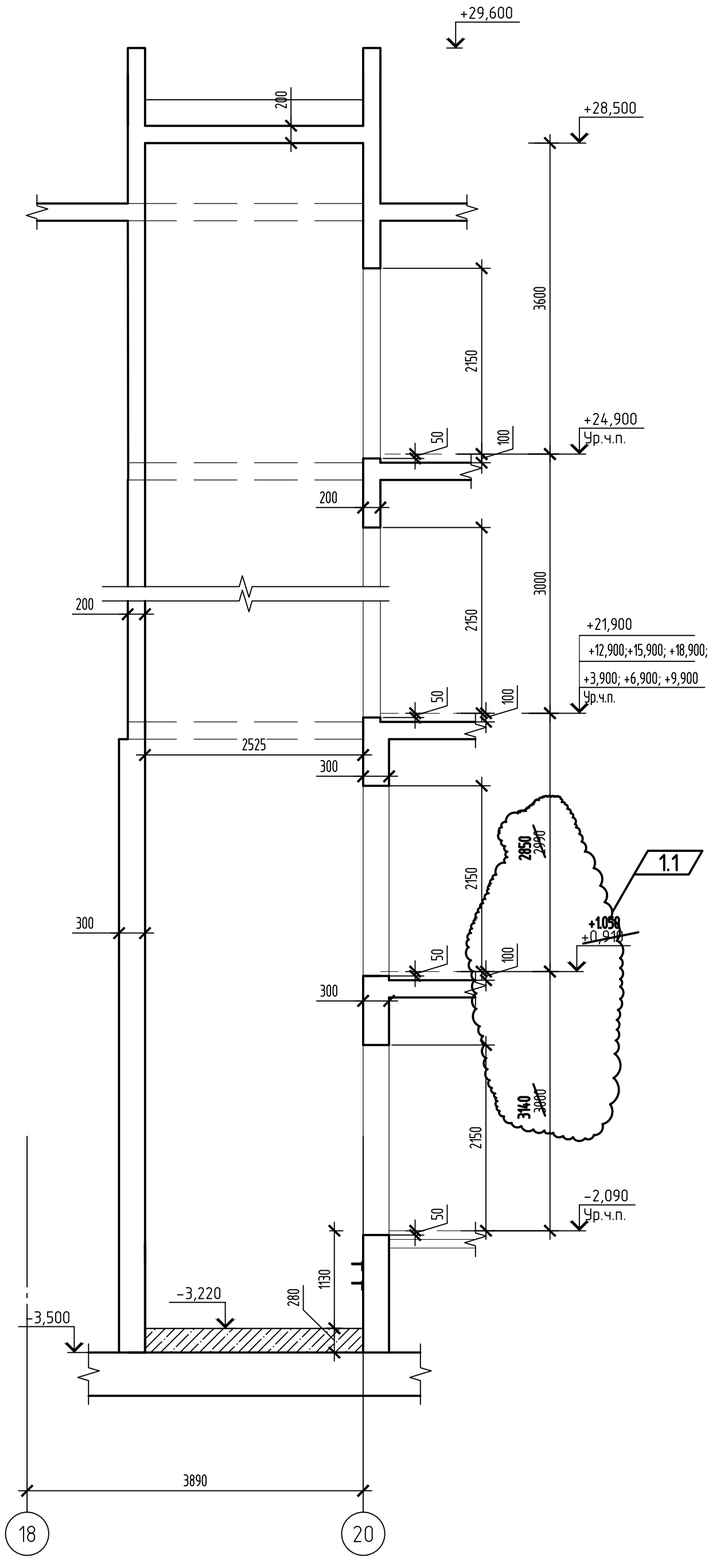

Схема расположения монтажных крюков в плите покрытия шахт лифтов Л3

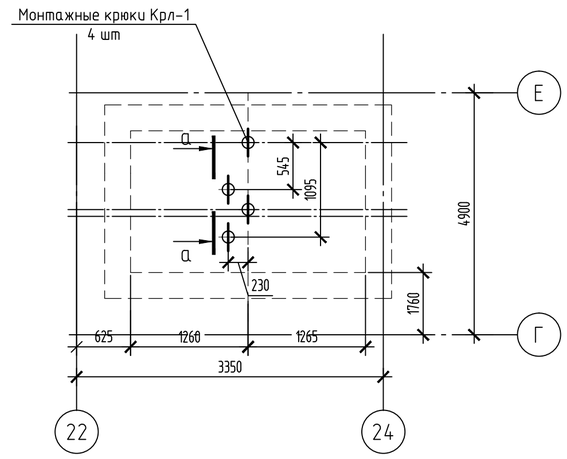

а - а

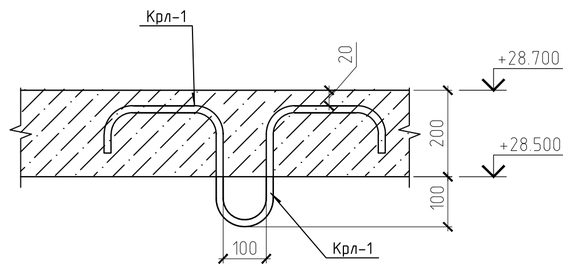

Ведомость деталей

Поз.	Эскиз
Крл-1	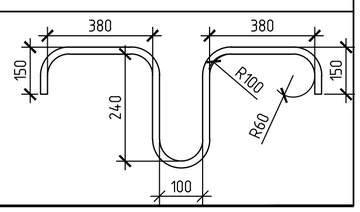

Спецификация элементов крепления лифтового оборудования Л3

Поз.	Обозначение	Наименование	Кол.	Масса ед., кг	Примечание
		Монолитная плита приямка			
Имл-1	384-09-2024-КЖ.И- Имл	Закладное изделие Имл-1	1	8.0	
Имл-2	384-09-2024-КЖ.И- Имл	Закладное изделие Имл-2	1	3.4	
Имл-3	384-09-2024-КЖ.И- Имл	Закладное изделие Имл-3	3	3.57	
		Монолитные стены			
1		Полоса $\frac{8\times100\ ГОСТ\ 103-2006}{Ст3кп2-1\ ГОСТ\ 535-2005}$ L=400	2	2.51	
Ск-1	384-09-2024-КЖ.И- Имл	Скоба Ск-1	2	1.18	
Имл-4	384-09-2024-КЖ.И- Имл	Закладное изделие Имл-4	22	5.47	
Имл-5	384-09-2024-КЖ.И- Имл	Закладное изделие Имл-5	38	3.47	
Имл-6	384-09-2024-КЖ.И- Имл	Закладное изделие Имл-6	1	14.7	
Имл-7	384-09-2024-КЖ.И- Имл	Закладное изделие Имл-7	1	2.7	
Имл-8	384-09-2024-КЖ.И- Имл	Закладное изделие Имл-8	1	4.3	
Имл-9	384-09-2024-КЖ.И- Имл	Закладное изделие Имл-9	1	2.22	
А1	типа "HILTI"	Анкер HSV M12x100	130		
		Монолитная плита покрытия			
Крл-1	СТБ 1704-2012	⌀20 S240, L=1960	4	4.81	см.вед. деталей

1. Общие указания по устройству лифтовых шахт см. лист 40.
2. План шахт лифтов см. лист 38.
3. План приямка лифтов см. лист 38.
4. Сечение 2-2 замаркировано на листе 38.
5. Развертки стен лифтовых шахт см. листы 40, 41.
6. Данные для заказа лифтов см. лист 38.
7. Допустимая нагрузка на крюк Крл-1 – 3.0 тонны.

Согласовано

Взам. инв. №

Подп. и дата

Инв. № подл.

						384-09-2024-КЖ	
1	1	-	18-26		02.2026	Возведение многоквартирного жилого дома со встроенными помещениями помещениями торгово-административного назначения в границах ул.Игната Буйницкого- ул.Льва Толстого- ул.Буховщина в г. Молодечно.	
Изм.	Кол. уч.	Лист	№ док.	Подп.	Дата		
Утвердил	Борозенников				12.2025	Жилой дом	Стадия: С; Лист: 87; Листов:
Проверил	Борозенников				12.2025		
Разработал	Цыбулькин				12.2025	Сечение 2-2. Спецификация элементов крепления лифтового оборудования Л3. Схема расположения монтажных крюков в плите покрытия шахт лифтов Л3	ООО "ТитанПроект" г. Минск
Н.контроль	Колун				12.2025		

Копировал

А2

Развертка стен лифтовой шахты лифта Л3

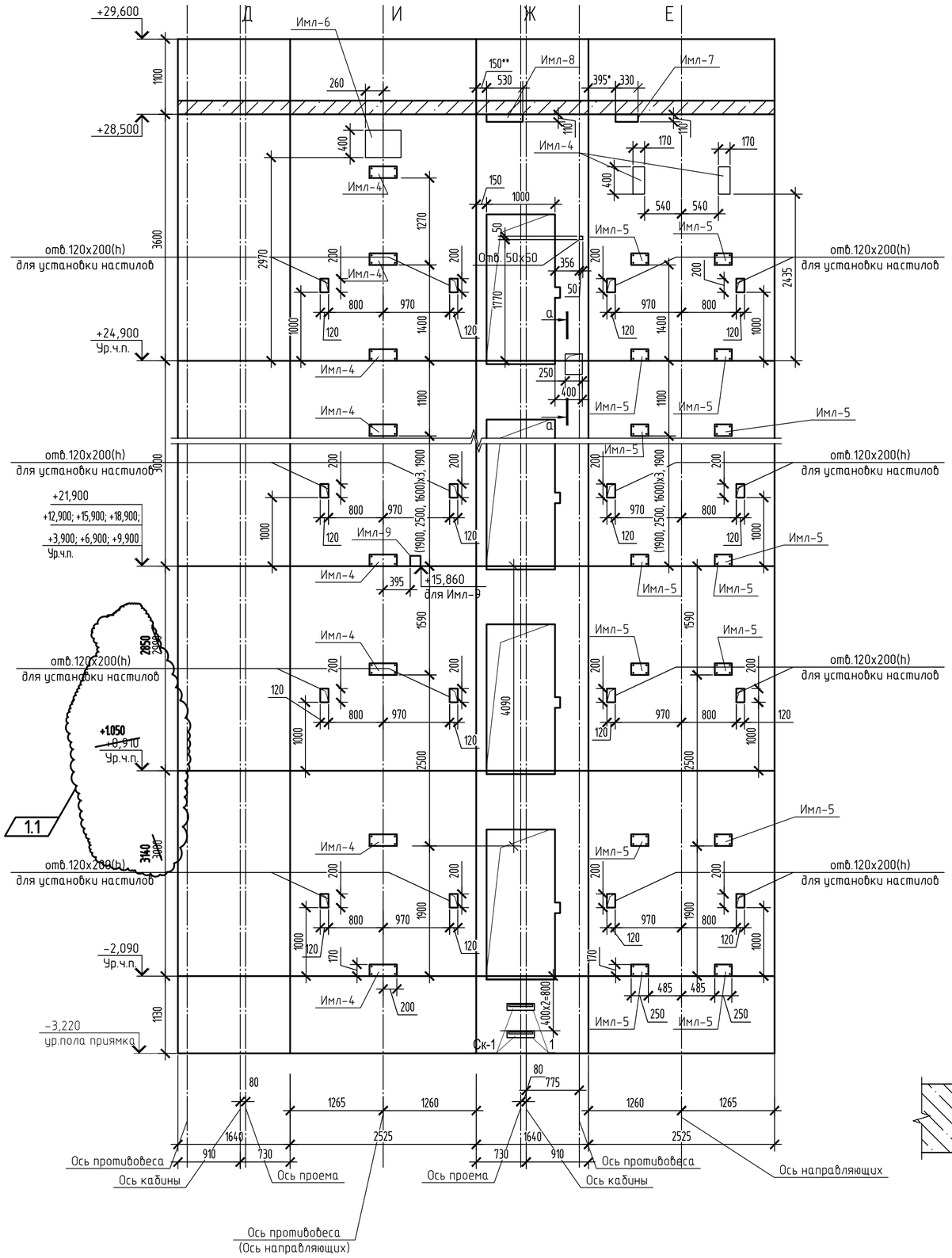

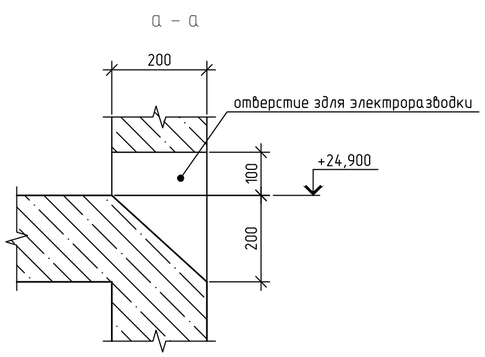

Общие указания по устройству лифтовых шахт

1. Лифтовые шахты запроектированы монолитными железобетонными в соответствии с требованиями альбома заданий на проектирование строительной части лифтовых установок АС-1.1-ПБА 1010ГТ.
2. Армирование конструкций лифтовой шахты осуществляется отдельными стержнями из арматуры класса S500 СТБ 1704-2012. Места пересечений отдельных стержней вязать вязальной отожженной проволокой диаметром 1,2мм ГОСТ 3282-74.
3. Проектное положение арматурных стержней должно обеспечиваться правильной расстановкой поддерживающих устройств, шаблонов, фиксаторов, подставок, прокладок. Запрещается применение прокладок из обрезков арматуры, деревянных брусков и щебня. При производстве работ обратить особое внимание на соблюдение указанного в рабочих чертежах защитного слоя бетона для арматуры.
4. Замена предусмотренной проектом арматурной стали по классу, марке, сортаменту должна быть согласована с проектной организацией.
5. Смонтированная арматура должна быть принята авторским надзором с составлением акта на скрытые работы.
6. Непосредственно перед бетонированием опалубка и рабочие швы конструкций должны быть очищены от мусора и грязи, а арматура от налета ржавчины механическим способом. В зимнее время опалубка должна быть очищена от снега и наледи. Очищенные поверхности опалубки и рабочих швов конструкций должы быть промыты водой и просушены струей воздуха.
7. Бетон необходимо защищать от попадания атмосферных осадков, потерь влаги, поддерживать температурно-влажностный режим с созданием условий, обеспечивающих нарастание его прочности. Мероприятия по уходу за бетоном, порядок и сроки их проведения, контроль за их выполнением и сроки распалубки конструкций должны устанавливаться разработанным ППР.
8. Поверхность рабочих швов, устраиваемых при укладке бетонной смеси, должна быть перпендикулярна вертикальной оси бетонируемых стен и горизонтальной поверхности плит.
9. Снятие опалубки производить по достижению бетоном 70% проектного класса по прочности на сжатие в теплый период года и 85% - в холодных период года.
10. Стены шахты должны быть строго вертикальными, отклонение от вертикальной плоскости должно быть не более указаных в ТНПА (не более 30мм на всю высоту шахты).
11. Монтаж конструкций производить в соответствии с требованиями СН 1.03.01-2019 "Возведение строительных конструкций, зданий и сооружений". Монтаж конструкций следует производить по утвержденному проекту производства монтажных работ.
12. Производство работ выполнять с соблюдением правил техники безопасности в соответствии с "Правилами по охране труда при выполнении строительных работ" (постановление Минстройархитектуры РБ №9 от 06.03.2020) и разработанного ППР.

1. Общие указания см. лист 2.
2. Шаг закладных деталей (Имл-4, Имл-5) для крепления направляющих должен быть 2500 мм. В случае попадания закладной детали в интервал от отметки верхней остановки до отметки 1400 мм выше верхней остановки, закладную деталь необходимо опустить на отметку верхней остановки. В случае попадания закладной детали в интервал от отметки верхней остановки до отметки 1100 мм ниже отметки верхней остановки, закладную деталь необходимо опустить на расстояние 1100 мм ниже отметки верхней остановки.
3. План шахт лифтов см. лист 38.
4. План приямка лифтов см. лист 38.
5. Спецификацию элементов крепления лифтового оборудования см. лист 39.
6. Двери шахты крепить к стенам анкерами А1

Изм.	Кол. уч.	Лист	№ док.	Подп.	Дата
1	1	-	18-26		02.2026

384-09-2024-КЖ

Возведение многоквартирного жилого дома со встроенными помещениями помещениями торгово-административного назначения в границах ул.Игната Буйницкого- ул.Льва Толстого- ул.Буховщина в г. Молодечно.

Утвердил	Борозенников		12.2025
Проверил	Борозенников		12.2025
Разработал	Цыбулькин		12.2025
Н.контроль	Колун		12.2025

Жилой дом

Стадия	Лист	Листов
С	88	

Развертка стен лифтовой шахты лифта Л3

ООО "ТитанПроект" г. Минск

Согласовано

Взам. инв. №

Подп. и дата

Инв. № подл.

Копировал

А2