Ведомость чертежей основного комплекта

Лист	Наименование	Примечание
1	Общие данные.	
2	Схема структурная диспетчеризации лифтов.	
3	Схема соединений и подключения внешних проводок (начало)	
4	Схема соединений и подключения внешних проводок (окончание)	
5	План расположения сетей диспетчеризации на отм. 0,000.	
6	Фрагменты планов расположения сетей диспетчеризации на отм.+24,900 в осях	
	в осях 5-7/П-Т; 20-25/Л-П; 22-25/Г-Е	

Ведомость прилагаемых документов

Обозначение	Наименование	Примечание
	Прилагаемые документы	
384-09-2024-ДЛ.СО	Спецификация оборудования, изделий и материалов	на 2-х листе

Общие указания

Исходными данными при разработке раздела проекта послужили:

а) задание на проектирование;

б) технические условия ОАО "Лифтсервис"№12-338-115 от 12.11.2024г.;

в) материалы архитектурно-строительной части проекта;

Проект разработан в соответствии с требованиями следующих ТНПА:

– СН 1.02.02-2023 – "Состав и содержание проектной документации"

– СН 4.04.02-2019 – "Системы связи и диспетчеризации инженерного оборудования жилых и общественных зданий";

– "Правила устройства и безопасной эксплуатации лифтов и строительных грузопассажирских подъемников" ПУБЭЛ и СГП.

Проект разработан в соответствии с заданием на проектирование, техническим регламентом «Здания и сооружения, строительные материалы и изделия. Безопасность», актами законодательства Республики Беларусь, межгосударственными и национальными ТНПА, с соблюдением технических условий.

При закупке оборудования с техническими характеристиками и параметрами, отличающимися от приведенных в спецификациях оборудования, в разработанную проектную документацию вносятся изменения по поручению заказчика на договорной основе.

Взам. инв. №

Подп. и дата

Инв. № подл.

Изм.	Кол. уч.	Лист	№ док.	Подп.	Дата
Утвердил	Боброва				12.2025
Проверил	Боброва				12.2025
Разработал	Якубовский				12.2025
Н.контроль	Якубовский				12.2025

384-09-2024-ДЛ

Возведение многоквартирного жилого дома со встроенными помещениями помещениями торгово-административного назначения в границах ул.Игната Буйницкого- ул.Льва Толстого- ул.Буховщина в г. Молодечно.

Стадия	Лист	Листов
С	1	6

Жилой дом

Общие данные

ООО "ТитанПроект" г. Минск

Формат А3

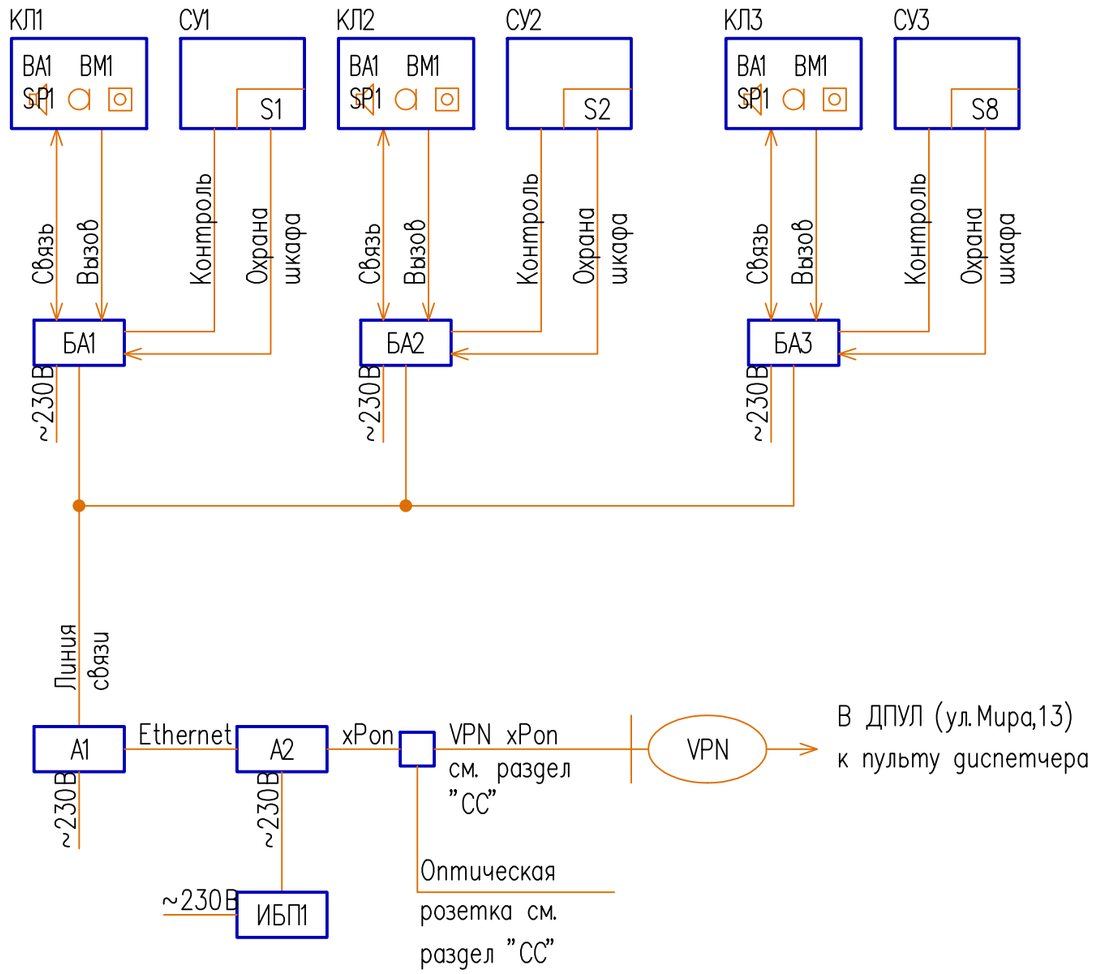

Позицион. обознач.	Наименование	Кол.	Примечание
СУ1 ... СУ3	Станция управления лифтом серии УЛ с платой ПУ-3, ОАО "Могилевлифтмаш"	3	В комплекте с лифтовым оборудованием
	Приборы и аппаратура по месту		
БА1 ... БА3	Блок абонентский СКИО «Беллифт» в комплекте с аккумуляторной батареей ПДЖИ.421453.007-05	3	
А1	Концентратор Ethernet ПДЖИ 421.453.005	1	
А2	Модем ONT xPON	1	Поставляется службой "МГТС"
ИБП1	Источник бесперебойного питания для модема ONT в составе: – Источник резервированный Резерв-12/2В0Х – 1 шт; – Батарея аккумуляторная Security SP 12-7, 12V – 1 шт; – Коннектор АР008 – 1 шт;	1	
S1 ... S3	Извещатель охранный магнитоконтактный ИО-102-16	3	
КЛ1 ... КЛ3	Кабина лифта в составе:	3	В комплекте с лифтовым оборудованием
ВА1	Динамик – 1 шт;		
ВМ1	Микрофон 1 шт;		
SP1	Кнопка вызова 1 шт;		

Схема диспетчеризации выполнена для лифтов №№ 1 ... 3.

Согласовано

Взам. инв. №

Подп. и дата

Инв. № подл.

Изм.	Кол. уч.	Лист	№ док.	Подп.	Дата
Утвердил	Боброва				12.2025
Проверил	Боброва				12.2025
Разработал	Якубовский				12.2025
Н. контроль	Якубовский				12.2025

384-09-2024-ДЛ

Возведение многоквартирного жилого дома со встроенными помещениями помещениями торгово-административного назначения в границах ул. Игната Буйницкого- ул. Льва Толстого- ул. Буховщина в г. Молодечно.

Жилой дом	Стадия	Лист	Листов
	С	2	
Схема структурная диспетчеризации лифтов	ООО "ТитанПроект" г. Минск		

Формат А3

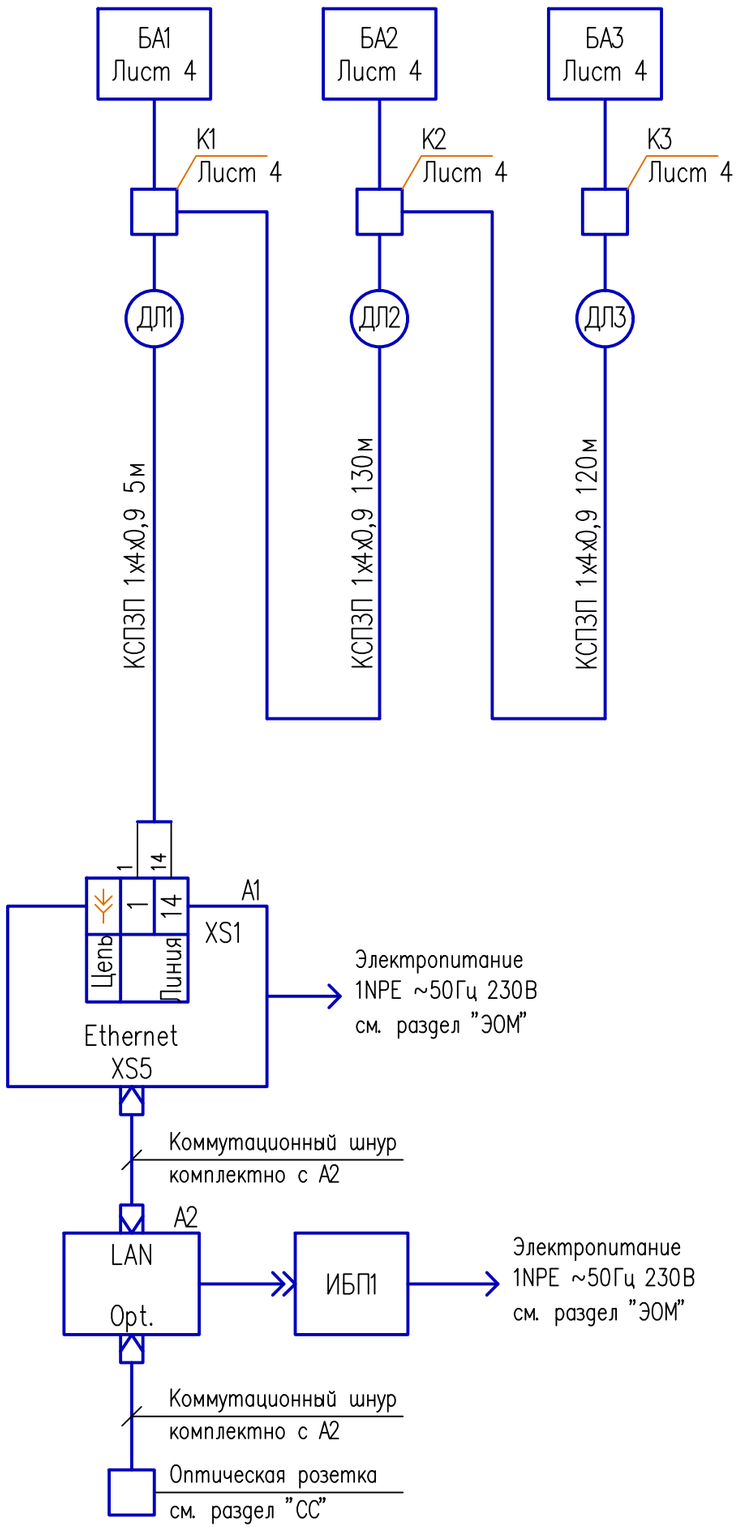

Позицион. обознач.	Наименование	Кол.	Примечание
К1 ... К3	Коробка соединительная КС–20	3	
	Провод монтажный НВ 0.5	265	м
	Кабель монтажный КСПЗП 1х4х0,9	255	м
	Трубка ПВХ–38х19х4 ТУ6–19–254–84	30	м
	Труба поливинилхлоридная ПВХ–В–Р ЭП 20У	180	м

1. Позиции приборов указаны согласно схемы структурной лист 2.
2. Подключения проводок выполнить в соответствии с технической документацией на оборудование.
3. Перечень материалов приведен для лифтов №№1 ... 3.
4. Заземление выполнить в соответствии с технической документацией на средства автоматизации, для заземления использовать провод установочный ПУГВ 4.0.

Согласовано

Взам. инв. №

Подп. и дата

Инв. № подл.

Изм.	Кол. уч.	Лист	№ док.	Подп.	Дата
Утвердил	Боброва				12.2025
Проверил	Боброва				12.2025
Разработал	Якубовский				12.2025
Н. контроль	Якубовский				12.2025

384–09–2024–ДЛ

Возведение многоквартирного жилого дома со встроенными помещениями помещениями торгово–административного назначения в границах ул. Игната Буйницкого– ул. Льва Толстого– ул. Буховщина в г. Молодечно.

Жилой дом	Стадия	Лист	Листов
	С	3	
Схема соединений и подключений внешних проводок (начало)	ООО "ТитанПроект" г. Минск		

Формат А3

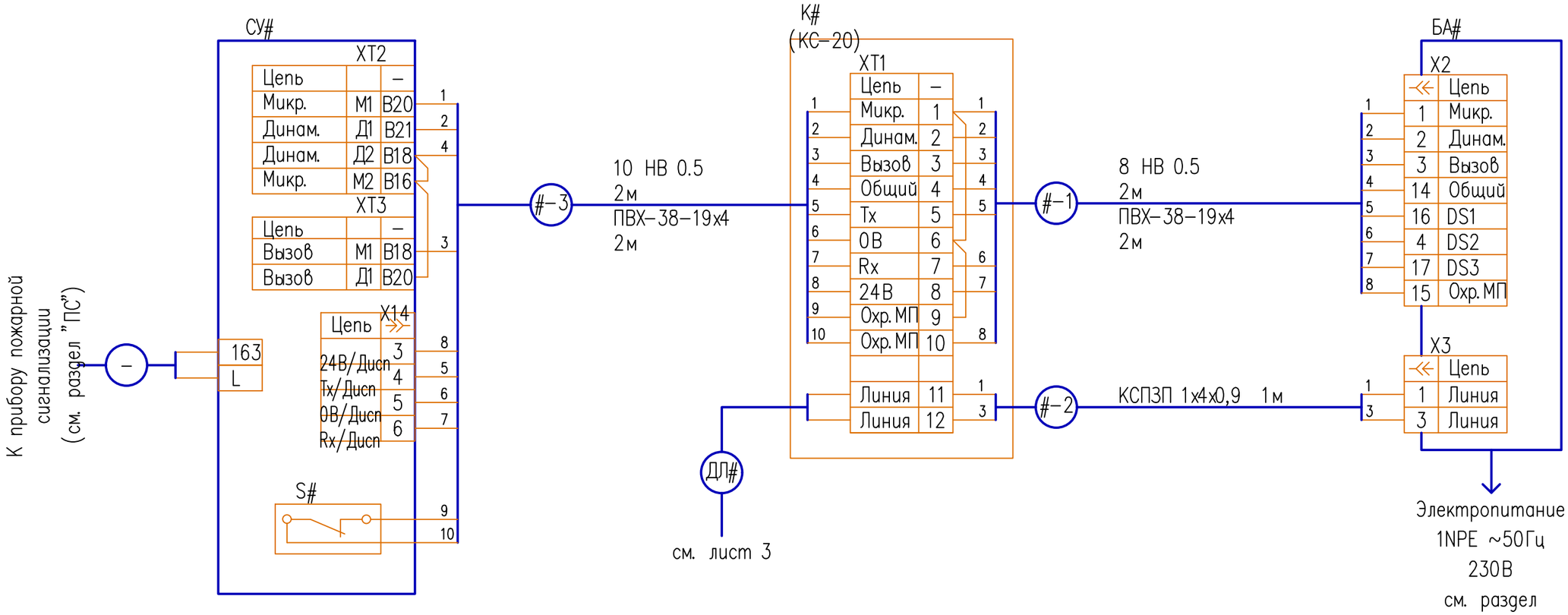

– соответствует номеру лифта.

Изм.	Кол. уч.	Лист	№ док.	Подп.	Дата
Утвердил	Боброва				12.2025
Проверил	Боброва				12.2025
Разработал	Якубовский				12.2025
Н.контроль	Якубовский				12.2025

384–09–2024–ДЛ

Возведение многоквартирного жилого дома со встроенными помещениями помещениями торгово–административного назначения в границах ул.Игната Буйницкого– ул.Льва Толстого– ул.Буховщина в г. Молодечно.

Жилой дом	Стадия	Лист	Листов
	С	4	
Схема соединений и подключений внешних проводок (окончание)	ООО "ТитанПроект" г. Минск		

Согласовано

Взам. инв. №

Подп. и дата

Инв. № подл.

Формат А3

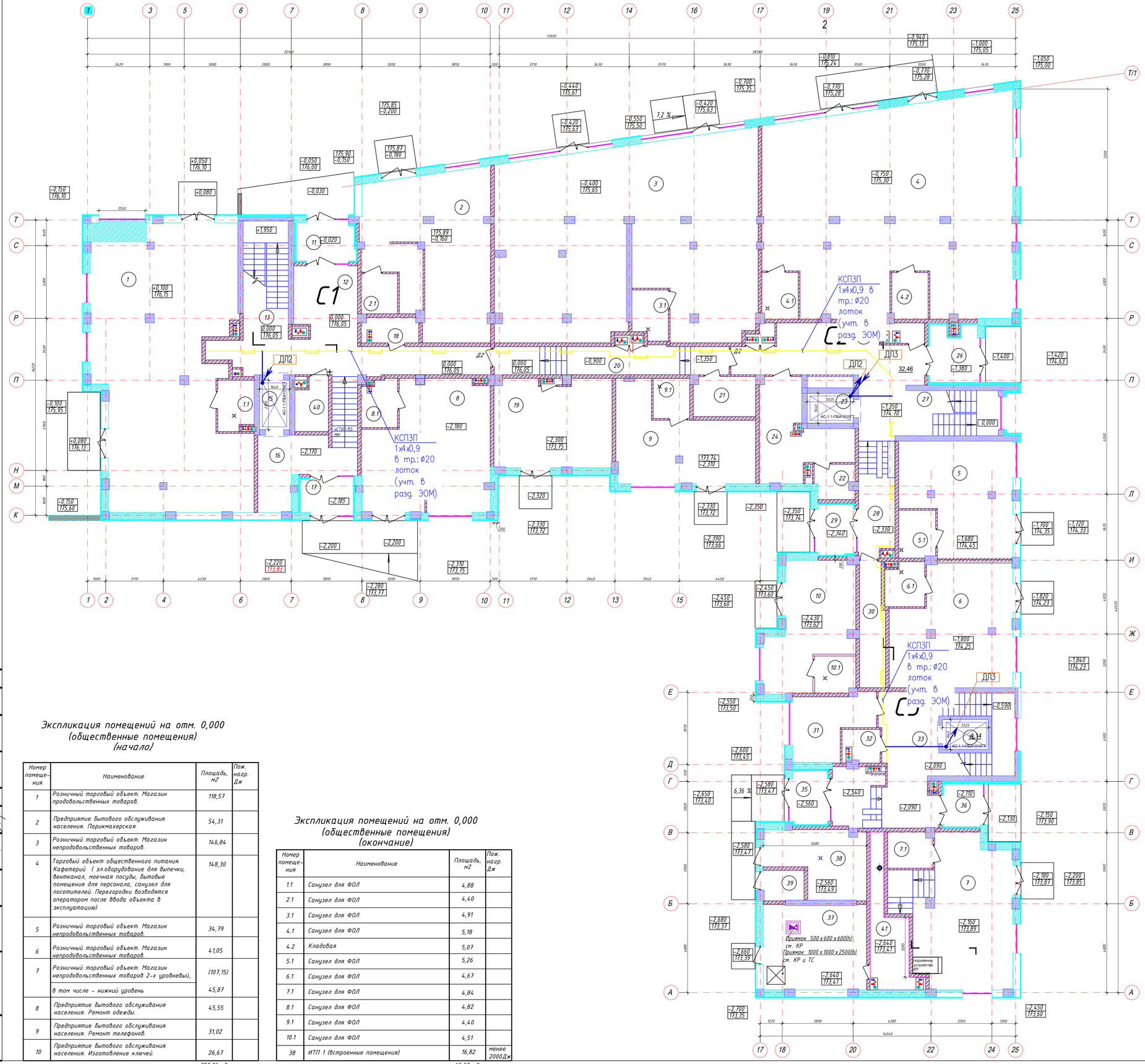

Экспликация помещений на отм. 0,000 (жилой дом)

Номер помещения	Наименование	Площадь, м2	Пож. нагр. Дж
11	Тамбур	6,63	
12	Коридор	38,32	
13	Лестничная клетка	16,86	
14	Свободный номер	--	
15	Шахта пассажирского лифта	4,46	
16	Лифтовой холл	14,71	
17	Тамбур	5,35	
18	КУИ	4,30	менее 2000Дж
19	Помещение хранения велосипедов	30,66	
20	Коридор	20,10	
21	Э/щитовая	7,41	менее 2000Дж
22	КУИ	3,99	менее 2000Дж
23	Шахта пассажирского лифта	4,14	
24	Колясочная	18,61	
25	Лифтовой холл	32,46	
26	Тамбур	7,61	
27	Лестничная клетка	14,07	
28	Коридор	12,36	
29	Тамбур	5,20	
30	Технический коридор	9,90	
31	Колясочная	13,15	
32	КУИ	3,75	менее 2000Дж
33	Лестнично-лифтовой холл	31,26	
34	Шахта пассажирского лифта	4,14	
35	Тамбур	5,45	
36	Тамбур	4,54	
37	ИТП 2 (жилой дом)	26,36	менее 2000Дж
39	Помещение дворника	3,67	
40	Колясочная	4,99	
41	Коммуникационная	12,68	
		367,13	

Экспликация помещений на отм. 0,000 (общественные помещения) (начало)

Номер помещения	Наименование	Площадь, м2	Пож. нагр. Дж
1	Розничный торговый объект. Магазин продовольственных товаров.	118,57	
2	Предприятие бытового обслуживания населения. Парикмахерская	54,31	
3	Розничный торговый объект. Магазин непродовольственных товаров.	146,84	
4	Торговый объект общественного питания. Кафетерий (эл.оборудование для выпечки, вентканал, моечная посуды, бытовые помещения для персонала, санузел для посетителей. Перегородки возводятся оператором после ввода объекта в эксплуатацию)	148,30	
5	Розничный торговый объект. Магазин непродовольственных товаров.	34,79	
6	Розничный торговый объект. Магазин непродовольственных товаров.	41,05	
7	Розничный торговый объект. Магазин непродовольственных товаров 2-х уровневый,	(107,15)	
	в том числе - нижний уровень	45,87	
8	Предприятие бытового обслуживания населения. Ремонт одежды.	45,55	
9	Предприятие бытового обслуживания населения. Ремонт телефонов.	31,02	
10	Предприятие бытового обслуживания населения. Изготовление ключей.	26,67	
		758,81 м2	

Экспликация помещений на отм. 0,000 (общественные помещения) (окончание)

Номер помещения	Наименование	Площадь, м2	Пож. нагр. Дж
1.1	Санузел для ФОЛ	4,88	
2.1	Санузел для ФОЛ	4,40	
3.1	Санузел для ФОЛ	4,91	
4.1	Санузел для ФОЛ	5,18	
4.2	Кладовая	5,07	
5.1	Санузел для ФОЛ	5,26	
6.1	Санузел для ФОЛ	4,67	
7.1	Санузел для ФОЛ	4,84	
8.1	Санузел для ФОЛ	4,82	
9.1	Санузел для ФОЛ	4,40	
10.1	Санузел для ФОЛ	4,51	
38	ИТП 1 (встроенные помещения)	16,82	менее 2000Дж
		69,37 м2	

Согласовано:
Раздел КР Зверок 05.25
Раздел ОВ Никулин 05.25
Раздел ВК Бондаренко 05.25
Раздел ЭО Шпилевская 05.25

Взам. инв.N
Подп. и дата
Инв. Nподл.

Изм.	Кол. уч.	Лист	Док.	Подп.	Дата
Утвердил	Боброва				12.2025
Проверил	Боброва				12.2025
Разработал	Якубовский				12.2025
Н.контроль	Якубовский				12.2025

384-09-2024-ДЛ

Возведение многоквартирного жилого дома со встроенными помещениями помещениями торгово-административного назначения в границах ул.Игната Буйницкого- ул.Льва Толстого- ул.Буковщина в г. Молодечно.

Жилой дом

Стадия	Лист	Листов
С	5	

План расположения сетей диспетчеризации на отм. 0,000.

ООО "ТитанПроект" г. Минск

Формат А1

Фрагмент плана на отм.+24,900 в осях 5–7/П–Т

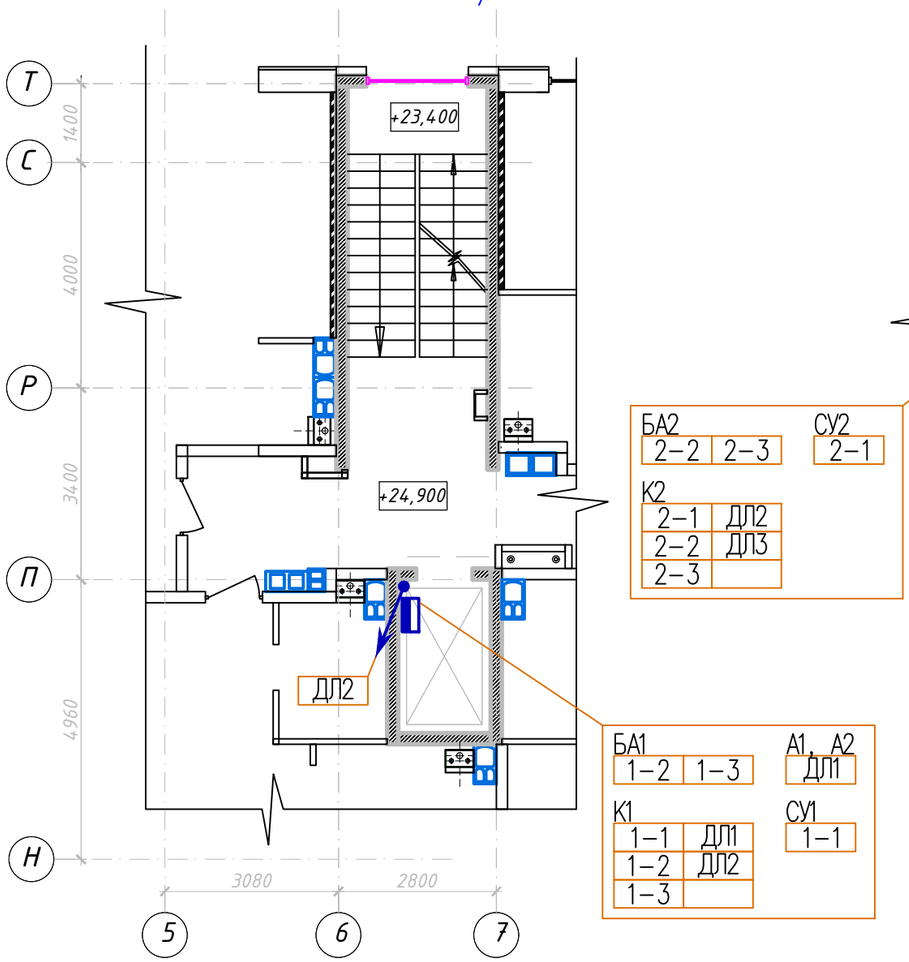

Фрагмент плана на отм.+24,900 в осях 20–25/Л–П

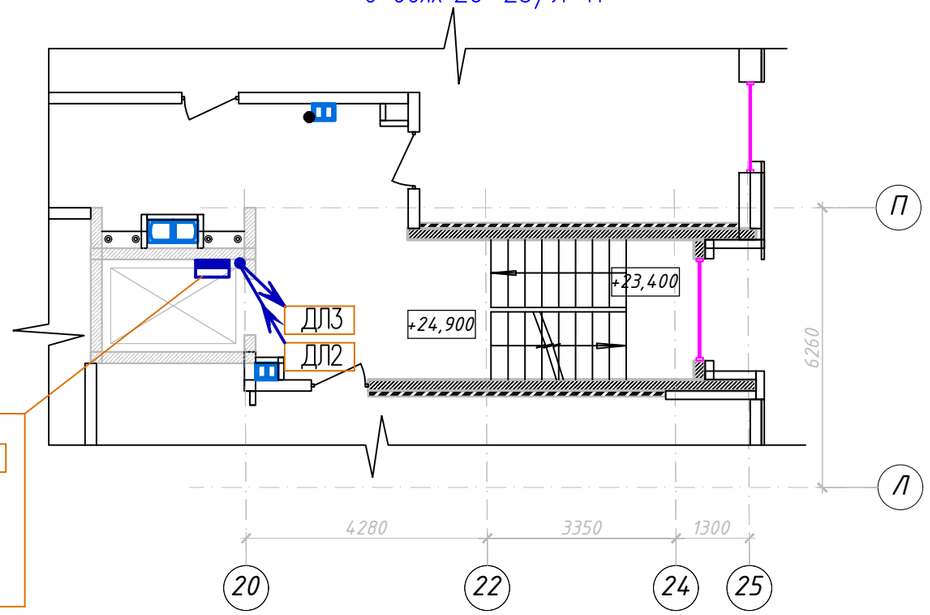

Фрагмент плана на отм.+24,900 в осях 22–25/Г–Е

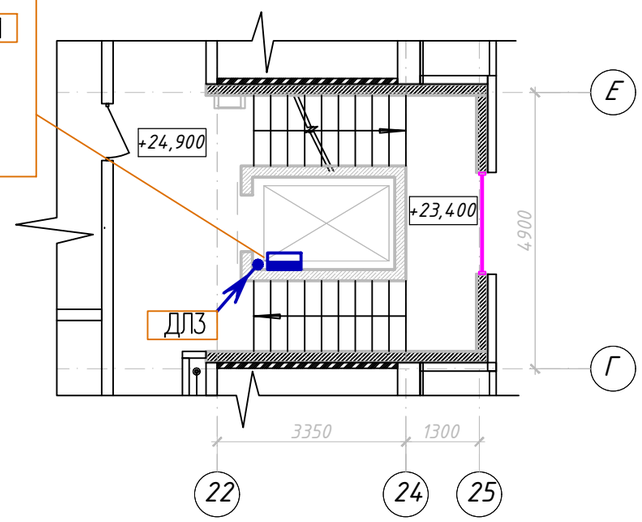

Общие примечания:

1. Позиции и обозначения монтируемых приборов и аппаратуры, а также нумерация трасс электропроводок соответствуют схемам соединений внешних проводок (листы 3,4).
2. Размещение трасс электропроводок уточнить при монтаже.
3. Экспликация помещений указана согласно комплекта "АР";
4. Оборудование установить:

– охранные извещатели S1 ... S3 – на дверях станций управления лифтами;

– абонентские блоки БА1 ... БА3 – на стене в шахте лифта h = 1.6 м от уровня пола отметки 9 этажа;

– концентратор А1, модем А2 и источник бесперебойного питания ИБП1 – на стене в шахте лифта рядом с абонентским блоком.

Согласовано:
Раздел КР 05.25 Зверок
Раздел ОВ 05.25 Никулин
Раздел ВК 05.25 Бондаренко
Раздел ЭО Шпилевская 05.25

Взам. инв.N | Подп. и дата | Инв. Nподл.

Изм	Кол. уч.	Лист	№ док.	Подп.	Дата
Утвердил	Боброва				12.2025
Проверил	Боброва				12.2025
Разработал	Якубовский				12.2025
Н.контроль	Якубовский				12.2025

384–09–2024–ДЛ

Возведение многоквартирного жилого дома со встроенными помещениями помещениями торгово–административного назначения в границах ул.Игната Буйницкого– ул.Льва Толстого– ул.Буховщина в г. Молодечно.

Жилой дом

Стадия	Лист	Листов
С	6	

Фрагменты планов расположения сетей диспетчеризации на отм.+24,900 в осях в осях 5–7/П–Т; 20–25/Л–П; 22–25/Г–Е

ООО "ТитанПроект" г. Минск

Формат А3

Позиция	Наименование и техническая характеристика	Тип, марка, обозначение документа, опросного листа	Код продукции	Поставщик	Единица измерения	Количество	Масса единицы, кг	Примечание
1	2	3	4	5	6	7	8	9
	1. ПРИБОРЫ И СРЕДСТВА АВТОМАТИЗАЦИИ							
БА1 ... ... БА3	Система контроля инженерного оборудования в комплекте: Блок абонентский СКИО «Беллифт» с аккумуляторной батареей	СКИО "БелЛИФТ" ПДЖИ.421453.007–05			шт	3		
А1	Концентратор Ethernet	ПДЖИ.421453.005			шт	1		
ИБП1	Источник бесперебойного питания для модема ONT в составе: – Источник резервированный Резерв–12/2BOX 1шт; – Батарея аккумуляторная Security SP 12–7, 12V 1шт; – Коннектор AP008 1шт;	Резерв–12/2BOX, с аккумуляторной батареей 12В 7Ah			шт	1		
	2. ЭЛЕКТРОАППАРАТЫ							
S1 ... S3	Извещатель охранный магнитоконтактный	ИО–102–16			шт	3		

Вместо оборудования, изделий и материалов, указанных в спецификации (чертежах), по итогам конкурсных (тендерных) торгов, могут быть использованы аналогичные различных производителей, при условии соответствия их характеристик и параметров проектным данным

Взам. инв. №
Подп. и дата
Инв. № подл.

Изм	Кол. уч.	Лист	№ док.	Подп.	Дата
Утвердил	Боброва				12.2025
Проверил	Боброва				12.2025
Разработал	Якубовский				12.2025
Н. контроль	Якубовский				12.2025

384–09–2024–ДЛ.СО

Возведение многоквартирного жилого дома со встроенными помещениями помещениями торгово–административного назначения в границах ул. Игната Буйницкого– ул. Льва Толстого– ул. Буховщина в г. Молодечно.

Жилой дом	Стадия	Лист	Листов
	С	1	2
Спецификация оборудования, изделий и материалов	ООО "ТитанПроект" г. Минск		

Формат А3

Позиция	Наименование и техническая характеристика	Тип, марка, обозначение документа, опросного листа	Код продукции	Поставщик	Единица измерения	Количество	Масса единицы, кг	Примечание
1	2	3	4	5	6	7	8	9
	3. КАБЕЛИ И ПРОВОДА							
	3.1 Провод монтажный	НВ 0.5 ГОСТ 17515–72			м	265		
	3.2 Провод установочный	ПУГВ 4.0 зелено–желтый ТУ BY 500017371.042–2008			м	40		
	3.2 Кабель монтажный экранированный	КСПЗП 1х4х0,9			м	255		
	4. МАТЕРИАЛЫ							
	ТРУБЫ ЗАЩИТНЫЕ ДЛЯ ЭЛЕКТРОПРОВОДОК							
	4.1 Трубка	ПВХ–38х19х4 ТУ6–19–254–84			м	30		
	4.2 Труба поливинилхлоридная	ПВХ–В–РЭП20У ТУ6–19–215–83			м	180		
	5. МОНТАЖНЫЕ УЗЛЫ И ИЗДЕЛИЯ							
	5.1 Коробка соединительная	КС–20, ТУ 36–2568–83Е			шт	3		
	6. ПРОКАТ ЧЕРНЫХ МЕТАЛЛОВ							
	6.1 Металлоконструкции				кг	3		

Взам. инв. №

Подп. и дата

Инв. № подл.

Изм.	Кол.уч.	Лист	№док.	Подп.	Дата

384–09–2024–ДЛ.СО

Лист 2

Копировал

Формат А3