Приложение № 1

ТЕХНИЧЕСКОЕ ЗАДАНИЕ

на закупку деэмульгатора для разрушения обратной эмульсии нефтепродукт - вода на установке замедленного коксования нефтяных остатков.

1. **Наименование закупаемых материалов**:

Деэмульгатор необходим для разрушения обратной эмульсии нефтепродукт – вода образующейся при операциях пропарки и охлаждения коксовых камер установки замедленного коксования нефтяных остатков. Применение на установке предусмотрено технологическим регламентом ТР-270-2026.

Принципиальная схема подачи деэмульгатора указана в приложении №1.

2. **Перечень технологических характеристик и требований, предъявляемых к закупаемым материалам:**

2.1. Реагент должен обеспечивать четкое разделение эмульсии нефтепродукт – вода в барабане продувок установки замедленного коксования при максимальном расходе воды 80 $м^3$/ч и нефтепродукта 20 $м^3$/ч а также при других соотношениях вода – нефтепродукт, возможных на стадиях пропарки и охлаждения коксовых камер. Содержание нефтепродукта в воде на выходе из барабана продувок 100-D10 должно быть не более 200 мг/л;

2.2. При использовании деэмульгатора должно быть обеспечено отсутствие побочных эффектов, ухудшающих работу оборудования, таких как усиление отложений на стенках оборудования, усиление других видов коррозии, а также негативного влияния на продукты дальнейшей переработки (в том числе на каталитические системы процессов гидроочистки);

2.3. Должно обеспечиваться отсутствие эрозионного, химического или иного отрицательного воздействия на дозировочное оборудование;

2.4. Физико-химические показатели предлагаемого деэмульгатора должны обеспечивать необходимый расход согласно программе реагентной обработки при перекачке существующим оборудованием и соответствовать требованиям производителя дозировочного насоса 100-P13A/B:

модель, тип и насоса - Milroyal D simplex , диафрагменный MD93F6XR2.7/9.C5.VV3.Z

производительность – 3,77 л/час;

давление на выходе - рабочее 0,27 МПа / максимальное 1 МПа;

рабочая температура среды – 36 °С;

кинематическая вязкость перекачиваемой среды при рабочей температуре – не более 34 $мм^2$/с;

плотность перекачиваемой среды – не более 1100 кг/$м^3$.

Показатели плотности и вязкости деэмульгатора должны быть указаны в паспорте или сертификате качества изготовителя.

2.5. Реагент (деэмульгатор) должен соответствовать санитарным нормам, допускающим работу с ним без дополнительных средств индивидуальной защиты (кроме резиновых перчаток, очков и рабочей спецодежды);

2.6. Должно обеспечиваться отсутствие в составе деэмульгатора веществ I и II класса опасности, метанола, канцерогенов, хлорида цинка;

2.7. Гарантийный срок хранения реагента – не менее 12 месяцев. Остаточный срок хранения реагента на момент поставки в ОАО «Нафтан» – не менее 80 % от гарантийного срока хранения, указанного производителем.

2.8. Участник процедуры закупки должен гарантировать соответствие реагента заявленным требованиям при условии хранения в складских помещениях при температуре окружающей среды;

3. Перечень документов, обязательных к предоставлению участниками процедуры закупки для возможности проведения технической оценки предложений:

3.1. Программа реагентной обработки, которая должна включать в себя режим подачи реагента, норму расхода реагента на тонну сырья, расчет необходимого количества реагента для обеспечения работы установки в течении 1 года при проектной загрузке по сырью 1.6 млн. т/год;
3.2. Информация о поставках предлагаемого деэмульгатора на аналогичные установки замедленного коксования нефтяных остатков нефтеперерабатывающих предприятий с указанием наименования предприятия и года поставки.
3.3. Гарантийное письмо об отсутствии негативных последствий применения предлагаемого деэмульгатора на установках замедленного коксования нефтяных остатков и обеспечении технических требований к деэмульгатору согласно пунктам 2.1 – 2.8;
3.4. Паспорт или сертификат качества изготовителя;
3.5. Паспорт безопасности;
3.6. Документация должна быть предоставлена на русском языке.
3.7. Участник процедуры закупки несет полную ответственность за достоверность сведений, представленных в техническом предложении.

4. Перечень документов, обязательных к предоставлению при поставке товара:
- паспорт или сертификат качества изготовителя;
- паспорт безопасности;
- документация должна быть предоставлена на русском языке.

5. Другие требования:
5.1. Поставка реагента (жидкости) на склад покупателя должна осуществляться в бочках общей массой 170-220 кг, предлагаемое количество должно быть указано с учетом кратности тары. Допускается увеличение от рассчитанного объема в зависимости от неделимой партии поставки (бочка, поддон и т.д.).

Принципиальная схема подачи деэмульгатора

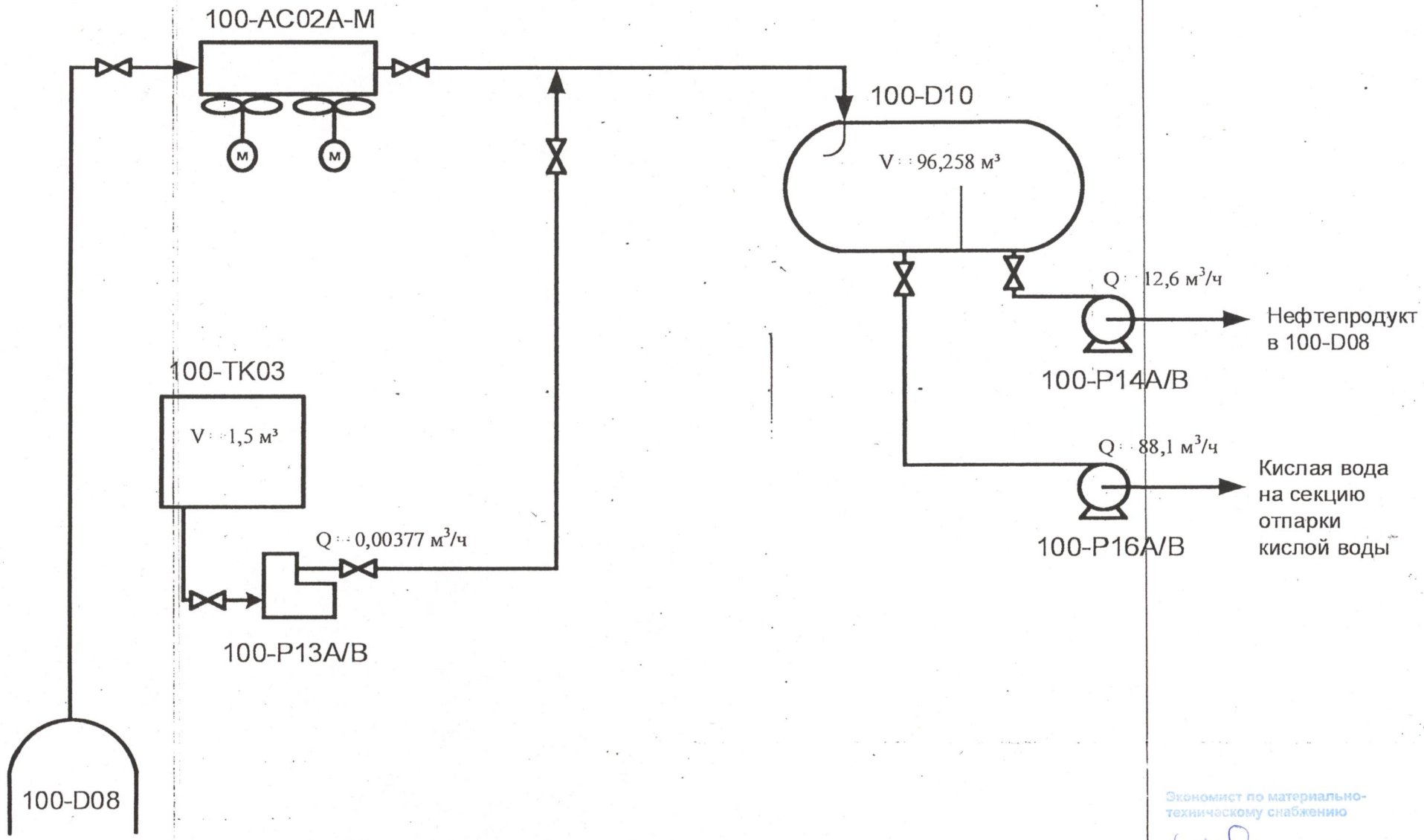

Экономист по материально-
техническому снабжению

Н. С. Богданович