Спецификация элементов заполнения проемов МОП

Марка, поз.	Обозначение	Наименование	Количество: Порядк. этаж	1 этаж	лест. кл.	чердак кровля	Все-го	Масса ед., кг	Приме-чание
		Окна							
ОК1	СТБ 1108	0 П В 1500* х 960* ~~0 Н СП2 Д3Х~~ Т2-Б-Г-В1-2	–	–	1	–	1		ТПл.8...9
		Отлив в готовом виде 250х1100	–	–	1	–	1		ТПл.10,11
ОС1	СТБ 1108	0 П В 900 х 1300 И СП Ж	–	–	–	1	1		
		Двери и люки							
1	СТБ 2433	ДВ7 Д Ч 21-10 ~~ДА3-С-Г-В-2-Х~~	–	1	–	–	1		
Л1	~~СТБ 1394~~ СТБ 2433	ЛП-2-С-1х-Р1-ПЛ-В-7	–	–	–	1	1	26,8	

1.3

1.1

Ведомость проемов

Марка, поз.	Размер проема, мм (h x b)
1	1010 x 2070
Л1	750* x 650*
ОК1	1550* x 1000*
ОС1	900* x 1300*

Схемы заполнения проемов МОП

Схема элементов заполнения оконного проема ОК1
Вид со стороны помещения

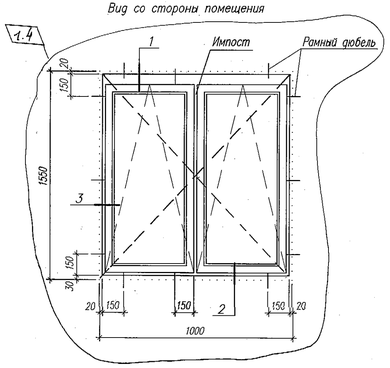

1.5

Схема окна слухового
ОС 1 (см. 61-24-БГБ-АС.4-ОС1)

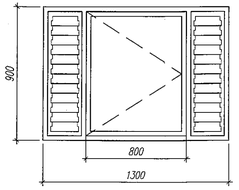

Схема дверного блока поз.1

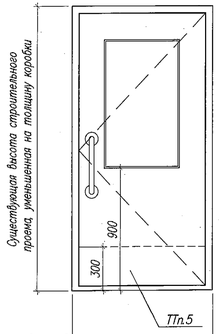

1 Подлежащие замене дверной и оконный блоки, люк выхода на чердак, заполнение слуховогоокна демонтировать:
- деревянные тамбурные двери поз.1 (800х2070(h))–1шт.;
- оконный блок ОК1 (1000х1500(h))–1шт.;
- заполнение слухового окна (1300х900(h))–1шт.;
- деревянный, обитый сталью люк выхода на чердак(650х750) –1шт.

1.2

Дверные блоки должны соответствовать СТБ 2433, оконные СТБ 1108, ~~а люки выхода на чердак СТБ 1394~~. Все элементы заполнения проемов – полной заводской готовности с непрозрачным отделочным покрытием.

2 Установку деревянной двери (поз.1), марку и шаг дюбелей для крепления выполнять в соответствии с требованиями ТКП 45–3.02–223 "Заполнение оконных и дверных проемов. Правила проектирования и устройства". Монтажные зазоры между коробками деревянных дверей и проемами заполнить монтажной пеной толщ. слоя 20мм по ширине дверной коробки. Запененные монтажные зазоры между коробкой деревянных дверных блоков и проемом (с одной стороны) закрыть наличниками (заводская окраска цвет дверного полотна) Н–1 74х13 по СТБ 1074.

3 При установке тамбурных дверей обеспечить высоту полотна не менее 1950мм, ширину постоянно открывающегося полотна выполнить не менее 900мм.

4 Тамбурную дверь, люк выхода на чердак оборудовать приборами для самозакрывания с ограничителями хода дверей, специальным приспособлением, фиксирующим дверное полотно в положении "открыто" и уплотняющей прокладкой из эластомерных материалов УД РМ–15 ГОСТ 30778. В полотне тамбурной двери выполнить смотровое отверстие – окно низ которого должен быть расположен на отметке + 0.900 от уровня пола, заполнение окна выполнить из многослойного безопасного стекла по СТБ ISO 12543–2, СТБ EN 14449. Пороги дверей заглубить в конструкцию пола. Высота порога над уровнем пола должна быть не более 0,02м.

5 Полотно тамбурной двери оборудовать с обеих сторон противоударной полосой из плоского металлического листа толщиной 0,5мм h от пола=300мм. Дверные ручки должны быть размещены на высоте не менее 0,8м и не более 1,1м, а так же контрастировать с дверным полотном. Максимальное усилие при открывании и закрывании не должно превышать 25Н.

7 Люк выхода на чердак должен быть оснащен запирающим устройством, обеспечивающими открывание дверного полотна из помещения без ключа. Люк установить "в накладку" (не уменьшая эвакуационный размер существующего проема). Монтажные зазоры заполнить цементно–песчаным раствором.

8 Окна устанавливать согласно узлам 1,2,3 соблюдая требованиями раздела 8.3 ТКП 45–3.02–223.

9 В окне лестничной клетки выполнить устройства для дистанционного открывания створок окна на высоте не более 1700м от уровня пола.Расположение петель и прочих стандартных изделий типовое.

10 Выполнить новый отлив см. спецификацию. Материал отлива –оцинкованный лист с полимерным покрытием S=0,5.

11 Для крепления отлива использовать металлические костыли по серии Б2.000–1 КМ–7 (масса ед. 0,42кг) с шагом 600мм. Выполнить герметизацию примыкания отливов к оконным блокам. Металлические костыли обработать составом типа "Цинол" толщиной 60мкм. Расход – 250г/м².

12 Внутренний оконный откос, поврежденный при замене и при установке нового, отремонтировать (100%) штукатурным раствором, приготовленным на основе сухой смеси РСС, штукатурной Н/В (менее 5мм), цементно–известковой, М50, Пк3 СТБ 1307 (расход сухой смеси 2кг/м² на 1мм толщины слоя). Штукатурный раствор наносить в три слоя общей толщиной 10мм. После чего откосы (100% площади) зашпатлевать и окрасить внутри краской ВД–АК–111 моющаяся ГОСТ 28196 в два слоя (расход краски на однослойное покрытие 180г/м²) по грунтовке ВД–АК–06 в один слой (расход грунтовки 150г/м²). Sобщ=1,2м²

13 Жалюзийные решетки слухового окна укомплектованы защитной сеткой

14 Строительные изделия и материалы, применяемые для производства работ по заполнению оконных должны иметь документы изготовителя о качестве и сертификаты соответствия Национальной системы подтверждения соответствия Республики Беларусь или технические свидетельства Министерства архитектуры и строительства республики Беларусь.

15 Для закупки и установки допускаются оконные блоки с эксплуатационными характеристиками не менее предусмотренных в проекте.

16 Производство работ по внутренней отделке помещений выполнять в соответствии с СП 1.03.01–2019"Отделочные работы". Отделочные работы выполнять после завершения работ по замене заполнения дверных проемов, инженерных коммуникаций. Для отделки стен и потолков лестничных клеток и коридоров в МОП применять материалы, имеющие сертификат соответствия, подтверждающий класс пожарной опасности материалов не ниже, чем: Г1 (слабогорючие), В1 (трудновоспламеняемые), Д2 (с умеренной дымообразующей способностью), Т2 (умеренно опасные по группе токсичности). Окраску стен и потолков лестничных клеток на отдельных участках лестничной клетки производить в тон существующей сохраняемой окраски. Устранение сыростей в лестничных клетках и квартирах не предусмотрено заданием на проектирование.

17 При отделке поверхностей соблюдать инструкции и рекомендации фирмы–изготовителя отделочных материалов.

18 Поверхности предварительно очистить от существующей водно–дисперсионной краски: стена в месте замены оконного блока, потолки и стены тамбура входа в подъезды – 4,0м². Существующую окраску масляную со стен тамбуров, стена в месте замены оконного блока зачистить абразивными средствами до устранения ялянца (5,0м²). Стены окрасить краской акриловой моющейся – ВД–АК–111 ГОСТ 28196 в два слоя (расход краски на однослойное покрытие 190г/м²) по грунтовке глубокого проникновения СТБ 1263. Грунтовку наносить в один слой. Расход 150 г/м². Площадь окраски стен–19,0м². Потолок тамбура– ВД–АК–111 ГОСТ 28196 в два слоя (расход на однослойное покрытие 250г/м²) по грунтовке глубокого проникновения СТБ 1263. в один слой (расход 150г/м²). S–2,8м².

19 Деревянные полы лестничной клетки окрасить пожаробезопасной краской для пола ВД–АК–449 в два слоя (расход 200–250г/м2. S–35,0м²). При окрашивании по старому трудноудаляемому слою масляной краски обработать поверхность шкуркой для достижения шероховатости.

20 Потолки в помещениях с повышенной влажностью (санузл, кухня кв.7 S–4,0м2) окрасить матовой водно–дисперсионной, акриловой устойчивой к частой влажной уборке и с повышенной водостойкостью краской ВД–ВА–224 ГОСТ 28196 в два слоя по грунтовке. Расход краски в два слоя – 250–300г/м². Расход грунтовки на один слой – 150г/м².

21 Потолки в коридорах и жилых комнатах квартир окрасить краской акриловой ТПл.18 (кв.7 S–10,2м2, кв.8 S–26,8м2)

22 Начало и конец лестничных маршей внутренних лестниц выделить контрастной полосой шириной 100мм. Для окрашивания применить светоотражающую эмаль АК–501 (укомплектованую светоотражающими шариками) СТБ 1520. Расход эмали на двухслойное покрытие 1000г/м²; расход светоотражающих стеклошариков на двухслойное покрытие 300г/м². Краску наносить по укрепляющей основание грунтовке глубокого проникновения В/Н П1 Д СТБ 1263 (в один слой с расходом 150г/м2). Lобщ=6,0м (внутренние марши), Lобщ=4,60м (крыльцо входа).

1

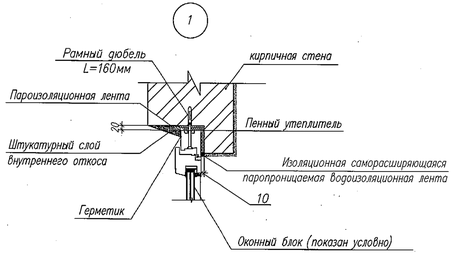

2

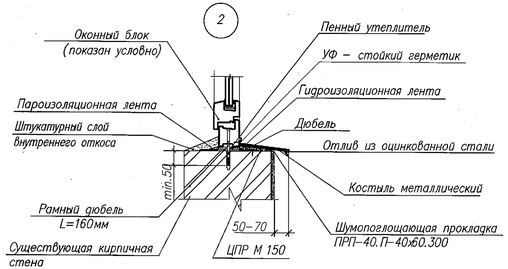

3

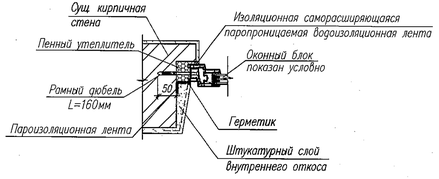

Условные обозначения:

* – указанные в проекте размер или отметка подлежат уточнению по месту при производстве работ перед заказом элементов и материалов.

МОП – места общего пользования

Инв. N подл.	Подп. и дата	Взам. инв. N
4208	3.06.24	

Изм.	Колич.	Лист	N док.	Подпись	Дата
1	5	–	318-5		07.24

61–24–БГБ–АС

Капитальный ремонт жилого дома N3 по ул.Днепровская в г.Минске

						Стадия	Лист	Листов
Разработал	Сысой				06.2024	С	7	
Проверил	Тюменева				06.2024			
Н.контр.	Лисецкий				06.2024			
Утвердил	Лисецкий				06.2024			

Схемы заполнения проемов МОП

РУП "Институт "Белжилпроект"

Формат А3х2