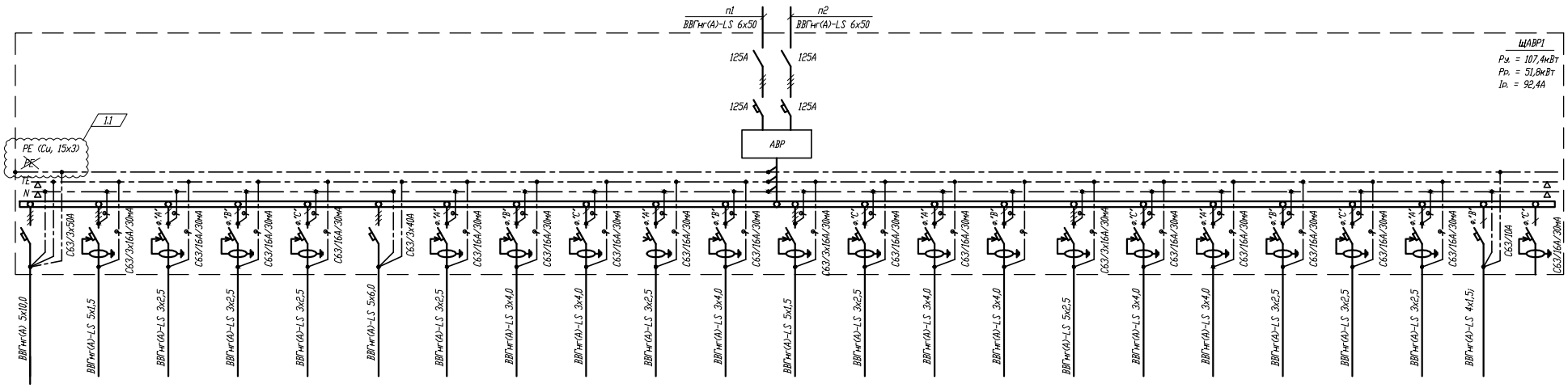

1. Щит навесной (класс защиты не ниже IP31).
2. В щите предусмотреть фальшпанель для защиты от случайного прикосновения к токоведущим частям.
3. Расстояние между шинами, PE, N, TE выполнить согласно действующих норм.
4. Предусмотреть электрическую блокировку между автоматическими выключателями.
5. Работа АВР в ручном и автоматическом режимах. При переключении АВР в ручной режим состояние автоматов не должно меняться.
6. Световая индикация состояния автоматов АВР (вкл., откл.) и режимов работы (ручной, автоматический).
7. При использовании контроллера АВР, он должен иметь аварийное питание, для продолжения работы при отсутствии питания на основных вводах.
8. Схема ЩАВР должна обеспечивать следующие функции:
   - при обесточивании основного ввода переключить нагрузку на питание от второго ввода;
   - при восстановлении напряжения на отключенном основном вводе обеспечить переключение нагрузки на основной ввод (переключение происходит после выдержки времени, необходимого для стабилизации сети);
9. Для безопасного обслуживания предусмотреть разделение изоляционными пластинами 1, 2 секцию шин.
10. Ширина щита не должна превышать 600мм.
11. Питание контроллера АВР (при его использовании) выполнить до вводных защитных аппаратов.
12. Установить аппараты с учетом сечений подключаемых кабелей.
13. Процесс сборки щита осуществлять в соответствии с действующими ТНПА.

Согласовано:

Взам. инв. №

Подпись и дата

Инв. № подл.

						18УС-0503-65/4-ЭОМ.ОЛ1		
1	1				09.18	Замена сетей энергоснабжения в клинико-диагностической лаборатории УЗ «10-я городская клиническая больница по ул. Уборевича, 73 в г. Минске»		
Изм.	Колич	Лист	N°док	Подпись	Дата			
Разработ.		Сташукевич			07.18	Сеть электроснабжения, электроосвещения и защитного заземления	Стадия	Лист	Листов
Проверил		Дороничев			07.18		С		1
Н.контр.		Савко			07.18	Опросный лист для заказа силового щита ЩАВР1	СП "Бевалекс" ООО		
Утвердил		Сташукевич			07.18				

Формат А4х3