Ведомость основных комплектов рабочих чертежей

Обозначение	Наименование	Примечание
03-2025-АС	Архитектурно-строительные решения	
03-2025-ГП	Генеральный план	
03-2025-ЭГ	Молниезащита и заземление	

Ведомость рабочих чертежей основного комплекта 59-2023-10-АС (начало)

Лист	Наименование	Примечание
1	Общие данные (начало)	Изм.1
1.1	Общие данные (окончание)	
2	План-схема подземного этажа	
3	План-схема первого этажа	
4	Фасад 1-7	Изм.1(Взам.)
5	Фасад 7-1	Изм.1(Взам.)
6	Фасад А-В. Фасад В-А. Разрез 1-1	Изм.1(Взам.)
7	Цветовое решение. Фасад 1-7. Фасад 7-1. Фасад А-В. Фасад В-А.	
8	Ведомость наружной отделки	Изм.1
9	Схема заполнения оконных проемов. Схема крепления оконных блоков. Ведомость деталей (отливы). Ведомость проемов	
10	Узлы 1 ... 4 установки оконных блоков	
11	Ведомость дверных проёмов	Изм.1
12	План чердака	
13	План кровли	
14	Схема расположения элементов стропильной системы	
15	Узлы 1...5 к схеме усиления элементов стропильной системы. Сечение 1-1, 2-2	
16	Узел 1...3 к плану кровли	
17	Ремонт вентшахт ВШ1...ВШ5	
18	Окно слуховое ОС1	
19	Ремонт входов в подъезды	Изм.1

Ведомость рабочих чертежей основного комплекта 59-2023-10-АС (окончание)

Лист	Наименование	Примечание
20	Схема ремонта приямков	
21	Деталь ремонта кирпичной кладки на чердаке	
22	Стремянка См1	
23	Деталь крепления ограждения оконного проема лестничной клетки ОГЛК1	Изм.1(нов.)

Ведомость ссылочных документов

Обозначение	Наименование	Примечание
	Ссылочные документы	
серия 1.100.2-5 вып.1	Металические изделия жилых зданий	
серия 1.400-15 вып.1	Унифицированные закладные изделия для железобетонных конструкций для крепления технологических коммуникаций и устройств	
2.230.0-1 в.5	Детали стен и перегородок общественных зданий	
	Прилагаемые документы	
03-2025-АС.И-КМ1	Костыль КМ1	
03-2025-АС.И-КМ2	Костыль КМ2	
03-2025-АС.И-ЗП1...ЗП5	Зонт вентшахты ЗП1...ЗП5	
03-2025-АС.И-БО1	Блок оконный БО1	Изм.1
03-2025-АС.И-ОГЛК1	Ограждение оконного проема лестничной клетки ОГЛК1	Изм.1(нов.)

Ведомость спецификаций

Лист	Наименование	Примечание
9	Спецификация элементов заполнения оконных проемов и отливов	
11	Спецификация элементов заполнения дверных проемов	
15	Спецификация элементов к узлам 1...5, сечению 1-1, 2-2 стропильной системы	
16	Спецификация элементов к узлам 1...3 плана кровли	
17	Спецификация элементов к ремонту вентшахт ВШ1...ВШ5	
18	Спецификация элементов слухового окна ОС1 и лестницы Л1	
19	Спецификация элементов к ремонту входов в подъезды	
20	Спецификация элементов к схеме ремонта приямков	
21	Спецификация элементов к детали ремонта кирпичных стен	
22	Спецификация элементов стремянки См1	

Изменения 1 внесены на основании "ДРУП "Госстройэкспертиза по г. Минску" N 11-06/КЗ-1603 от 21.11.2025г.

Взам.инв.N	Подпись и дата	Инв.N подп.

Изм.	Колич.	Лист	№ док.	Подпись	Дата
1	-	-	43025		11.25

03-2025-АС

Капитальный ремонт кровли и фасада жилого дома № 35 по ул. Денисовской в г.Минске

Разработал	Соболева		10.25
Проверил	Деденко		10.25
ГИП	Орловская		10.25
Н. контр.	Деденко		10.25
Утвердил	Соболева		10.25

Общие данные (начало)

Стадия	Лист	Листов
С	1	24

ОАО "МИНСКРЕМСТРОЙ" Проектно-технический филиал г. Минск

Формат А4х3

Объёмно-планировочные показатели

Наименование	До капитального ремонта	Примечание
Строительный объём, м³	6228*	
Общая площадь здания, м²	1573*	
Общая площадь квартир, м²	1260*	
Жилая площадь, м²	814*	
Этажность	4	
Количество квартир	32	

Примечание:
* - согласно техническому паспорту на домовладение и инвентаризационных планов БРТИ, предоставленных заказчиком

Условные обозначения:

- пробивка, расширение проема
- разбираемые конструкции
- новая кладка из кирпича
- тип пола по проекту
- новый дверной блок
- 1(ОВ) ... 8(ВК) - новое отверстие по ведомости отверстий

Проектная документация разработана в соответствии с разрешительной документацией на строительство, заданием на проектирование, включая исходные данные, требованиями НПА, в том числе требованиями обязательных для соблюдения ТНПА, а также требованиями ТНПА, указанных в проектной документации.

Главный инженер проекта _____ А. И. Орловская

Подземный этаж
- замена заполнений проемов в цоколе здания;
- ремонт световых приямков;

Лестничные клетки
- замена оконных блоков в лестничных клетках;

Кровля
- замена покрытия кровли согласно Техническому заключению;
- усиление и замена элементов стропильной системы согласно Техническому заключению;
- восстановление ходовых мостиков в уровне чердачного пространства;
- демонтаж и устройство ограждения кровли согласно Техническому заключению;
- замена организованного наружного водостока с устройством настенного желоба;
- ремонт оголовков вентиляционных шахт с устройством новых металлических зонтов;
- утепление вентиляционных шахт выше уровни кровли без доведения до нормативных показателей сопротивления теплопередаче согласно Техническому заключению;
- замена слуховых окон на новые;
- обработка всех деревянных элементов (сущ. и новых) биозащитным составом;
- окраска сущ. металлической стремянки выхода на чердак в подъезде №2;
- устройство новой стремянки выхода на чердак в подъезде №1;
- восстановление бетонного сечения карнизных плит согласно Техническому заключению;
- замена люков выхода на чердак на противопожарный.

Инженерное обеспечение:
- устройство системы молниезащиты здания

Общие указания:

1. Данный комплект рабочих чертежей марки АС разработан на основании:
   1.1. Решение администрации Ленинского района г. Минска № 784 от 02.06.2025 г. «О назначении исполнителя». Государственная программа «Комфортное жилье и благоприятная среда» 2021-2025гг;
   1.2. Задания на проектирование;
   1.3. Визуального обследования ограждающих конструкций и обмеров;
   1.4. Технического заключения ООО «ТехАудит» (договор: № 95/25-ТЗ от 27.03.2025 г.).
2. За условную отметку принят уровень чистого пола на лестничнй площадке 1 этажа здания, что соответствует абсолютной отметке 200,36 на топосъемке.
3. Расчетная зимняя температура наружного воздуха согласно СНБ 2.04.02-2000, "Строительная климатология равна минус 24° С.
4. Все технические требования приведены для производства работ в летнее время.
5. При производстве работ в зимнее время руководствоваться соответствующими требованиями СНиП 3.03.01-87 "Несущие и ограждающие конструкции".
6. Здание кирпичное, 4-х этажное, 2-х подъездное, отапливаемое, уровень ответственности - II (нормальный) согласно Изм. N1 ГОСТ 27751-88; II степени огнестойкости, класс по функциональной пожарной опасности жилого дома - Ф 1.3, согласно СН 2.02.05-2020 "Пожарная безопасность зданий и сооружений".
7. Здание относится к четвертому классу сложности (К-4) согласно СН 3.02.07-2020 "Объекты строительства. Классификация".
8. Категория здания по условиям проживания - В (СН 2.04.01-2020).
9. Район застройки согласно СНиП 2.01.07-85 "Нагрузки и воздействия" относится по снеговым нагрузкам к району IIБ с нормативным весом снегового покрова на 1м² горизонтальной поверхности земли 1,2 кПа, по ветровым нагрузкам к I району с типом местности "В" и нормативным ветровым давлением 0,23 кПа.
10. При производстве ремонтно-строительных работ руководствоваться требованиями правил по охране труда при выполнении строительных работ, экологических, санитарно-гигиенических, противопожарных и других действующих норм.
11. Согласно проекту выполняются следующие виды работ, относящиеся к капитальному ремонту:

Фасады
- ремонт стен цоколя (устранение сырости и увлажнения) согласно Техническому заключению;
- снятие деструктивного штукатурного и армирующего слоев утепленных стен фасада с устройством нового защитно-декоративного слоя;
- окраска фасадов (за исключением участков в пределах остекленных балконов с отделкой) здания по существующему теплоизоляционному слою;
- ремонт карнизных плит согласно Техническому заключению;
- ремонт и окраска пожарной лестницы.
- гидроизоляция цоколя выше уровня отмостки согласно ТНПА.

Входные группы
- замена тамбурных дверных блоков входов в подъезды;
- ремонт и окраска наружных дверных блоков входов в подъезды;
- замена наружного дверного блока входа в подземный этаж;
- ремонт крылец входов в подъезды;
- ремонт козырьков над входами подъездов;

Взам.инв.N	Подпись и дата	Инв.N подл.

Изм.	Колич.	Лист	№ док.	Подпись	Дата	03-2025-АС			
						Капитальный ремонт кровли и фасада жилого дома № 35 по ул. Денисовской в г.Минске			
Разработал		Соболева			10.25		Стадия	Лист	Листов
Проверил		Деденко			10.25		С	1.1	
ГИП		Орловская			10.25				
Н. контр.		Деденко			10.25	Общие данные (окончание)	ОАО "МИНСКРЕМСТРОЙ" Проектно-технический филиал г. Минск		
Утвердил		Соболева			10.25				

Формат А4х3

План-схема подземного этажа

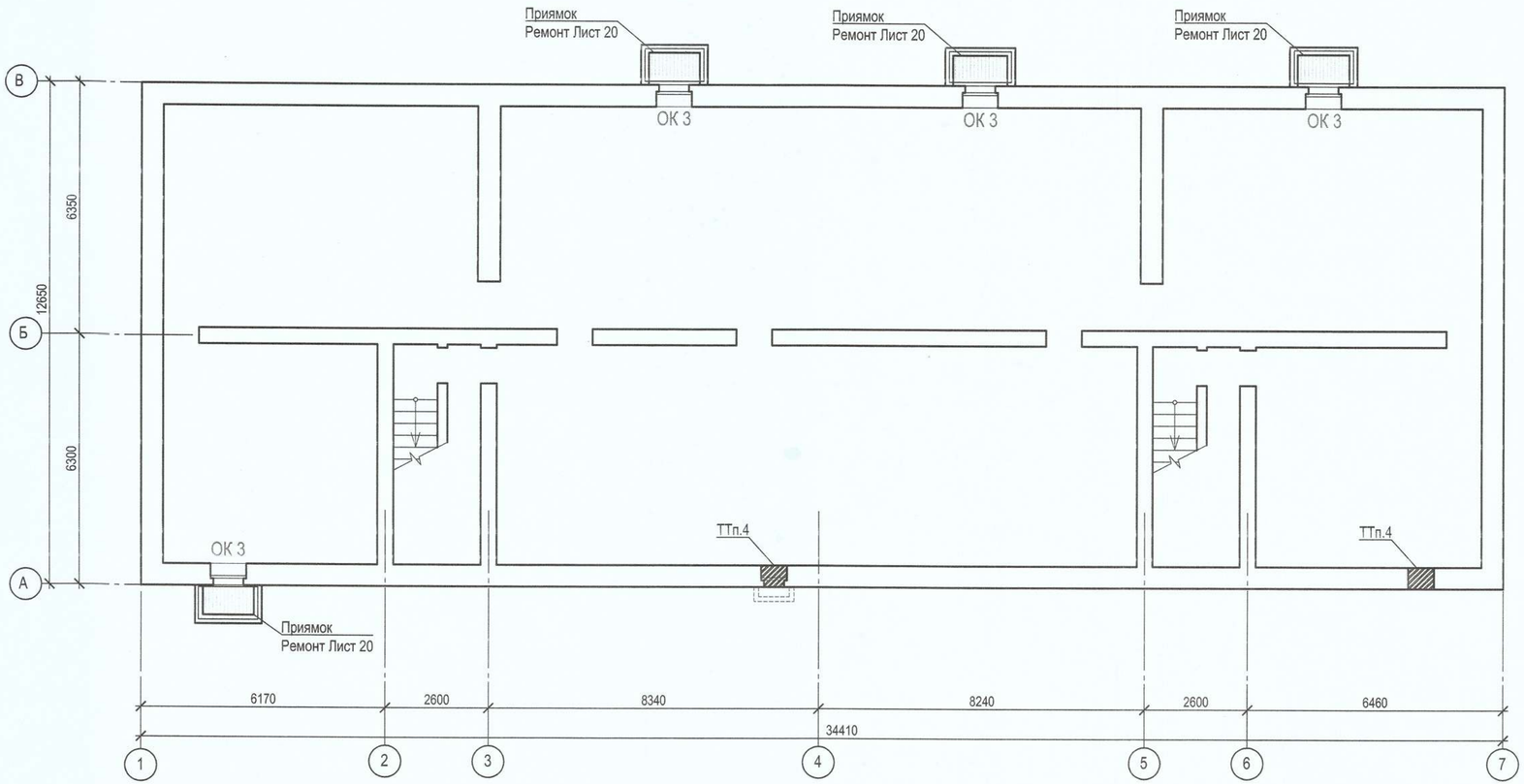

1. Данный лист читать совместно с листами 3-7.
2. Ведомость и спецификацию заполнения оконных проемов см. лист 9.
3. Перегородки сараев условно не показаны.
4. Выполнить закладку проемов в наружных стенах цоколя толщиной 510 мм кирпичом полнотелым марки КРО-175/35 СТБ 1160-99 на цементно-песчаном растворе марки М100 F100 и оштукатурить цементно-песчаным раствором толщиной 20 мм с наружной стороны заподлицо с существующим слоем. Расход кирпича всего - 0,2 м³, площадь оштукатуриваемой поверхности - 0,4 м².

Изм.	Колич.	Лист	№ док.	Подпись	Дата	03-2025-АС		
						Капитальный ремонт кровли и фасада жилого дома № 35 по ул. Денисовской в г.Минске		
Разработал		Соболева			10.25		Стадия	Лист	Листов
Проверил		Деденко			10.25		С	2	
Н. контр.		Деденко			10.25	План-схема подземного этажа	ОАО "МИНСКРЕМСТРОЙ" Проектно-технический филиал г. Минск		
Утвердил		Соболева			10.25				

раздел ГП	Мурог	10.25
раздел ЭГ	Махомет	10.25

Взам.инв.N

Подпись и дата

Инв.N подл.

Формат А4х3

План-схема 1-го этажа

1. Данный лист читать совместно с листами 2, 4-7.
2. Ведомость и спецификацию заполнения оконных проемов см. лист 9.

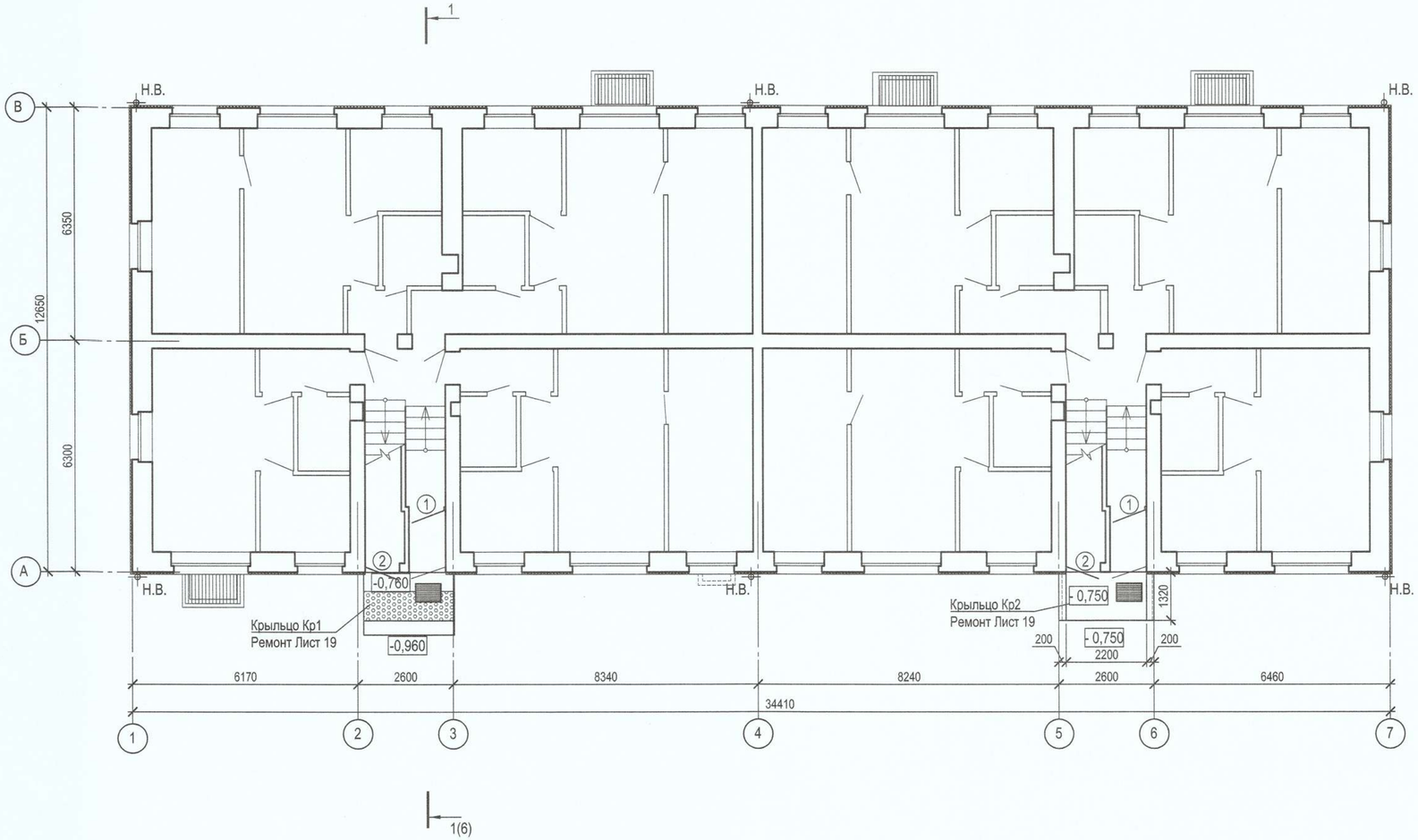

раздел ПП	Мурог		10.25					
раздел ЭГ	Махомет		10.25					
Взам.инв.N								
Подпись и дата								
Инв.N подл.								

						03-2025-АС		
						Капитальный ремонт кровли и фасада жилого дома № 35 по ул. Денисовской в г.Минске		
Изм.	Колич.	Лист	№ док.	Подпись	Дата			
Разработал		Соболева			10.25		Стадия	Лист	Листов
Проверил		Деденко			10.25		С	3	
Н. контр.		Деденко			10.25	План-схема 1-го этажа	ОАО "МИНСКРЕМСТРОЙ" Проектно-технический филиал г. Минск		
Утвердил		Соболева			10.25				

Формат А4х3

Фасад 1-7

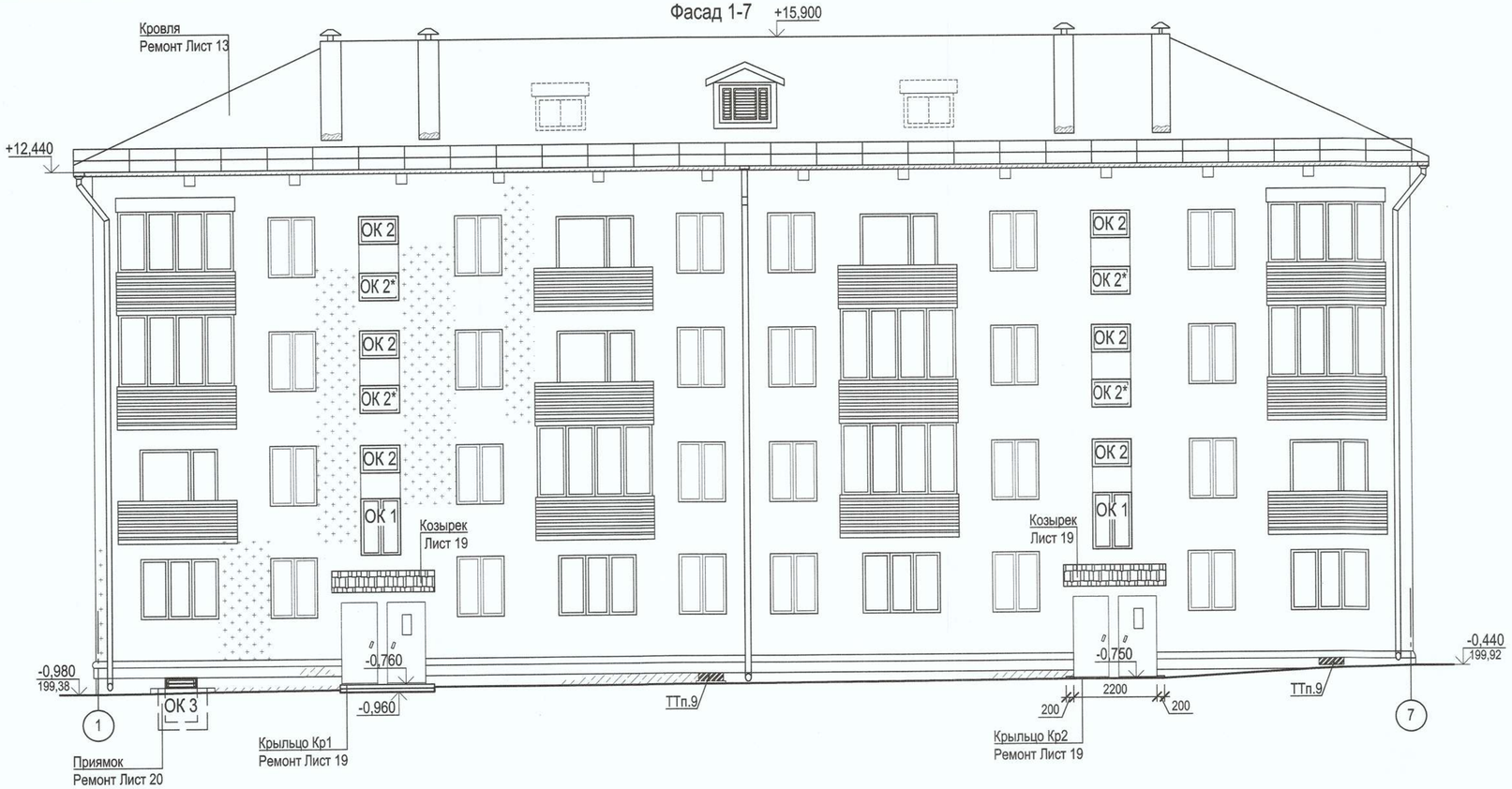

1. Данный лист читать совместно с листами 5-6.
2. Спецификацию элементов заполнения оконных проемов смотри лист 9.
3. Цветовое решение и ведомость наружной отделки смотри листы 7, 8.
4. Выполнить ремонт участков наружных стен с повреждениями и трещинами в существующем отделочном слое ЛШС в следующей последовательности (S=165м², ~20% площади фасада):

4.1. удалить защитно-декоративный слой на расстояние не менее 150 мм вокруг поврежденного участка, аккуратно очистить существующий армирующий слой до стеклосетки по периметру дефектного участка шириной не менее 100 мм;

4.2. поверхность очистить от загрязнений, выполнить устройство нового армирующего слоя с применением стеклосетки ССШ-160 (ТУ РБ 05780349-017-97), втопленной в клеевой состав (толщ. 3...4 мм), выполняя перехлест сетки не менее 100 мм (200 мм при разнородном утеплителе);

4.3. после высыхания армирующего слоя нанести грунтовку, выполнить защитно-декоративную штукатурку с последующей окраской. Фактуру защитно-декоративной штукатурки подобрать по типу существующей. Новые слои выполнять заподлицо с существующими.

5. Перед выполнением работ по отделке стен цоколя следует выполнить подготовку поверхности: простучать 100% поверхности стен цоколя (73,0 м²), снять деструктивную штукатурку (ориентировочная площадь на момент проектирования - 14,5 м² (~20% площади), отделку см. деталь 1 на данном листе.
7. Локальные участки переувлажнения стен цоколя со следами биологических образований обработать биоцидными составами, предварительно очистив поверхность механическим способом. Биоцидные препараты наносить на пораженные места с захватом не менее 1 м по окружности зон без видимых поражений. Раствор наносят на поверхности флейцем, пульверизатором. Обработку биозагрязненных поверхностей выполнить готовым биоцидным препаратом типа Ceresit CT-99 за 2 раза (расход 0,06-0,09 л на 1 м²). Все работы проводить согласно инструкции по применению и технике безопасности. Площадь обрабатываемых стен цоколя - 12 м².
8. Выполнить защиту стен цоколя гидроизоляционным покрытием по типу "Ceresit CR 65" СТБ 1543-2005 толщ. 2,0 мм, ориентировочный расход - 3,0 кг/м². Гидроизоляционное покрытие завести на 300 мм выше отмостки на стену. Перед нанесением гидроизоляции основание загрунтовать грунтовкой по типу "Ceresit CT 17" СТБ 1263-2001 согласно рекомендациям производителя, ориентировочный расход - 0,05 ... 0,25 кг/м². Общая площадь обрабатываемой поверхности 24,0 м². Устройство отмостки смотреть комплект 03-2025-ГП.
9. Выполнить доутепление участков фасада цоколя (после закладки проемов) плитами пенополистирольными ППТ-25Н-А-Р-1000х500х50 СТБ 1437-2004, общая площадь - 2,5 м², согласно детали 3. Плиты крепить дюбелями-анкерами для теплоизоляции с металлическим гвоздем и термоголовкой 10х140, всего - 13 шт. (5 шт./м²). После окрасить согласно ведомости наружной отделки.

1 Деталь ремонта штукатурки стен цоколя

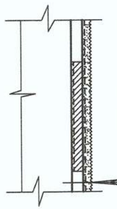

- Окраска по грунту, согласно цветовому решению фасада (см. лист 7, 8)
- Защитно-отделочная штукатурка - 2...4 (фактура "мелкая шуба"), СТБ 1263-2001 - расход 4 кг/м²
- НВ П1 ПС СТБ 1263-2001 (по типу "Ceresit CT 16"), расход - 0,3 ... 0,75 кг/м²
- Ремонт локальных участков (20 % площади) РСС, штукатурная Н (более 5 мм) цементная, не менее М75, F75, СТБ 1307-2012 - 5...10 мм (расход 1,7 кг/м²*1 мм слоя)
- Грунтовка (20% ремонт. участки) НВ П1 Д СТБ 1263-2001, по типу "Ceresit CT 17", расход - 0,1...0,2 л/м²
- Стена цоколя

Условные обозначения

- разрушение клеевого состава слоя утеплителя со стеклосеткой;
- места замокания поверхности фасада со следами биологических образований;

3 Деталь восстановления отделки цоколя

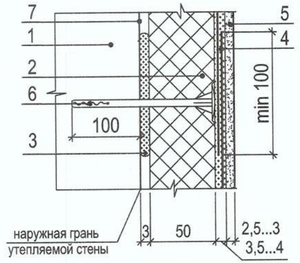

Условные обозначения

1. - утепляемая стена;
2. - теплоизоляция;
3. - клеящий состав;
4. - армирующая сетка марки ССШ-160 ТУ РБ 05780349-017-97;
5. - защитно-отделочная штукатурка (белая) СТБ 1263-2001;
6. - дюбель-анкер для теплоизоляции с металлическим гвоздем и термоголовкой;
7. - грунтовка;

						03-2025-АС		
1	-	Зам.	430-25		11.25	Капитальный ремонт кровли и фасада жилого дома № 35 по ул. Денисовской в г.Минске		
Изм.	Колич.	Лист	№ док.	Подпись	Дата			
Разработал		Соболева			11.25		Стадия	Лист	Листов
Проверил		Деденко			11.25		С	4	
Н. контр.		Деденко			11.25	Фасад 1-7	ОАО "МИНСКРЕМСТРОЙ" Проектно-технический филиал г. Минск		
Утвердил		Соболева			11.25				

Формат А4х3

раздел ГП	Мурог		11.25
Взам.инв.N			
Подпись и дата			
Инв.N подл.			

Фасад 7-1

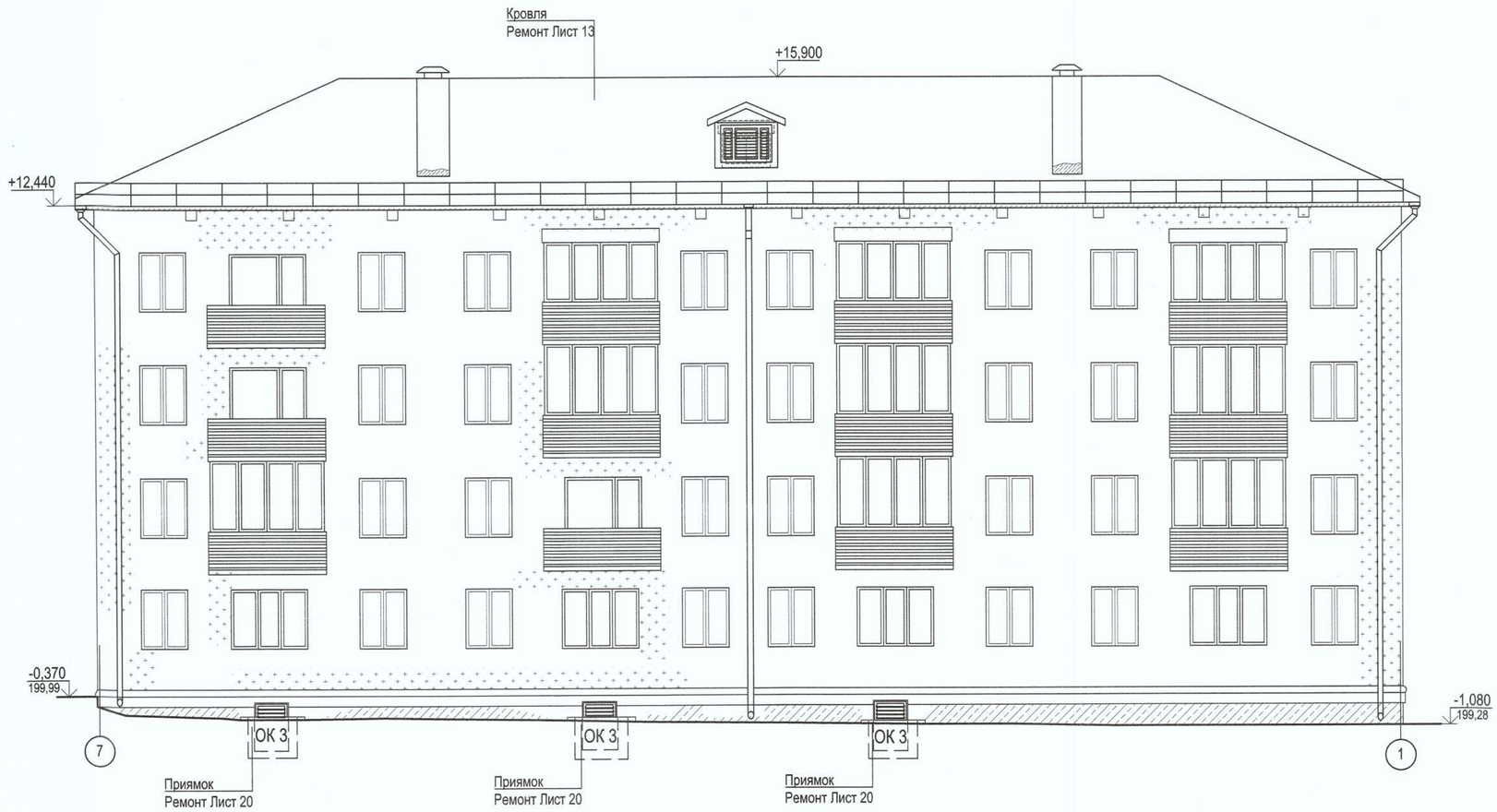

Условные обозначения

- разрушение клеевого состава слоя утеплителя со стеклосеткой;
- места замокания поверхности фасада со следами биологических образований;

2

Деталь отделки карнизных плит

- Окраска по грунту, согласно цветового решения фасада (см. лист 7, 8)
- Защитно-отделочная штукатурка, толщ.3...5мм. Расход - 4 кг/м².
- НВ П1 ПС СТБ 1263-2001 (по типу "Ceresit CT 16"), расход - 0,3 ... 0,75 кг/м²
- Карнизная плита

1. Данный лист читать совместно с листами 4-6.
2. Спецификацию элементов заполнения оконных проемов смотри лист 9.
3. Цветовое решение и ведомость наружной отделки смотри листы 7, 8.
4. Выполнить ремонт карнизных плит в следующей последовательности:
   - швы расшить, очистить от слабосцепившегося бетона;
   - металлической щеткой прочистить швы между плитами, продуть сжатым воздухом.
   - промазать швы грунтовкой глубокого проникновения по типу "Ceresit CT 17" СТБ 1263-2001 согласно рекомендациям производителя. Ориентировочный расход - 0,1...0,2 л/м².
   - швы заделать ремонтным составом РСС, ремонтная, цементная, не менее М300, F200 СТБ 1307-2012 толщиной 10...30 мм. Ориентировочный расход - 1,8 кг/м²*1 мм толщины. Lобщ. - 48 м.п.
   - отделку карнизов выполнить по детали 2 на данном листе, Sобщ.=165м².
5. Выполнить окраску фасадов согласно ведомости цветового решения, лист 8.
   Общая площадь стен фасадов - 822,0 м²;
   Общая площадь откосов проемов - 95,0 м², из них:
   - площадь откосов на открытых (незастекленных) балконах квартир - 10 м²;
   - площадь откосов цоколя - 2,5 м²;
   Общая площадь цоколя - 73,0 м²
   Грунтование поверхностей перед окраской выполнить согласно ТТп.3 лист 8, требования к техническим показателям красок см. ТТп. 9 лист 8.
6. Учитывая, что фактический расход материалов определяется фактическими разрушениями конструкций, в проектной документации заложен предварительный объем работ.
7. Установить знаки визуального адресного ориентирования после завершения капитального ремонта:
   - новые таблички с указанием номера подъезда и количества квартир установить при входе в подъезды (2 шт.);
   - новый аншлаг с указанием адреса (1 шт.).
8. В наружных проемах-продухах чердака установить решетки для вентиляции по типу ОДО "Вариж" РС1-2 размерами 275*х280* (h), 32 шт.

						03-2025-АС
1	-	Зам.	430-25		11.25	Капитальный ремонт кровли и фасада жилого дома № 35 по ул. Денисовской в г.Минске
Изм.	Колич.	Лист	№ док.	Подпись	Дата	
Разработал		Соболева			11.25	Стадия: С; Лист: 5; Листов:
Проверил		Деденко			11.25	
Н. контр.		Деденко			11.25	Фасад 7-1
Утвердил		Соболева			11.25	ОАО "МИНСКРЕМСТРОЙ" Проектно-технический филиал г. Минск

Формат А4х3

Инв.N подл.	
Подпись и дата	
Взам.инв.N	
раздел ГП	Мурог
	11.25

Фасад А-В

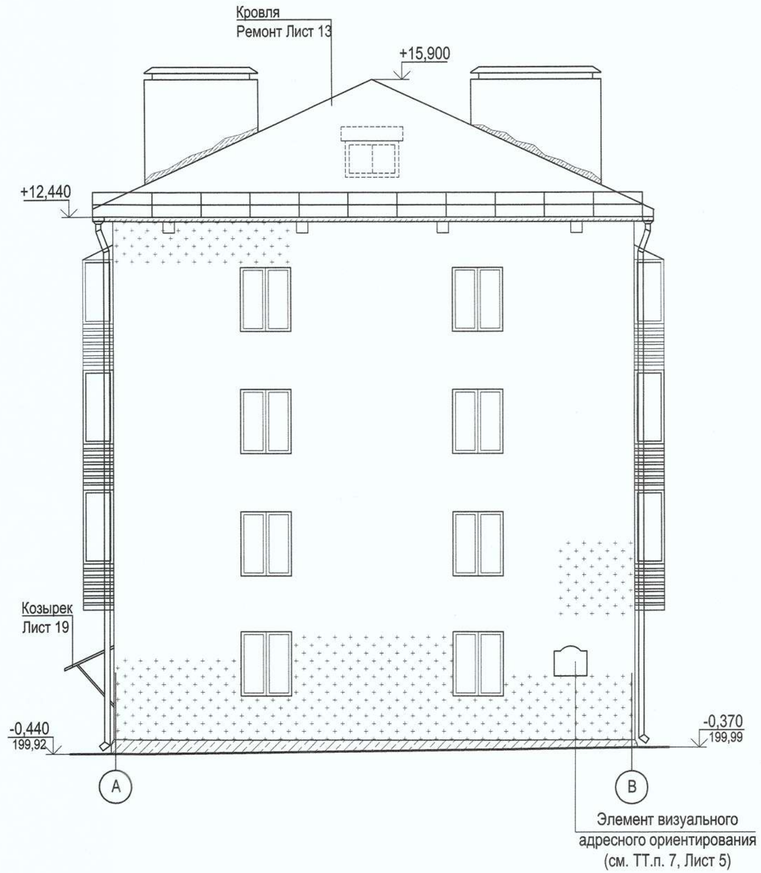

Фасад В-А

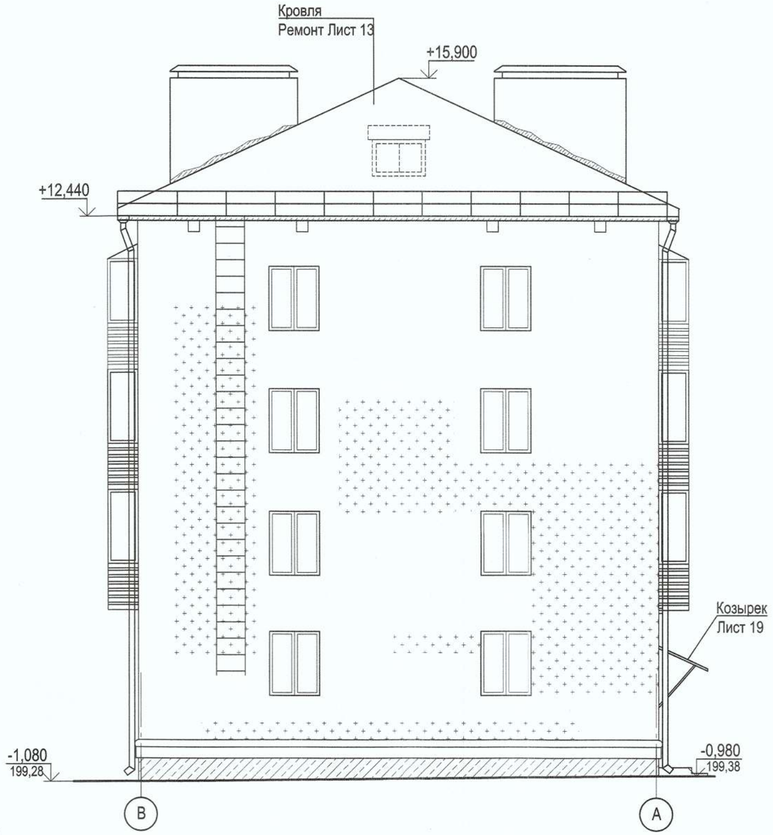

Разрез 1-1

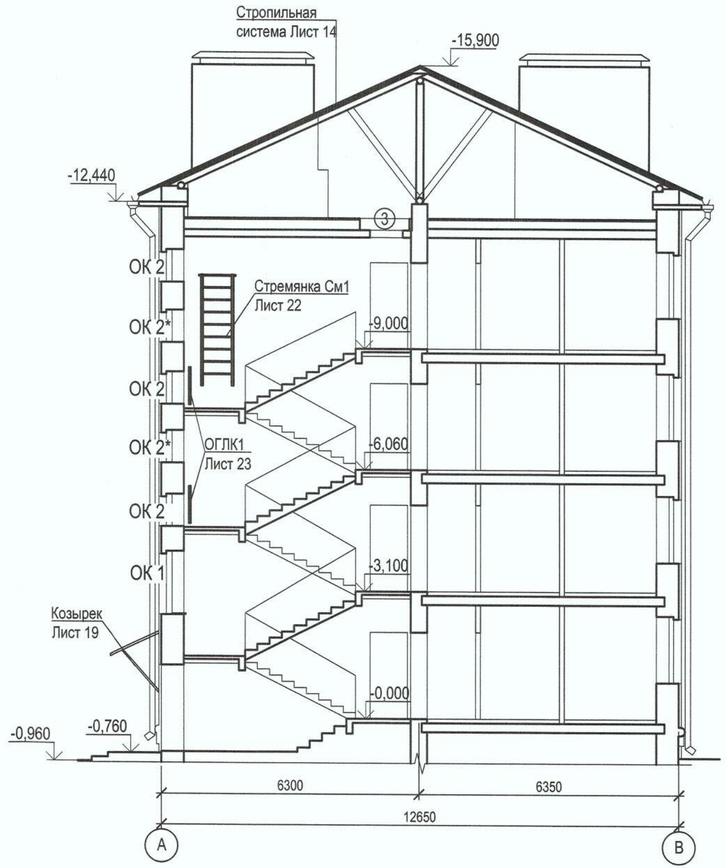

Условные обозначения

- разрушение клеевого состава слоя утеплителя со стеклосеткой;
- места замокания поверхности фасада со следами биологических образований;

1. Данный лист читать совместно с листами 2-5.
2. Ведомость и спецификацию заполнения оконных проемов см. лист 9.
3. Цветовое решение и ведомость наружной отделки смотри листы 7, 8.
4. Существующую металлическую наружную лестницу очистить до металлического блеска механическим способом. Выполнить обработку элементов преобразователем ржавчины по ТУ РБ 07615101.030-96, окрасить эмалью ПФ-115 ГОСТ 6465-76 по грунтовке ГФ-021 ГОСТ 25129-82 общей толщиной 80 мкм в соответствии с цветовыми решениями фасада. Общая площадь - 4,5 м².
5. Произвести визуальную проверку целостности креплений металлической наружной лестницы. В случае недостаточного крепления обратиться в проектную организацию для принятия решений. Далее лестницу подвергнуть испытаниям согласно СТБ 11.13.22-2011.

						03-2025-АС
1	-	Зам.	430-25		11.25	Капитальный ремонт кровли и фасада жилого дома № 35 по ул. Денисовской в г.Минске
Изм.	Колич.	Лист	№ док.	Подпись	Дата	
Разработал		Соболева			11.25	Стадия: С; Лист: 6; Листов:
Проверил		Деденко			11.25	
Н. контр.		Деденко			11.25	Фасад А-В. Фасад В-А. Разрез 1-1
Утвердил		Соболева			11.25	ОАО "МИНСКРЕМСТРОЙ" Проектно-технический филиал г. Минск

Формат А4х3

Согласовано		
раздел ГП	Мурог	11.25
Взам.инв.N		
Подпись и дата		
Инв.N подл.		

Фасад 1-7

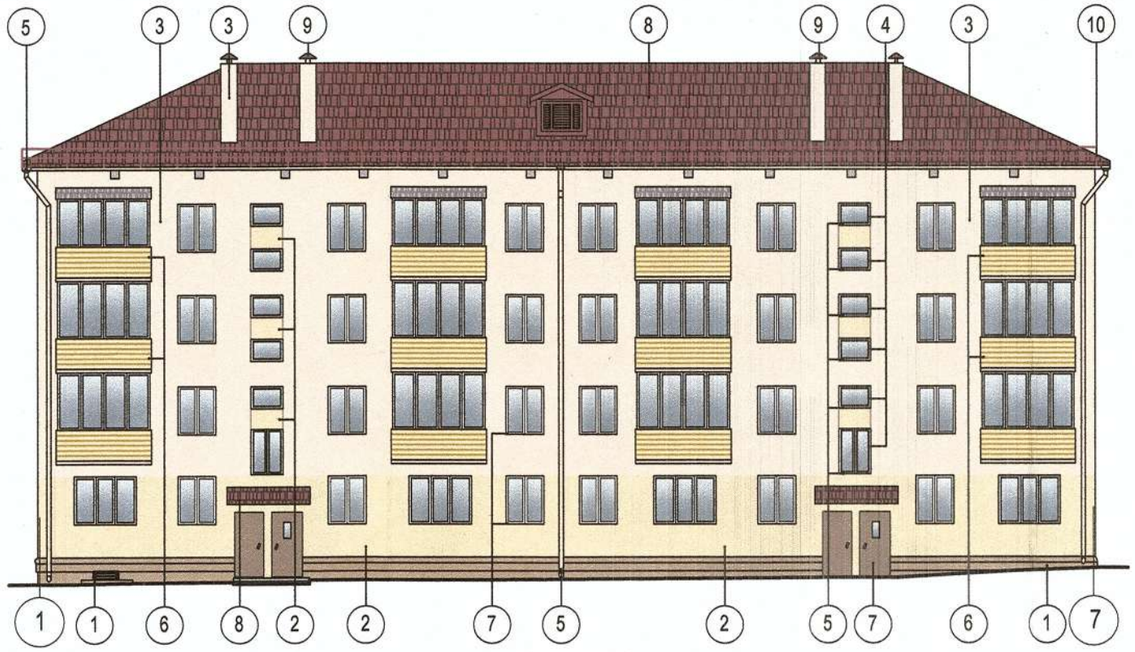

Фасад В-А

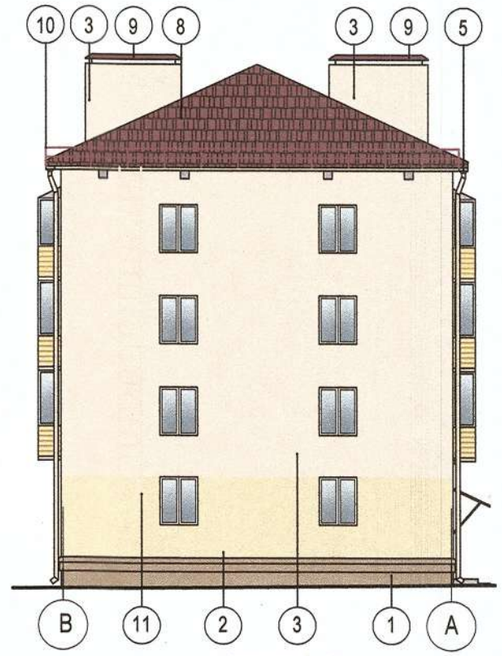

Фасад 7-1

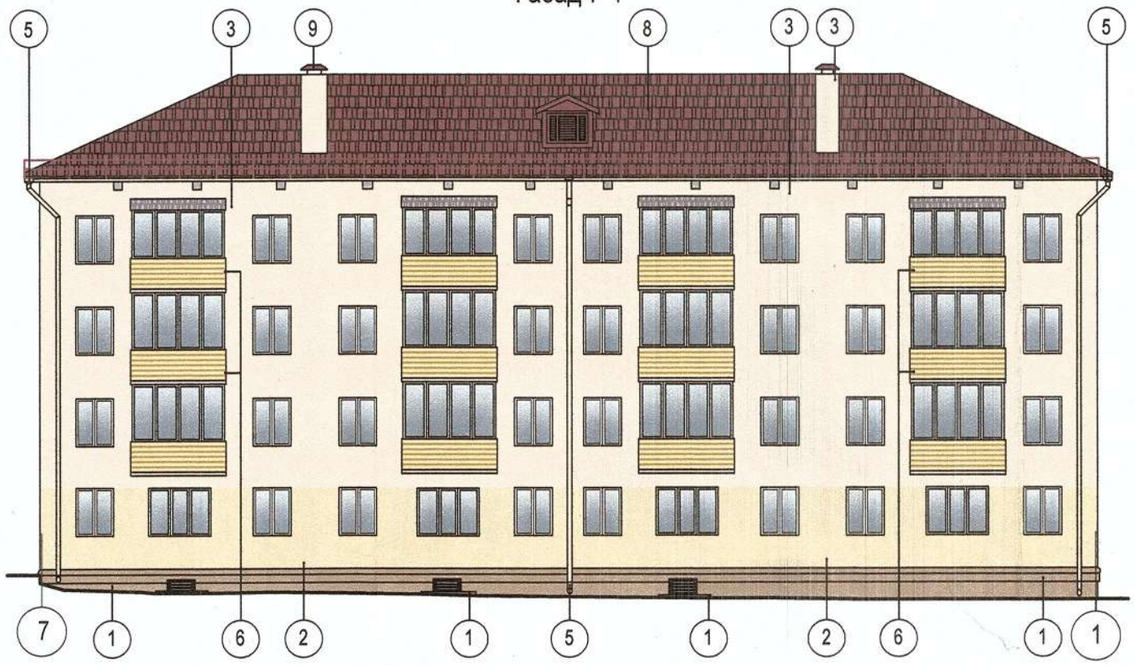

Фасад А-В

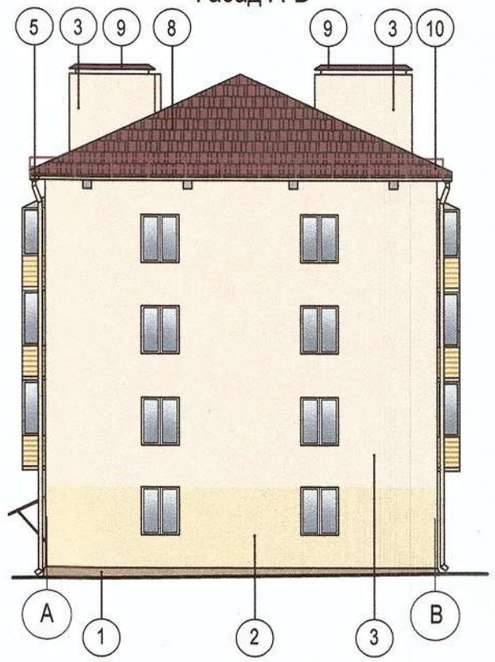

ЦВЕТОВОЕ РЕШЕНИЕ
Комитет архитектуры и градостроительства Мингорисполкома
СОГЛАСОВАНО
Председатель комитета
В.В.Гутько
«24» 10 2025 г.

Изм.	Колич.	Лист	№ док.	Подпись	Дата
Разработал		Лыщик			10.25
Проверил		Деденко			10.25
Н. контр.		Бондарева			10.25
Утвердил		Соболева			10.25

03-2025-АС

Капитальный ремонт кровли жилого дома №35 по ул. Денисовской в г. Минске

Стадия	Лист	Листов
С	7	

Фасад 1-7. Фасад 7-1. Фасад А-В. Фасад В-А. Цветовое решение фасадов

ОАО "МИНСКРЕМСТРОЙ" Проектно-технический филиал г. Минск

Формат А3

Взам.инв.N

Подпись и дата

Инв.N подл.

Ведомость наружной отделки

N п/п	Наименование	Цветовой образец	Вид отделки	Примечание
1	Поверхности стен цоколя, приямков		Краска фасадная	Цвет CURCUMA 15
2	Поверхности стен фасадов		Краска фасадная	Цвет CURCUMA 85
3	Поверхности стен фасадов, боковые и потолочные поверхности балконных плит, вентшахты		Краска фасадная	Цвет CURCUMA 90
4	Оконные блоки		Отделка заводская	Цвет Белый
5	Водосточная система, подоконные отливы		Оцинкованная сталь с полимерным покрытием	Цвет RAL 1015
6	Экраны ограждения балконов		Существующие	Цвет Желтый
7	Двери входные, жалюзийные решетки		Окраска эмалью ПФ-115 ГОСТ 6465-76	Цвет RAL 7006
8	Покрытие кровли, козырьков подъездов, слуховых окон		Полимерное покрытие (металлочерепица)	Цвет RAL 3009
9	Колпаки вентшахт		Оцинкованная сталь с полимерным покрытием	Цвет RAL 3009
10	Слуховые окна, ограждение кровли		Окраска эмалью ПФ-115 ГОСТ 6465-76	Цвет RAL 3009
11	Пожарная лестница		Окраска эмалью ПФ-115 ГОСТ 6465-76	Цвет RAL 1015

1. Цветовая гамма принята по карте цветов RAL.
2. Цветовая гамма принята по каталогу цветов Caparol Fassade A1.
3. Грунтовку окрашиваемых поверхностей выполнить составом из концентрата силикатной грунтовки НВ ПМ силикатная 1Д СТБ 1263-2001. Расход 0,15 кг/м² концентрата + 0,075 кг/м² воды (разбавить водой (2:1) 2 части концентрата и 1 часть воды).
4. Окраску фасада выполнить в 2 слоя силикатно-акриловыми водно-дисперсионными красками. Расход краски на 2 слоя - ~~0,9 кг/м²~~. 0,6 кг/м². 1.1
5. С целью обеспечения сцепления силикатных красок с окрашиваемыми минеральными поверхностями следует применять только грунтовочные материалы на химически однородном связующем - силикатном.
6. Колеровка фасадных красок должна выполняться только неорганическими пигментами с максимальной стойкостью к воздействию ультрафиолета и щелочной среды согласно требованиям раздела 7.5 ТКП 45-6.07-278-2013.
7. Все квалификационные технические характеристики закупаемых отделочных материалов должны документально подтверждаться сертификатами соответствия, протоколами независимых лабораторных испытаний.
8. Все ссылки на производителей, марки строительных материалов в проекте указаны как технические ориентиры отбора лучших предложений поставщиков и для корректного расчета сметной стоимости, объемов необходимых отделочных материалов. Данные ссылки не исключают возможности применения альтернативных отделочных материалов с равноценными либо лучшими техническими показателями.
9. Требования к техническим показателям красок согласно СТБ 1197-2008:
   - стойкость покрытия к статическому воздействию воды при температуре 20 ± 2°С, не менее 24ч;
   - условия светостойкости покрытия не более 5%;
   - адгезия покрытия к основанию не менее 2,0 МПа;
   - морозостойкость покрытия не менее 150 циклов;
   - паропроницаемость - не менее 0,025 мг\м*ч*Па;
   - атмосферостойкость не менее 100 циклов;

   согласно СТБ EN 1062:
   - класс по паропроницаемости - V1-V2;
   - класс по водопроницаемости - W3.
10. Металлические элементы окрасить эмалью ПФ-115 ГОСТ 6465-76, за два раза по грунту ГФ-021 ГОСТ 25129-82. Общая толщина покрытия 80мкм.
11. Отделку новых металлических поверхностей выполнить с полимерным покрытием в заводских условиях.
12. Окраску стен производить строго по технологии и рекомендациям фирмы-изготовителя победившей в результате тендерных торгов.
13. Откосы окон окрасить в цвет примыкающих стен фасадов.
14. Выбор фасадных лакокрасочных материалов выполнить согласно ТКП 45-6.07-278-2013.
15. Все отделочные работы производить в соответствии с нормами СП 1.03.01-2019 "Отделочные работы".
16. Цвет для новых ограждений балконов подобрать по RAL аналогично существующему.

ЦВЕТОВОЕ РЕШЕНИЕ

Комитет архитектуры и градостроительства Мингорисполкома
СОГЛАСОВАНО
Председатель комитета
В.В.Гутько
«24» 10 2025 г.

Взам.инв.N | Подпись и дата | Инв.N подп.

Изм.	Колич.	Лист	№ док.	Подпись	Дата
1	1	-	430-25		11.25

03-2025-АС

Капитальный ремонт кровли жилого дома №35 по ул. Денисовской в г. Минске

Разработал	Лыщик		10.25
Проверил	Деденко		10.25
Н. контр.	Бондарева		10.25
Утвердил	Соболева		10.25

Стадия	Лист	Листов
С	8	

Ведомость наружной отделки

ОАО "МИНСКРЕМСТРОЙ"
Проектно-технический филиал г. Минск

Формат А3

Спецификация элементов заполнения оконных проемов

Поз.	Обозначение	Наименование	Кол. шт.	Масса ед.кг.	Приме-чание
		ОК1 (мест 2)			
1	СТБ 1108-2017	Блок оконный 1470 (h)x1040			
		ОП А 1040x1470 П/О СП2 ДЗБ Т2-Б-Г-Б1-2	1		шт.
2	по типу ЕКТ	Рамный дюбель 10x152	12		шт.
	03-2025-АС.И-КМ2	Костыль КМ2	3	0,46	шт.
ОТ2	ОЦ Б-ПН-НО-0,5Х380 ГОСТ 19904-90 / ОН-КР-1 ГОСТ 14918-80	Оцинкованная сталь с полимерным покрытием (ОТ2) шир. 380 мм	1,2		м.п.
	СТБ 1548-2005	Доска подоконная ПВХ Ж размером 1100x350 мм	1		шт.
		ОК2 (мест 6)			
1	СТБ 1108-2017	Блок оконный 720(h)x1040			
		ОП А 1040x720 П/О СП2 ДЗБ Т2-Б-Г-Б1-2	1		шт.
2	по типу ЕКТ	Рамный дюбель 10x152	10		шт.
3	03-2025-АС.И-КМ1	Костыль КМ1	3	0,4	шт.
ОТ1	ОЦ Б-ПН-НО-0,5Х330 ГОСТ 19904-90 / ОН-КР-1 ГОСТ 14918-80	Оцинкованная сталь с полимерным покрытием (ОТ1) шир. 330 мм	1,2		м.п.
		ОК2* (мест 4)			
1	СТБ 1108-2017	Блок оконный 720(h)x1040			
		ОП А 1040x720 П/О СП2 ДЗБ Т2-Б-Г-Б1-2	1		шт.
2	по типу ЕКТ	Рамный дюбель 10x152	10		шт.
3	03-2025-АС.И-КМ2	Костыль КМ2	3	0,46	шт.
ОТ2	ОЦ Б-ПН-НО-0,5Х380 ГОСТ 19904-90 / ОН-КР-1 ГОСТ 14918-80	Оцинкованная сталь с полимерным покрытием (ОТ2) шир. 380 мм	1,2		м.п.
		ОК3 (мест 4)			
1	СТБ 1108-2017	Блок оконный 1240(h)x900			ТТп.16
		ОПА 900x1240 1О* Рп*	1		шт.
2	по типу ЕКТ	Рамный дюбель 10x152	10		шт.
3	03-2025-АС.И-КМ1	Костыль КМ1	2	0,4	шт.
ОТ1	ОЦ Б-ПН-НО-0,5Х330 ГОСТ 19904-90 / ОН-КР-1 ГОСТ 14918-80	Оцинкованная сталь с полимерным покрытием (ОТ1) шир. 330 мм	1,1		м.п.

Ведомость деталей (отливов)

Поз.	Эскиз
ОТ1	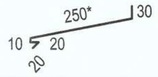
ОТ2	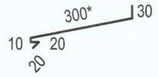

Ведомость оконных проемов

Поз.	Размер проема, мм (b x h)
ОК1	1100x1530
ОК2	1100x780
ОК3	960x1300

Схема заполнения оконных проемов

ОК 1

ОК 2,ОК2*

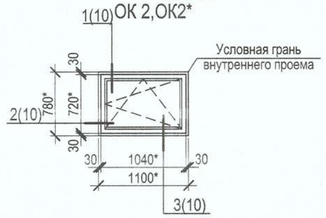

ОК3

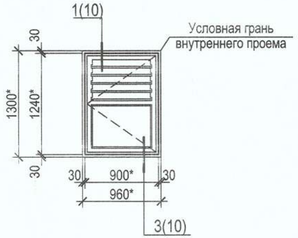

Схема крепления оконных блоков

ОК 1

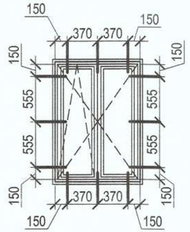

ОК 2, ОК2*

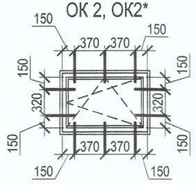

ОК3

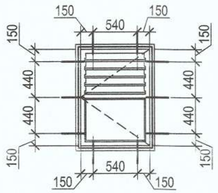

1. Оконные блоки должен соответствовать техническим требованиям СТБ 1108-2017 .
2. Сопротивление теплопередаче окон в наружных стенах лестничных клеток должно быть - не менее 0,6 м² °С/Вт, в соответствии с табл. 7.1 СН 2.04.02-2020 "Здания и сооружения. Энергетическая эффективность".
3. Заполнение оконных проёмов показано со стороны помещений.
4. Оконные блоки в наружных стенах крепить в проемах при помощи рамных дюбелей с шагом не более 700 мм (п. 8.2.10 СП 3.02.08-2024). Заполнение зазоров оконных блоков после установки и раскреповки заполнить строительной монтажной пеной.
5. Детальные узлы установки и заполнения монтажных швов разрабатывает фирма-изготовитель по технологическим картам с учетом требований СП 3.02.08-2024, СТБ 1476-2004, СТБ 1479-2004, СП1.03.15-2024, других действующих ТНПА, узлам 1-4 (лист 10).
6. До начала производства ремонтных работ по замене оконных блоков фирме, выигравшей тендер на изготовление и установку оконных блоков, выполнить контрольные замеры проемов (после демонтажа существующих блоков). При подготовке к производству учесть монтажные и деформационные зазоры.
7. Внутренние откосы оконных проёмов после установки оконных блоков оштукатурить цементно-песчаным раствором М100 толщ. 20 мм и окрасить акриловой краской ВД-АК-111 ГОСТ 28196-89 за два раза, цвет - белый. Вид отделки: улучшенный - для окон лестничной клетки, Sобщ.= 13,0 м²; простой - для окон подземного этажа, Sобщ.= 5,1 м². Работы производить согласно СП 1.03.01-2019 "Отделочные работы".
8. Выполнить демонтаж:
   - деревянных оконных блоков размерами 1040x1470(h) - 2 шт., с деревянными подоконными досками;
   - деревянных оконных блоков размерами 1040x720(h) - 10 шт.;
   - деревянных оконных блоков размерами 900x1240(h) - 4 шт.;
   - отливов 14,4 м.п.- для лестничных клеток;
9. Фирма-изготовитель производит поставку всех комплектующих деталей, крепежных изделий и элементов. Все монтажные элементы должны иметь полную заводскую готовность быть укомплектованы всеми необходимыми скобяными изделиями, притворами, уплотнителями притворов, нащельниками и т.п. в соответствии с требованиями заказчика.
10. Костыли установить с шагом 700 мм, но не менее 3-х на оконный проем.
11. Предусмотреть в оконных блоках лестничных клеток детские замки безопасности. Количество - 12 шт.
12. Общая площадь открывания оконных створок в лестничных клетках составляет не менее 1,0 м². Открывание створок должно производится на высоте не более 1,7 м от пола. Устройства для открывания окон (при необходимости) сместить максимально вниз (в конструкции оконного блока).
13. При капитальном ремонте, модернизации зданий и сооружений требования СН 2.02.05-2020 применяются в объеме, соответствующем проектной документации, учитывая, что при ремонте и модернизации зданий и сооружений сохраняются объемно-планировочные и конструктивные решения.
14. Под новыми оконными отливами установить шумопоглощающие прокладки на расстоянии 20-30 мм от края наружной стены.
15. Для установки допускаются оконные блоки с эксплуатационными характеристиками не хуже предусмотренных в проектной документации.
16. Обозначение 1О* - одинарное остекление (без стеклопакета), Рп* - распашное устройство открывания створок.

Взам.инв.N | Подпись и дата | Инв.N подл.

Изм.	Колич.	Лист	№ док.	Подпись	Дата	03-2025-АС		
						Капитальный ремонт кровли и фасада жилого дома № 35 по ул. Денисовской в г.Минске		
Разработал		Соболева			10.25		Стадия	Лист	Листов
Проверил		Деденко			10.25		С	9	
Н. контр.		Деденко			10.25	Схема заполнения оконных проемов. Схема крепления оконных блоков. Ведомость деталей (отливы). Ведомость проемов	ОАО "МИНСКРЕМСТРОЙ" Проектно-технический филиал г. Минск	
Утвердил		Соболева			10.25			

Формат А4х3

1/9

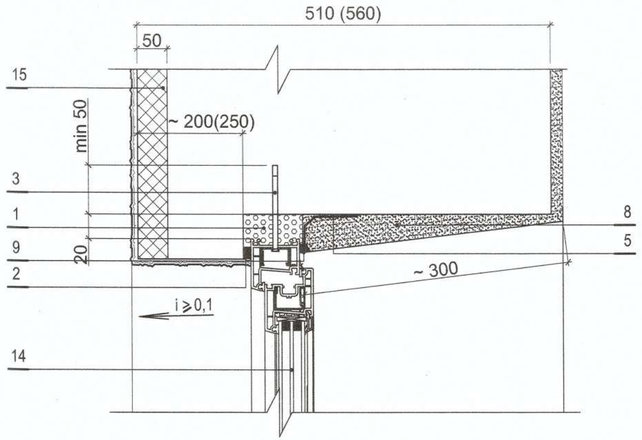

2/9

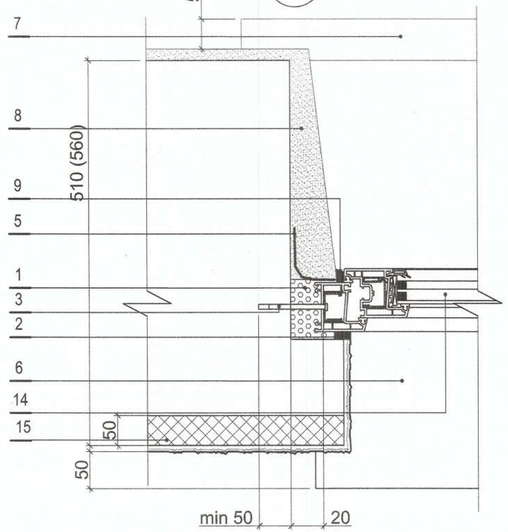

3/9

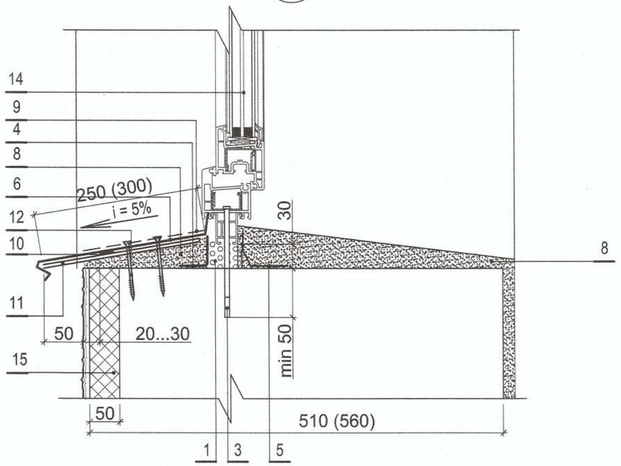

4/9

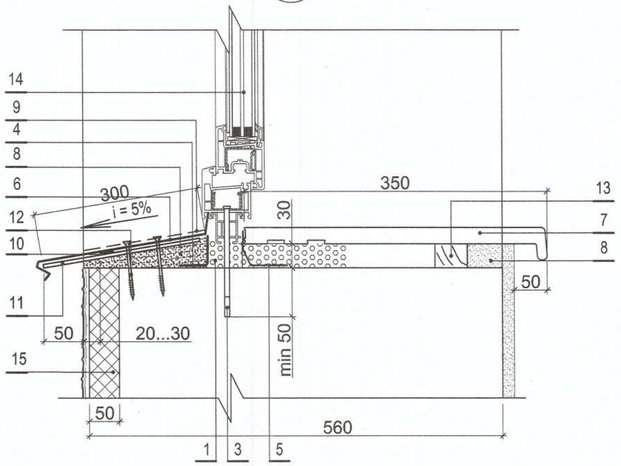

Условные обозначения:

1 - пена монтажная;
2 - изоляционная саморасширяющаяся паропроницаемая водоизоляционная лента (ПСУЛ);
3 - рамный дюбель 10х152 мм;
4 - паропроницаемая водоизоляционная лента;
5 - пароизоляционная лента;
6 - слив из оцинкованной стали ОТ1;
7 - подоконная доска ПВХ;
8 - цементно-песчаный раствор М100;
9 - герметик-мастика ЛТ1 ТУ РБ 1000 162417.015-2001
10 - шумопоглощающая прокладка;
11 - костыль КМ1/КМ2;
12 - гвоздевой дюбель;
13 - несущая колодка из антисептированной древесины;
14 - оконный блок ПВХ;
15 - ЛШС (сущ.утеплиитель - минераловатные плиты толщиной 50 мм)

1. Костыли оконных отливов крепить гвоздевым дюбелем ДГ6х65 шаг 600 мм.
2. Отливы выполнить из тонколистовой оцинкованной стали толщиной 0,5 мм по ГОСТ 14918-80.
3. Торцы подоконных отливов выкраиваются и отгибаются по месту в зависимости от фактической ширины проема.
4. Для гермитизации мест примыкания отлива и откоса применить герметик. Ширина полосы контакта - не менее 3 мм.

						03-2025-АС		
1	-	Зам.	430-25		11.25	Капитальный ремонт кровли и фасада жилого дома № 35 по ул. Денисовской в г.Минске		
Изм.	Колич.	Лист	№ док.	Подпись	Дата			
Разработал		Соболева			11.25		Стадия	Лист	Листов
Проверил		Деденко			11.25		С	10	
Н. контр.		Деденко			11.25	Узлы 1 ... 4 установки оконных блоков	ОАО "МИНСКРЕМСТРОЙ" Проектно-технический филиал г. Минск		
Утвердил		Соболева			11.25				

Взам.инв.N | Подпись и дата | Инв.N подл.

Формат А4х3

Спецификация элементов заполнения дверных проёмов

Поз.	Обозначение	Наименование	Кол.	Масса, ед.,кг	Приме-чание
1	СТБ 2433-2015	ДВ7 Д Ч1 21-9 П	2		дверь тамбурн. 1, 2 подъездов
2	СТБ 2433-2015	ДН С Г 21-9 Л	2	104	дверь в подз. эт. 1, 2 подъездов
3	СТБ 1394-2003	ЛП-2С-1л-Рп-лк-8-8	2	35	Люк на технич. чердак 1, 2 под-ов

1.1

Ведомость дверных проёмов

Поз.	Размер проема, мм (b x h)
1	950x2100*
2	940x2100*
3	800x830*

Схема заполнения тамбурных дверей

(Поз. 1)

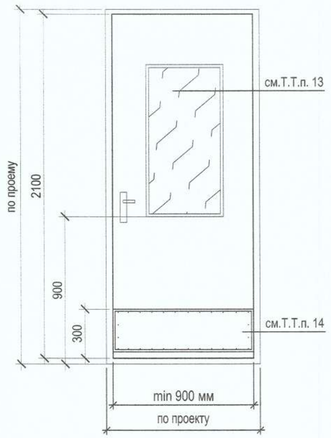

Схема заполнения входных дверей подземного этажа

(Поз. 2)

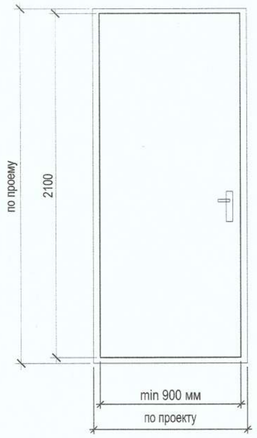

17. Существующие металлические двери входов в подъезды (2 шт.) с двух сторон очистить от старых малярных слоев и прочего загрязнения; места, пораженные ржавчиной, очистить при помощи металлических щеток и шпателей, смыть водой, обработать участки с коррозией преобразователями ржавчины, просушить. Окрасить с двух сторон эмалью ПФ-115 ГОСТ 6465-76 по грунтовке ГФ-021 ГОСТ 25129-82 толщ. покрытия не менее 80 мкм. Общая площадь окраски дверей - 8,4 м².
18. При установке (замене) дверного блока в существующий проём уменьшение существующей ширины/высоты "в свету" не допускается. При капитальном ремонте и модернизации зданий сохраняются существующие объемно-планировочные и конструктивные решения.

1. Выполнить демонтаж:
   - деревянных дверных блоков размерами 950x2100(h) мм - 2 шт. (тамбурные 1,2 подъезды);
   - металлических дверных блоков размерами 940x2100 (h) мм, весом 104 кг - 2 шт. (вход в подземный этаж);
   - металлического люк размером 800x830 (h) - 2 шт, весом - 27 кг.(технический этаж);
2. Установку дверных блоков выполнять по узлам (технологической карте) фирмы-изготовителя с учётом требований СП 3.02.08-2024, СТБ 2433-2015, СТБ 1394-2003, СТБ 1476-2004, СТБ 1479-2004, СП 1.03.15-2024 и др. действующие ТНПА .
3. Перед производством работ по изготовлению дверных блоков в обязательном порядке уточнить по месту размеры проемов, выполнив контрольные обмеры. Размеры указаны по габаритам проемов. При подготовке к производству учесть монтажные и деформационные зазоры.
4. Фирма-изготовитель производит поставку всех комплектующих деталей, крепежных изделий и элементов. Все монтажные элементы должны иметь полную заводскую готовность, быть укомплектованы всеми необходимыми скобяными изделиями, притворами, уплотнителями притворов, закрывателями, нащельниками и т.п. в соответствии с требованиями заказчика.
5. При заказе новых дверных блоков учесть поставку в комплекте с фурнитурой (дверные ручки, замки и т.д.).
6. Заполнение зазоров дверных блоков после установки и раскреповки заполнить строительной монтажной пеной.
7. Все деревянные элементы, соприкасающиеся с бетоном, антисептировать составом ПГБ ГОСТ 23951-80.
8. Двери, расположенные на путях эвакуации, не должны иметь запоров изнутри помещений.
9. Двери технических помещений при эксплуатации объекта должны постоянно находиться в фиксированно-закрытом положении, чтобы не уменьшать эвакуационную ширину коридоров (СН 2.02.05-2020).
10. Двери устанавливать на рамные металлические дюбели М10x132.
11. Окраску новых дверных блоков выполнить в заводских условиях.
12. В дверных блоках (поз. 1) предусмотреть приборы самозакрывания тип ЗД1 ГОСТ 5091-80, в притворы заложить уплотнительную прокладку ГОСТ 10174-90 (поз. 1). Оборудовать фиксатором дверным положений "открыто" и "закрыто"; крепление произвести к дверному полотну при помощи саморезов (входят в комплект поставки). Максимальное усилие при открывании и закрывании тамбурных дверных блоков не должно превышать 25Н.
13. Частичное остекление дверных блоков (поз.1) выполнить из многослойного безопасного стекла по СТБ ISO 12543-2, СТБ EN 14449, ГОСТ 30826. Нижняя часть остекления должна располагаться не выше 0,9 м от низа дверного полотна.
14. В нижней части дверных полотен (поз. 1) с обеих сторон предусмотреть противоударную полосу (отбойник для двери из рифлёного алюминия на самоклеящейся основе), высота над низом полотна не менее 300 мм.
15. Дверные ручки тамбурных дверных блоков (поз. 1) располагать на высоте не менее 0,8 м, но не более 1,1 м. Цвет ручек должен контрастировать с дверным полотном.
16. Внутренние откосы дверных проемов после замены оштукатурить цементно-песчаным раствором М100 толщ. 10-20 мм. Вид штукатурного покрытия - улучшенное в подъезде, простое - в подземном этаже. Далее поверхность окрасить акриловой краской ВД-АК-2038 ГОСТ 28196-89 за два раза. Площадь - 1,1 м² - улучшенное, 2,1 м² - простое. Работы производить согласно СП 1.03.01-2019 "Отделочные работы".

Изм.	Колич.	Лист	№ док.	Подпись	Дата
1	1	-	450-25		11.25

03-2025-АС

Капитальный ремонт кровли и фасада жилого дома № 35 по ул. Денисовской в г.Минске

Разработал	Соболева		10.25
Проверил	Деденко		10.25
Н. контр.	Деденко		10.25
Утвердил	Соболева		10.25

Ведомость дверных проёмов

Стадия	Лист	Листов
С	11	

ОАО "МИНСКРЕМСТРОЙ" Проектно-технический филиал г. Минск

Взам.инв.N | Подпись и дата | Инв.N подл.

Формат А4х3

План чердака

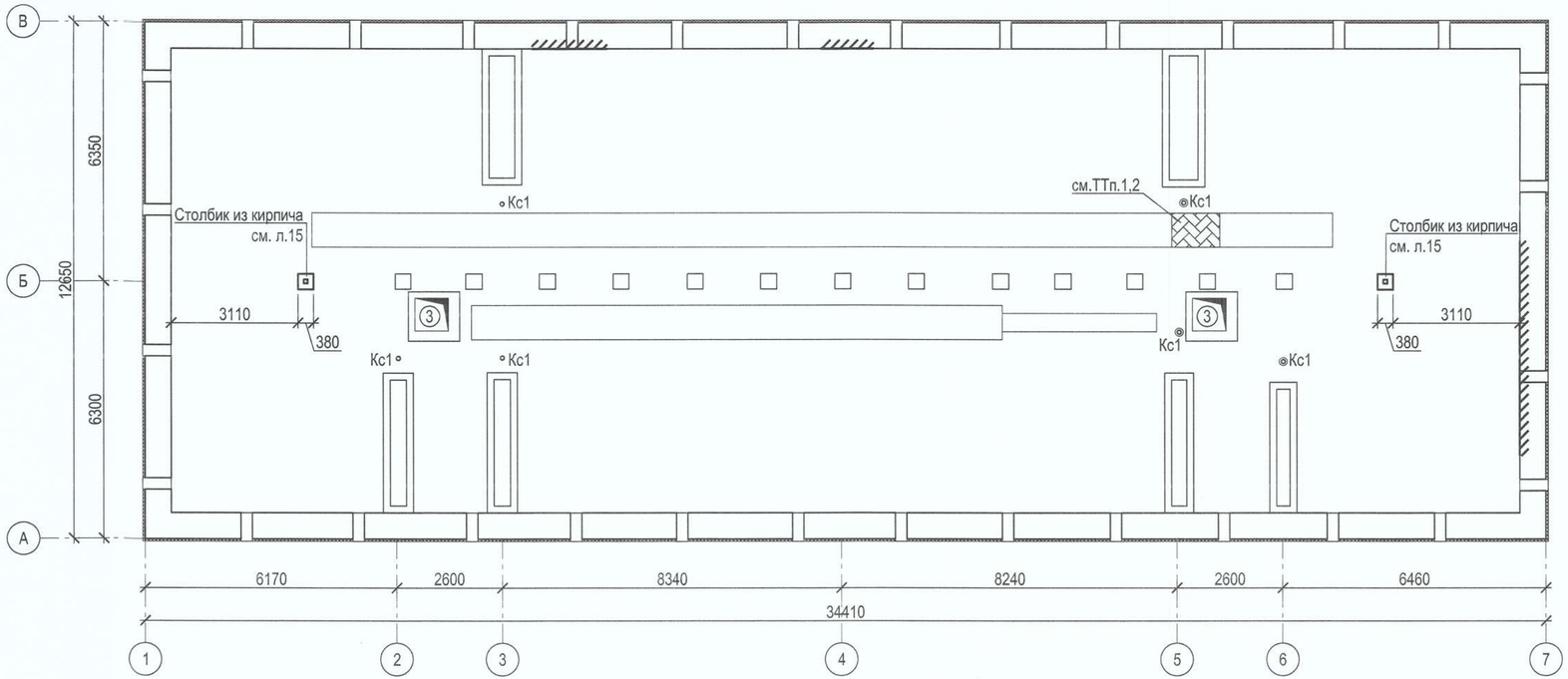

1. Выполнить демонтаж:
- участка ходового настила из доски толщ.20 мм, V=0,20 м^3;
- сущ. конструкции чердачного перекрытия в местах устройства столбиков из кирпича (S=0,29 м^2), состоящей из:
  - цементно-песчаной стяжки р=1500 кг/м^3 толщ.30 мм;
  - пенополистирольных плит р=50 кг/м^3 толщ.200 мм;
  - пароизоляции р=1200 кг/м^3 толщ.2 мм.
2. Восстановление участка ходового настила выполнить из демонтированной обрешетки 40х50(h), V=0,20 м^3.

Условные обозначения:

Кс1 - канализационные стояки Кс1;

- оштукатуривание по мет. сетке (см.л.21);

- люки выхода на чердак.

						03-2025-АС		
						Капитальный ремонт кровли и фасада жилого дома №35 по ул.Денисовской в г.Минске		
Изм.	Кол.	Лист	№док.	Подпись	Дата			
Разработал		Кеданов			10.25		Стадия	Лист	Листов
Проверил		Бондарева			10.25		С	12	
Н.контроль		Бондарева			10.25	План чердака	ОАО "Минскремстрой" Проектно-технический филиал, г.Минск		
Утвердил		Соболева			10.25				

Взам. инв. N | Подпись и дата | Инв. N подл.

Формат А4х3

План кровли

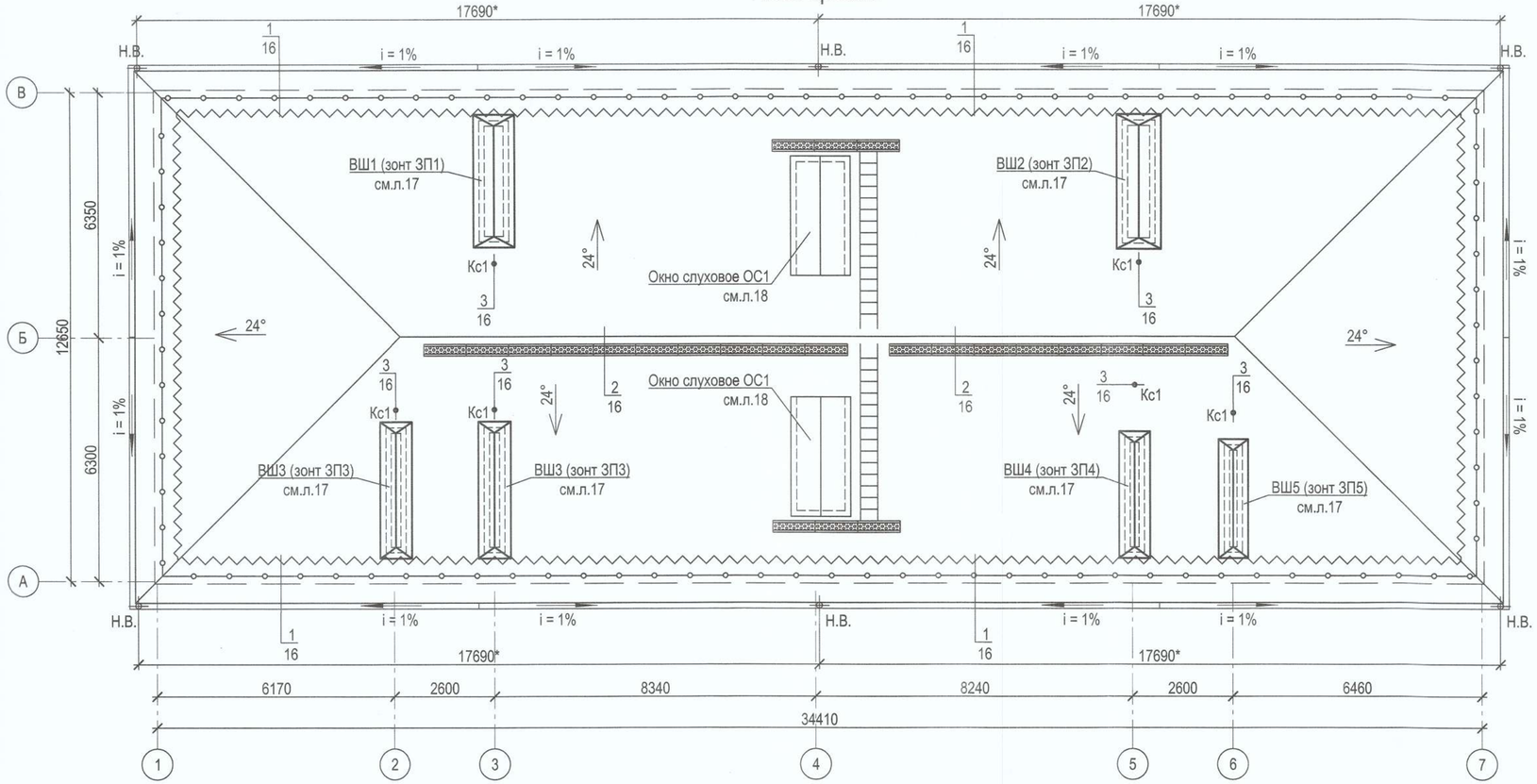

1. До ремонта покрытия кровли выполнить следующие виды работ:
1.1. Демонтировать сущ. металлическое ограждение по периметру кровли общим весом 546,4 кг;
1.2. Демонтировать сущ.покрытие из волнистых асбестоцементных листов (564,9 $м^2$);
1.3. Демонтировать существующую обрешетку из доски 40х50(h)мм с шагом 300 мм (Vобщ.=2,8 $м^3$);
1.4. Демонтировать сущ. слуховое окно, состоящее из:
- доски 50х185*(h) мм (уточнить по месту) общим объемов Vобщ.=1,80 $м^3$.
1.5. Выполнить полную прочистку существующих вентиляционных каналов с наружных и внутренних поверхностей (см.ТТп.2 на л.17).
2. Все размеры со * уточнить по месту.
3. После установки ограждения кровли (поз.9 л.16) в проектное положение, его необходимо подвергнуть испытаниям согласно СТБ 11.13.22-2011.
4. Покрытие из металлочерепицы (поз.1 л.16) должно соответствовать пожарно-техническим характеристикам не ниже Г1, РП1.

Условные обозначения:

- вентиляционная шахта ВШ1...ВШ5;
- мостик кровельный переходной;
- лестница кровельная;
- снеговой барьер;
- ограждение кровли.

Взам. инв. N	Подпись и дата	Инв. N подл.

Изм.	Кол.	Лист	№док.	Подпись	Дата	03-2025-АС		
						Капитальный ремонт кровли и фасада жилого дома №35 по ул.Денисовской в г.Минске		
Разработал		Кеданов			10.25		Стадия	Лист	Листов
Проверил		Бондарева			10.25		С	13	
Н.контроль		Бондарева			10.25	План кровли	ОАО "Минскремстрой" Проектно-технический филиал, г.Минск		
Утвердил		Соболева			10.25				

Формат А4х3

Схема расположения элементов стропильной системы

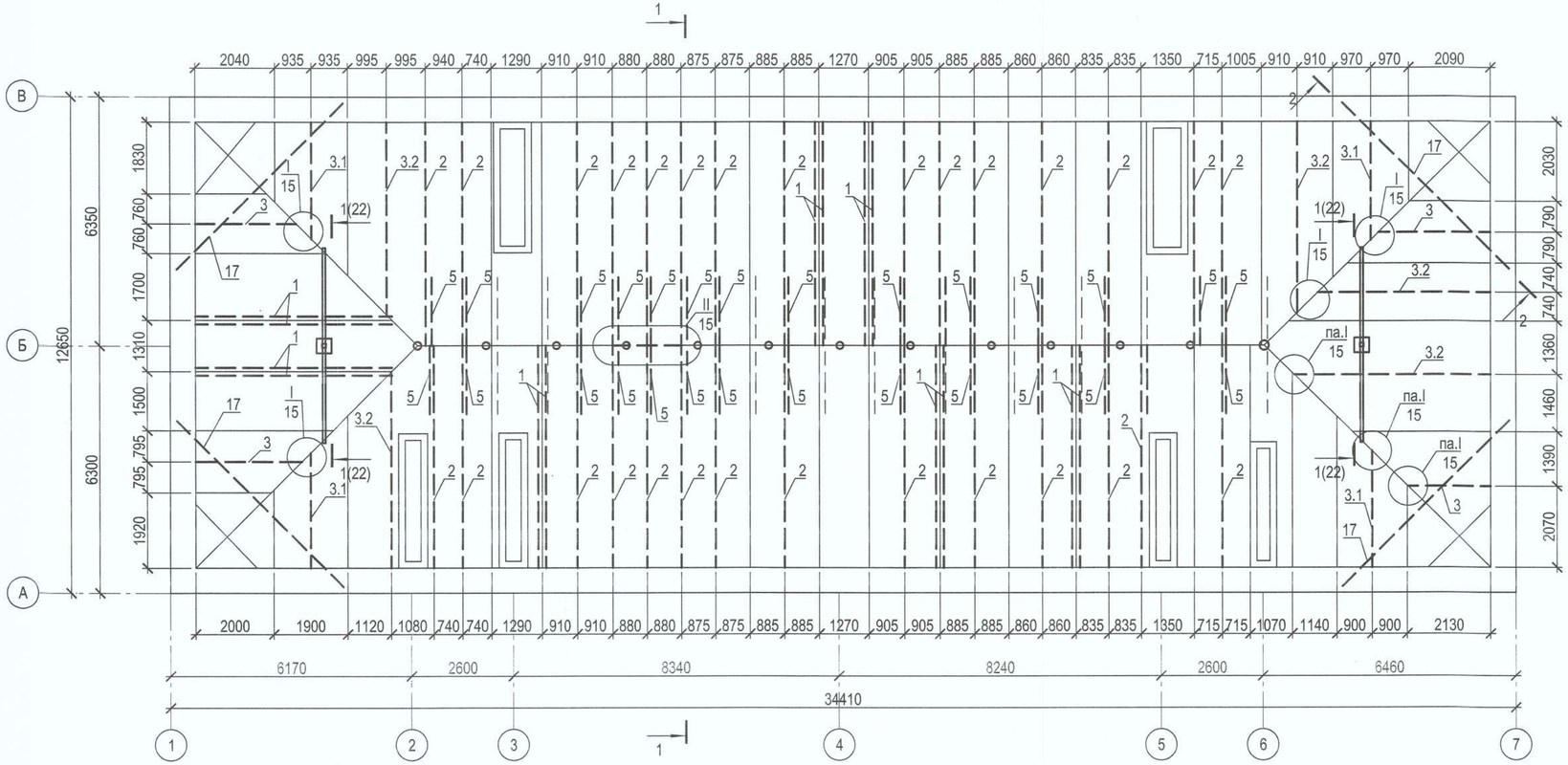

1 - 1

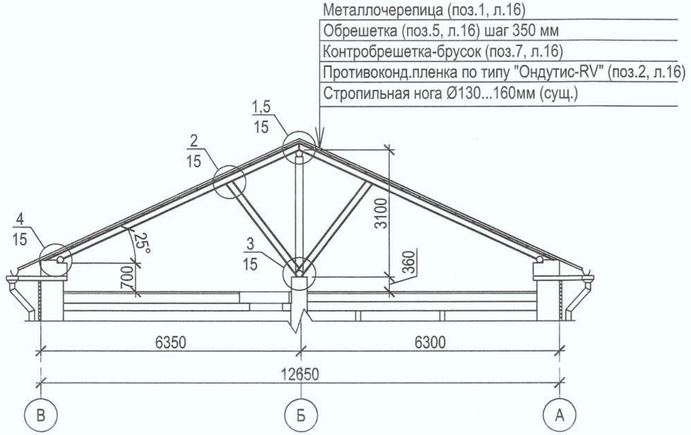

1. Работы по усилению стропильной системы выполнять согласно л.15.
2. Спецификация элементов стропильной системы см. на л.15.

						03-2025-АС			
						Капитальный ремонт кровли и фасада жилого дома №35 по ул.Денисовской в г.Минске			
Изм.	Кол.	Лист	№док.	Подпись	Дата				
Разработал		Кеданов			10.25		Стадия	Лист	Листов
Проверил		Бондарева			10.25		С	14	
Н.контроль		Бондарева			10.25	Схема расположения элементов стропильной системы	ОАО "Минскремстрой" Проектно-технический филиал, г.Минск		
Утвердил		Соболева			10.25				

Взам. инв. N | Подпись и дата | Инв. N подл.

Формат А4х3

Деталь сплачивания стропильных ног (поз.1)

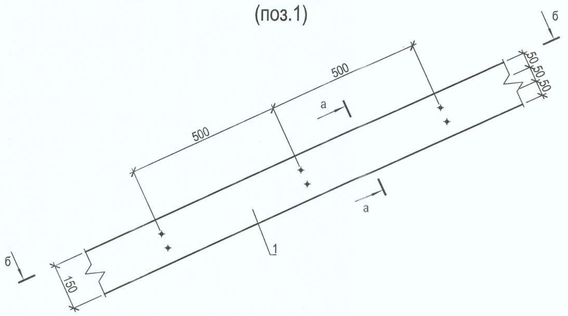

а - а

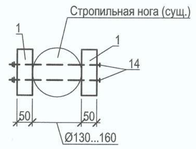

б - б

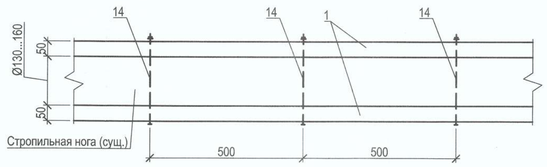

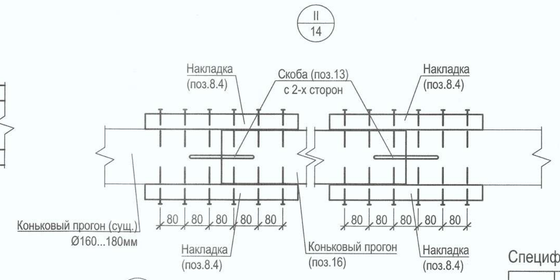

Деталь сращивания стропил (поз.2) по длине

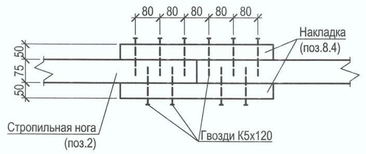

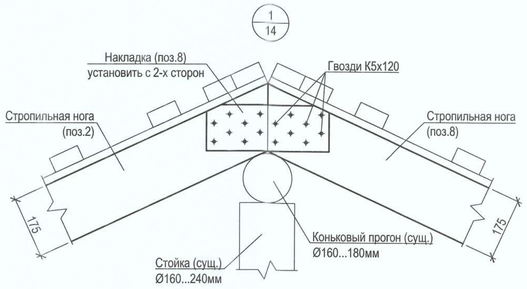

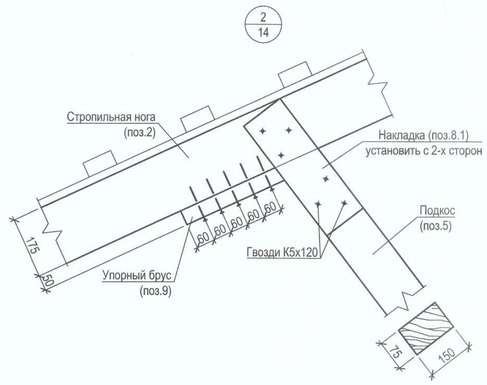

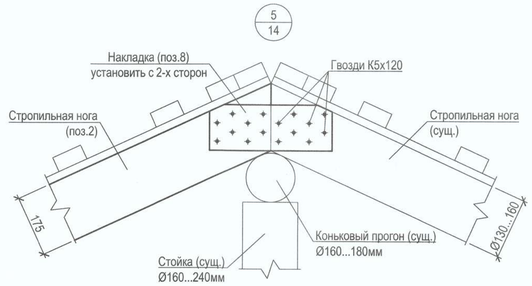

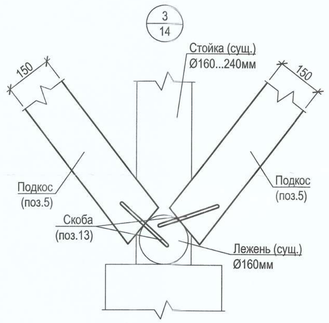

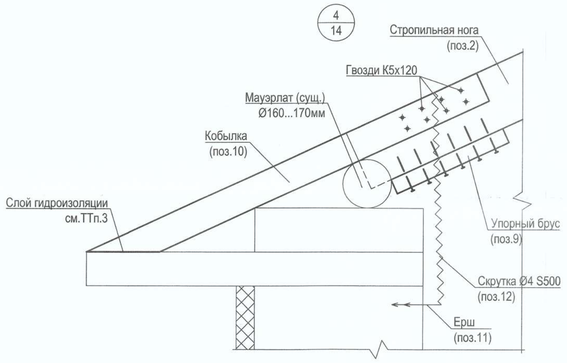

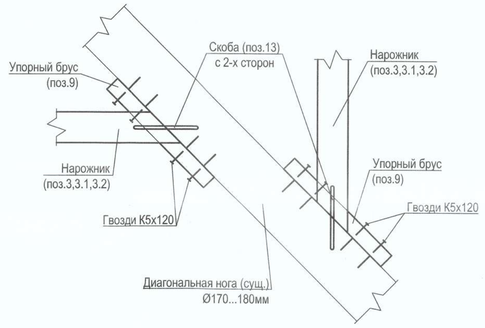

1 - 1

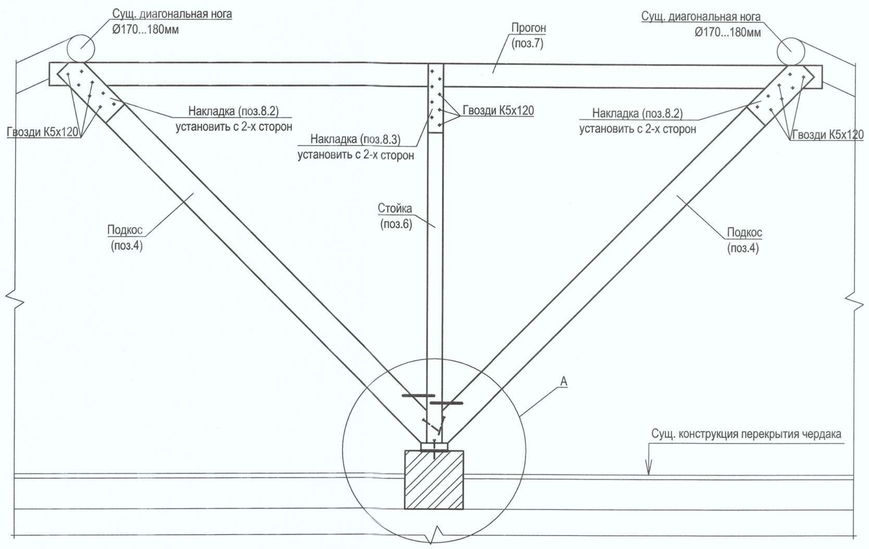

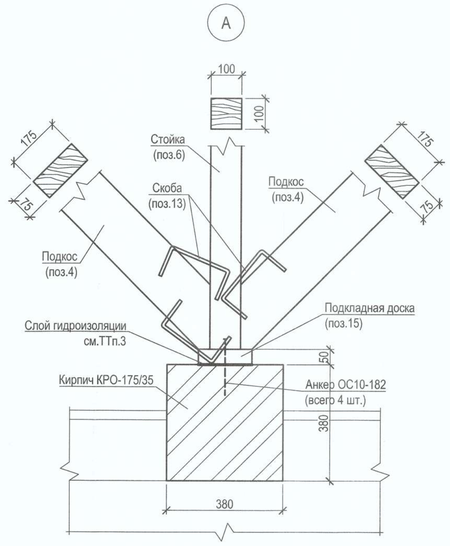

2 - 2

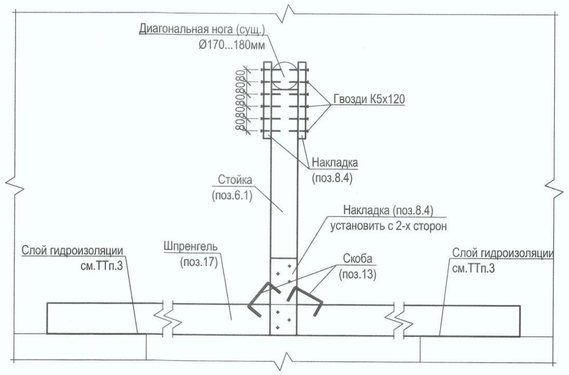

Спецификация элементов к узлам 1...5, сечениям 1-1,2-2 стропильной системы

Поз.	Обозначение	Наименование	Кол.	Масса ед., кг	Примечание
		Стропильные ноги			
1	СТБ 1713-2007	Доска-1-хв.-50х150(h) L=6820*	14		0,72 $м^3$
2	СТБ 1713-2007	Доска-1-хв.-75х175(h) L=6900*	27		2,45 $м^3$
		Нарожники			
3	СТБ 1713-2007	Доска-1-хв.-75х175(h) L=2920*	4		0,16 $м^3$
3.1	СТБ 1713-2007	Доска-1-хв.-75х175(h) L=3360*	4		0,18 $м^3$
3.2	СТБ 1713-2007	Доска-1-хв.-75х175(h) L=5460*	5		0,36 $м^3$
		Подкосы			
4	СТБ 1713-2007	Доска-1-хв.-75х175(h) L=3300*	4		0,18 $м^3$
5	СТБ 1713-2007	Доска-1-хв.-75х150(h) L=2900*	27		0,88 $м^3$
		Стойка			
6	СТБ 1713-2007	Брусок-2-хв.-100х100(h) L=2320*	2		0,05 $м^3$
6.1	СТБ 1713-2007	Брусок-2-хв.-100х175(h) L=1500*	4		0,11 $м^3$
		Прогон			
7	СТБ 1713-2007	Доска-1-хв.-75х150(h) L=5000*	2		0,12 $м^3$
		Накладки			
8	СТБ 1713-2007	Доска-1-хв.-150х50(h) L=400	32		0,096 $м^3$
8.1	СТБ 1713-2007	Доска-1-хв.-150х50(h) L=450	54		0,18 $м^3$
8.2	СТБ 1713-2007	Доска-1-хв.-175х50(h) L=450	8		0,032 $м^3$
8.3	СТБ 1713-2007	Доска-1-хв.-100х50(h) L=450	4		0,009 $м^3$
8.4	СТБ 1713-2007	Доска-1-хв.-175х50(h) L=500	54		0,24 $м^3$
		Упорный брус			
9	СТБ 1713-2007	Доска-1-хв.-50х100(h) L=450	71		0,16 $м^3$
		Кобылка			
10	СТБ 1713-2007	Доска-1-хв.-100х50(h) L=1400	42		0,30 $м^3$
		Стандартные изделия			
11	СТБ 1704-2012	Ерш Ø10 S500 L=180	42	0,12	
12	СТБ 1704-2012	Скрутка 2Ø4 S500 L=1250*	42	0,25	
13	СТБ 1704-2012	Скоба Ø10 S240 L=600	270	0,37	
14	ГОСТ 24379.1-80	Болт 6.3М12х350.Ст3пс2	112	0,37	в компл.с гайками
		Подкладная доска			
15	СТБ 1713-2007	Доска-1-хв.-175х50(h) L=300	2		0,006 $м^3$
		Коньковый прогон			
16	СТБ 1713-2007	Брусок-2-хв.-175х175(h) L=1760*	1		0,054 $м^3$
		Шпренгель			
17	СТБ 1713-2007	Доска-1-хв.-100х200(h) L=6000	4		0,48 $м^3$
		Материалы			
	СТБ 1160-99	Кирпич КРО-175/35	0,22		$м^3$

1. Выполнить демонтаж сущ. элементов стропильной системы:
- загнивающих деревянных стропильных ног Ø130...160мм, Vобщ.=1,12 $м^3$;
- стропильных ног Ø130...160мм в месте замены конькового прогона в количестве 4-х штук, Vобщ.=0,56 $м^3$;
- загнивающего участка конькового прогона Ø160...180мм, Vобщ.=0,045 $м^3$.
2. Для изготовления несущих элементов крыши применять пиломатериалы хвойных пород по СТБ 1713-2007, по п.6.1.1.2 ТКП 45-5.05-146-2009.
3. В местах сопряжения деревянных элементов с кирпичными стенами или бетоном необходимо проложить гидроизоляционный материал Г-ПХ-БЭ-ПП/ПП-4.0 СТБ 1107-2022, S=1,70 $м^2$.
4. В процессе производства работ выявленные места аварийного состояния деревянных элементов кровли необходимо заменить. Для освидетельствования и корректировки объемов работ обратиться в проектную организацию!!!
5. Все деревянные элементы усиления стропильной системы антисептировать и подвергнуть обработке со всех сторон биозащитной композицией типа ЭК-1 по ТУ РБ 690297859.002-2009. Расход раствора 0,48 $л/м^2$. Площадь обработки - 273,2 $м^2$.
6. Размеры со знаком "*" уточнить "по месту".

Ведомость деталей

Поз.	Эскиз
13	200, 100

Изм.	Кол.	Лист	№док.	Подпись	Дата	03-2025-АС		
						Капитальный ремонт кровли и фасада жилого дома №35 по ул.Денисовской в г.Минске		
Разработал		Кеданов			10.25		Стадия	Лист	Листов
Проверил		Бондарева			10.25		С	15	
Н.контроль		Бондарева			10.25	Узлы 1...5 к схеме усиления элементов стропильной системы. Сечение 1-1, 2-2.	ОАО "Минскремстрой" Проектно-технический филиал, г.Минск		
Утвердил		Соболева			10.25				

Взам. инв. N | Подпись и дата | Инв. N подл.

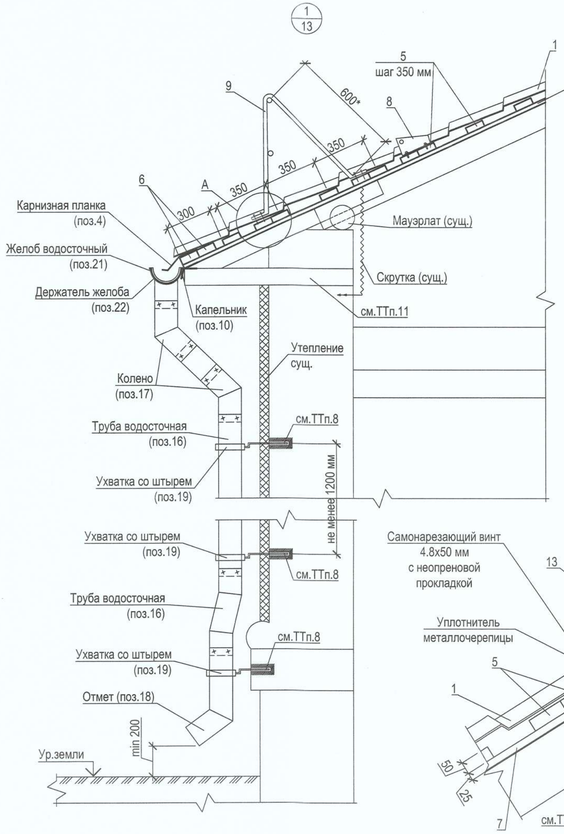

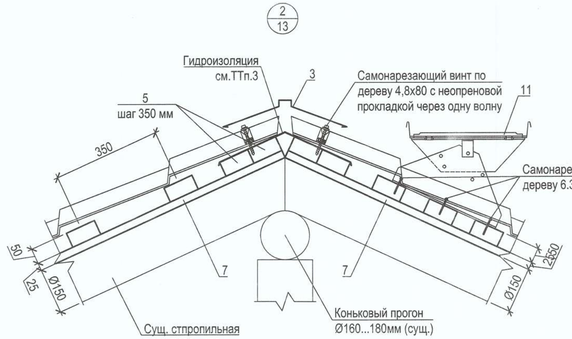

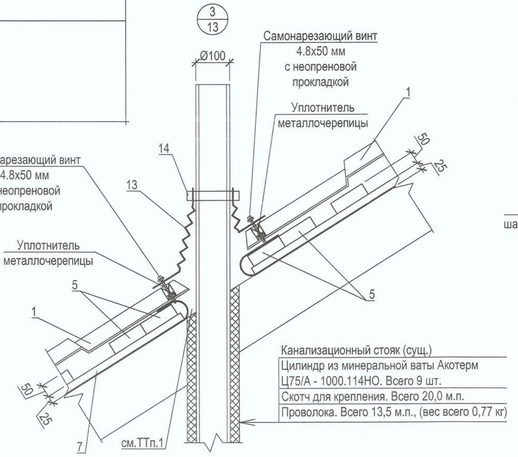

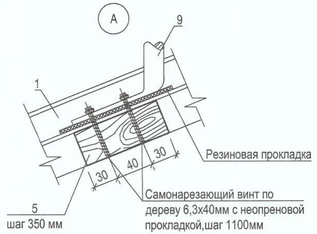

1. Для кровельного покрытия применять металлпрофиль "Монтеррей" по обрешетке поз.5 100х50(h)мм с шагом 350 мм. При этом первые две доски по краю карниза должна быть 100х60(h)мм, а расстояние от края по свесу первой доски до оси второй должно быть на 50 мм меньше рядового шага (300 мм). У конька следует укладывать две доски обрешетки. В ендовах следует выполнять сплошной дощатый настил шириной не менее 500 мм в каждую сторону.
2. Крепление металлочерепицы к обрешетке следует выполнять самонарезающими шурупами размерами не менее 4,8х28 мм с головкой под цвет кровли и с неопреновой уплотняющей прокладкой. Шурупы следует ввинчивать электродрелью в прогиб волны профиля под поперечную канавку перпендикулярно к обрешетке. Расход шурупов в среднем составляет восемь штук на 1 $м^2$ кровли. По карнизу шурупы следует устанавливать в каждом втором прогибе волны. Верхний профиль по ендове (разжелобную планку) и фартук бокового свеса (торцевую планку) следует крепить с шагом от 300 до 500 мм. Коньковый профиль следует закреплять шурупами через одну волну металлочерепицы.
3. На коньке уложить гидроизоляционный материал Г-ПХ-БЭ-ПП/ПП-3,5 шириной 500 мм, расход 28,3 $м^2$.
4. Уплотнитель для металлочерепицы укладывать вдоль конька с двух сторон, вокруг вентшахт, канализационных стояков, по периметру здания по карнизной планке.
5. Для предотвращения скатывания снега по всему периметру кровли установить снегозадержатели (поз.8). Снегозадержатель устанавливается на расстоянии 1200 мм от карниза.
6. Расход элементов пропуска канализационных стояков дан на все канализационные стояки.
7. В случае, если во время ремонтных работ, при проведении вскрытия конструкций будут выявлены скрытые дефекты конструкций, необходимо в срочном порядке известить разработчиков технического заключения и проектную организации для принятия решения о необходимости дополнительных усилений.
8. Держатель труб водосточной системы установить в просверленные в стене отверстия Ø30 мм L=120 мм, на полимерцементном растворе марки не ниже М300 с шагом не более 1200 мм.
9. Все деревянные элементы (сущ. и новые) антисептировать и подвергнуть обработке со всех сторон биозащитной композицией типа ЭК-1 по ТУ РБ 690297859.002-2009. Расход раствора 0,48 л/$м^2$. Площадь обработки: сущ.деревянных элементов - 340,4 $м^2$, новых элементов - 635,5 $м^2$.
10. До начала работ проверить и при необходимости усилить и отремонтировать все каменные опоры стропильных систем (столбы, стены под мауэрлатам по периметру чердака и т.п.).
11. Выполнить восстановление разрушенных участков карнизных плит (S=9,5 $м^2$):
11.1. Очистить поверхность от слабодержащегося бетона, при необходимости разбить бетон до обнаружения арматуры.
11.2. Удалить следы коррозии с вскрытых арматурных стержней механическим способом. Элементы обработать антикоррозионной грунтовкой Парад АК-087 по ТУ 100926738.016-2011 (площадь обработки - 10% от общей площади).
11.3. Поверхность старого бетона обработать полимерминеральной грунтовкой Н П 1 РС СТБ 1263-2001 (расход 0,15 кг/$м^2$ на 1 слой), грунтовку наносить в 1-2 слоя общей толщиной не более 1 мм на увлажненную поверхность согласно технологической карты по типу "Парад Г-81 Люкс".
11.4. Обработать подготовленную поверхность полимерминеральной грунтовкой-праймер Н П 1 СС (расход - 1,1 кг/$м^2$ на 1 слой) по типу "Парад Г-86".
11.5. На подготовленную поверхность нанести высокопрочный полимерцементный ремонтный состав РСС, ремонтная, цементная, М500, F300, W14, А1.2, Пк1, St-1 толщ.40 мм СТБ 1307-2012 (расход 2,0-2,2 кг/$м^2$ на 1 мм толщины) по типу "Парад РС-133".
11.6. Выполнить чистовую отделку составом РСС, ремонтная, цементная, М350, F200, W8, А1.2, Пк2, St-1 СТБ 1307-2012 (расход 2.0 - 2.2 кг/$м^2$ на 1 мм толщины) металлическим шпателем по типу "Парад РС-134".
11.7. Окраску выполнять согласно ведомости наружной отделки.
12. Утепление канализационных стояков выполнять только в подъезде №1 (всего утепляемых стояков - 3 шт.).

Спецификация элементов к узлам 1...3 плана кровли

Поз.	Обозначение	Наименование	Кол.	Масса ед., кг	Приме-чание
1	СТБ 1382-2003	Металлочерепица $\frac{П\text{-}Мнт\text{-}1180}{0,5\text{-}ЛКПЦ\text{-}Пэ\text{-}Д}$	564,9		$м^2$
2		Противоконденсатная пленка по типу "Ондутис-RV"	564,9		$м^2$
3	СТБ 1382-2003	Коньковый элемент $\frac{КИ\text{-}1}{0,5\text{-}ЛКПЦ\text{-}Пэ\text{-}С}$	60,1		м.п.
4	СТБ 1382-2003	Карнизная планка $\frac{КИ\text{-}5}{0,5\text{-}ЛКПЦ\text{-}Пэ\text{-}С}$	103,6		м.п.
5	СТБ 1713-2001	Доска-2-хв.-100х50 Lобщ.=1400 м.п.			7,00 $м^3$
6	СТБ 1713-2001	Доска-2-хв.-100х60 Lобщ.=208 м.п.			1,25 $м^3$
7	СТБ 1713-2001	Доска-2-хв.-75х25 Lобщ.=386 м.п.			0,73 $м^3$
8	СТБ 1381-2003	Снеговой барьер трубчатый СБТ	94,3		м.п.
9	СТБ 1381-2003	ОК-22,6 Р (КОЛЕНКОР ОСКст)	97,7		м.п.
10	СТБ 1382-2003	Капельник $\frac{КИ\text{-}5}{0,5\text{-}ЛКПЦ\text{-}Пэ\text{-}С}$	103,6		м.п.
11	по типу ГК "Коленкор"	Мостик переходной	24		шт.
12	по типу ГК "Коленкор"	Лестница кровельная	11,2		м.п.
		Элементы примыкания канализационных стояков			
13	по типу ГК "Коленкор"	Универсальная уплотнительная манжета угловая М-14,50	6		шт.
14	по типу ЕКТ	Хомут червячный Ø110-130мм, оцинкованный	6	0,03	шт.
		Элементы водостока			
15	СТБ 1549-2005	Воронка водосточная $\frac{ВВ\text{-}150}{0,5\text{-}О\text{-}Пэ\text{-}С}$	6		шт.
16	СТБ 1549-2005	Труба водосточная $\frac{ТВ\text{-}150}{0,5\text{-}ЛКПЦ\text{-}Пэ\text{-}С}$	84,3		м.п.
17	СТБ 1549-2005	Колено трубы $\frac{ТВ\text{-}150\text{-}400}{0,5\text{-}ЛКПЦ\text{-}Пэ\text{-}С}$	20		шт.
18	СТБ 1549-2005	Отмет $\frac{ОТ\text{-}150}{0,5\text{-}ЛКПЦ\text{-}Пэ\text{-}С}$	6		шт.
19	СТБ 1549-2005	Ухватка со штырем	72		шт.
20	СТБ 1549-2005	Защелка для ухвата	72		шт.
21	СТБ 1549-2005	Желоб водосточный $\frac{ЖВ\text{-}200}{0,5\text{-}О\text{-}Пэ\text{-}Д}$	104,8		м.п.
22	СТБ 1549-2005	Держатель желоба ДЖВ200	176		шт.

Изм.	Кол.	Лист	№док.	Подпись	Дата	03-2025-АС		
						Капитальный ремонт кровли и фасада жилого дома №35 по ул.Денисовской в г.Минске		
Разработал		Кеданов			10.25		Стадия	Лист	Листов
Проверил		Бондарева			10.25		С	16	
Н.контроль		Бондарева			10.25	Узел 1...3 к плану кровли	ОАО "Минскремстрой" Проектно-технический филиал, г.Минск		
Утвердил		Соболева			10.25				

Взам. инв. N | Подпись и дата | Инв. N подл.

Формат А4х4

Ремонт вентшахт ВШ1...ВШ5

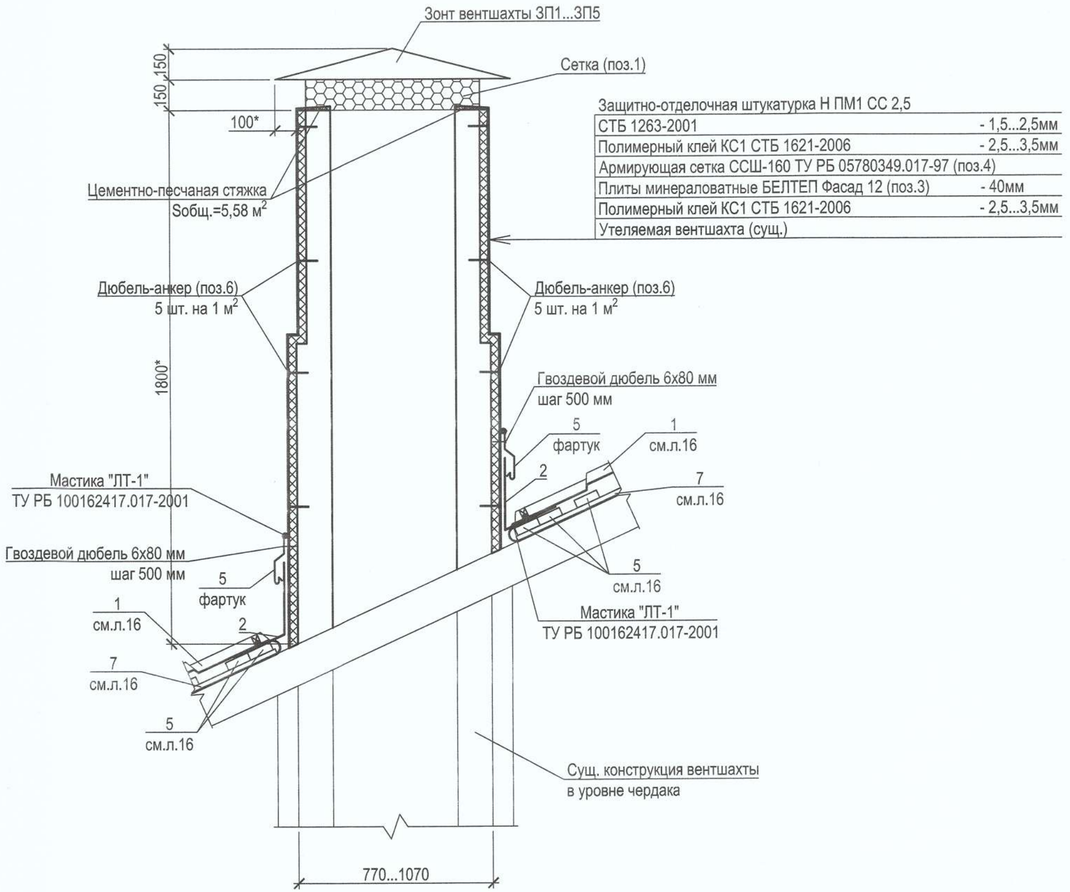

Спецификация элементов к ремонту вентшахт ВШ1...ВШ5

Поз.	Обозначение	Наименование	Кол-во					Масса ед., кг	Приме-чание
			ВШ1	ВШ2	ВШ3	ВШ4	ВШ5		
1	ГОСТ 5336-80	Сетка 2-20-2,0-О	1,17	1,21	2,27	1,05	0,98		$м^2$
2	См. ведомость деталей	ОЦ Б-ПН-НО-0.5х620 ГОСТ 19904-90 / ОН-КР-1 ГОСТ 14918-80	8,12	8,38	15,8	7,30	6,82		м.п.
		Утеплитель БЕЛТЕП ФАСАД 12							
3	СТБ 1995-2009	Т5-DS(23,90)-CS(10)40-TR15-WS1	14,7	15,1	28,4	13,2	12,3		$м^2$
4	ТУ РБ 05780349.017-97	Сетка ССШ-160	14,7	15,1	28,4	13,2	12,3		$м^2$
5	См. ведомость деталей	ОЦ Б-ПН-НО-0.5х330 ГОСТ 19904-90 / ОН-КР-1 ГОСТ 14918-80	8,12	8,38	15,8	7,30	6,82		м.п.
6	По типу ЕКТ	Дюбель-анкер для теплоизоляции с металлическим гвоздем и термоголовкой 10х90	74	76	142	66	62		шт.
ЗП1	03-2025-АС.И-ЗП1...ЗП5	Зонт вентшахты ЗП1	1	-	-	-	-	44,2	
ЗП2	03-2025-АС.И-ЗП1...ЗП5	Зонт вентшахты ЗП2	-	1	-	-	-	46,9	
ЗП3	03-2025-АС.И-ЗП1...ЗП5	Зонт вентшахты ЗП3	-	-	2	-	-	43,3	
ЗП4	03-2025-АС.И-ЗП1...ЗП5	Зонт вентшахты ЗП4	-	-	-	1	-	39,7	
ЗП5	03-2025-АС.И-ЗП1...ЗП5	Зонт вентшахты ЗП5	-	-	-	-	1	38,0	

1. Выполнить демонтаж:
- сущ. металлических зонтов из оцинкованной стали общим весом 70,0 кг;
- тонколистовую оцинкованную сталь на торцах вентиляционных шахт общим весом 20,6 кг.
2. Выполнить полную прочистку существующих вентиляционных каналов с наружных и внутренних поверхностей.
3. В спецификации учтен расход на все вентшахты.
4. Поз.2 выполнить с односторонним полимерным покрытием полиэстер толщиной 40 мкм.
5. До заказа элементов зонтов для вентшахт все размеры уточнить"по месту".
6. Для предотвращения попадания мусора вентшахты закрыть сеткой (поз.1).
7. Все металлические элементы окрасить эмалью ПФ-115 ГОСТ 6465-76 по грунту ГФ-021 ГОСТ 25129-82 по подготовленной поверхности,окрасить с учетом цветового решения фасада. Общая толщина покрытия 80 мкм.

Ведомость деталей

Поз.	Эскиз
2	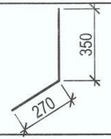
3	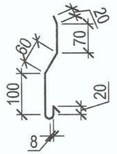

Изм.	Кол.	Лист	№док.	Подпись	Дата	03-2025-АС		
						Капитальный ремонт кровли и фасада жилого дома №35 по ул.Денисовской в г.Минске		
Разработал		Кеданов			10.25		Стадия	Лист	Листов
Проверил		Бондарева			10.25		С	17	
Н.контроль		Бондарева			10.25	Ремонт вентшахт ВШ1...ВШ5	ОАО "Минскремстрой" Проектно-технический филиал, г.Минск		
Утвердил		Соболева			10.25				

Взам. инв. N

Подпись и дата

Инв. N подл.

Формат А4х3

1 - 1

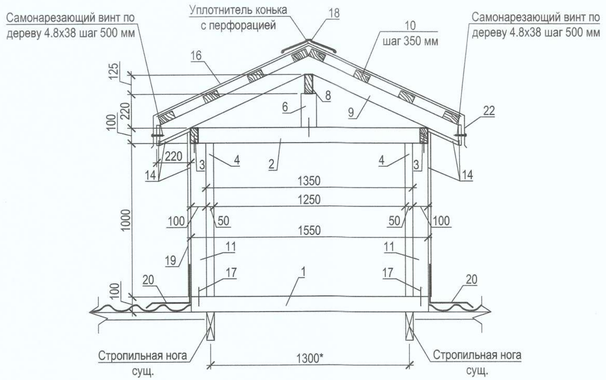

2 - 2

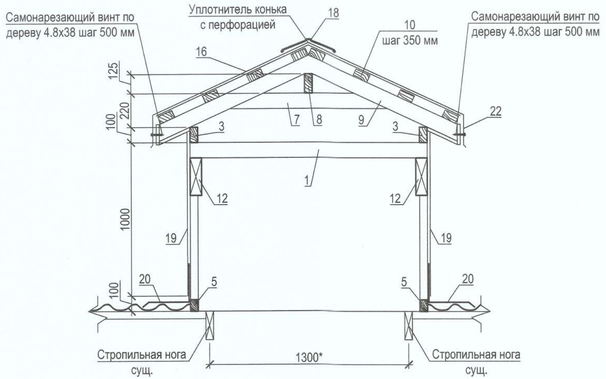

Окно слуховое ОС1

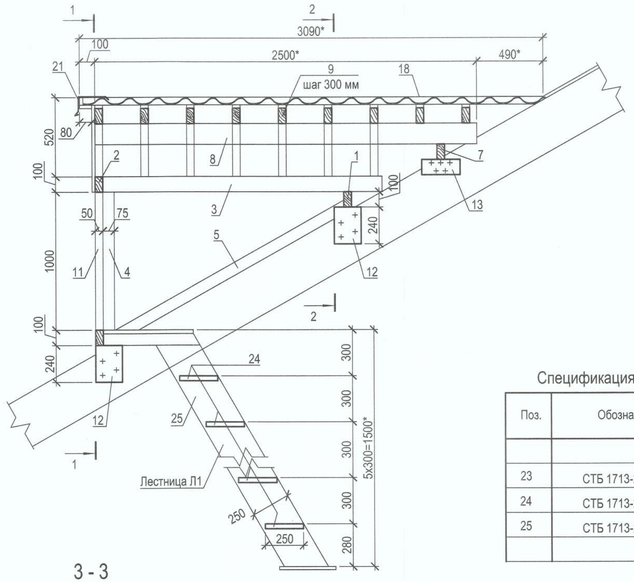

3 - 3

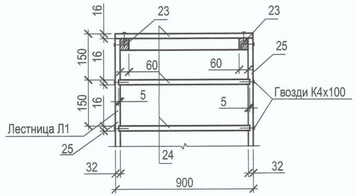

Ведомость деталей

Поз.	Эскиз
17	
20	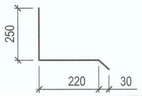

Спецификация элементов слухового окна ОС1 и лестницы Л1 (начало)

Поз.	Обозначение	Наименование	Кол.	Объем м3	Примечание
		Окно слуховое ОС1			
1	СТБ 1713-2007	Брусок-2-хв.-50х100 L=1550	2	0,016	м3
2	СТБ 1713-2007	Брусок-2-хв.-50х100 L=1450	1	0,0073	м3
3	СТБ 1713-2007	Брусок-2-хв.-50х100 L=1830	2	0,018	м3
4	СТБ 1713-2007	Брусок-2-хв.-50х75 L=1200	2	0,009	м3
5	СТБ 1713-2007	Брусок-2-хв.-50х75 L=1810	2	0,014	м3
6	СТБ 1713-2007	Брусок-2-хв.-50х100 L=220	1	0,001	м3
7	СТБ 1713-2007	Доска-2-хв.-50х100 L=1500	1	0,01	м3
8	СТБ 1713-2007	Доска-2-хв.-50х125 L=2500	1	0,016	м3
9	СТБ 1713-2007	Брусок-2-хв.-50х100 L=1250	18	0,12	м3
10	СТБ 1713-2007	Брусок-2-хв.-100х50 Lобщ.=25м.п.		0,125	м3
11	СТБ 1713-2007	Брусок-2-хв.-50х100 L=1000	2	0,01	м3
12	СТБ 1713-2007	Доска-2-хв.-75х175 L=240	4	0,013	м3
13	СТБ 1713-2007	Брус-2-хв.-75х100 L=250	2	0,004	м3
14	СТБ 1713-2007	Доска-2-хв.-22х100 Lобщ.=37м.п.		0,81	м3
15	СТБ 1713-2007	Брусок-2-хв.-50х100 L=250	9	0,011	м3
16	СТБ1382-2003	Металлочерепица П-Мнт-1180 0,5-ЛКПЦ-Пэ-С	7,4		м2
17	СТБ 1704-2006	Скоба Ø8S240 L=180	6	0,07	шт.
18	СТБ 1382-2003	Коньковый элемент КИ-5 0,5-ЛКПЦ-Пэ-С	3,1		м.п.
19		ОЦ Б-ПН-НО-0,5 ГОСТ 19904-90 ОН-КР-1 ГОСТ 14918-80	2,3		м2
20		ОЦ Б-ПН-НО-0,5х500 ГОСТ 19904-90 ОН-КР-1 ГОСТ 14918-80	4,3		м.п.
21	СТБ 1382-2003	Планка торцевая КИ-6 0,5-ЛКПЦ-Пэ-С	2,5		м.п.
22	СТБ 1382-2003	Карнизная планка КИ-5 0,5-ЛКПЦ-Пэ-С	3,8		м.п.
ОБ1	03-2025-АС.И-ОБ1	Оконный блок ОБ1	1	-	шт.

Спецификация элементов слухового окна ОС1 и лестницы Л1 (окончание)

Поз.	Обозначение	Наименование	Кол.	Объем м3	Примечание
		Лестница Л1			
23	СТБ 1713-2007	Брусок-2-хв.-60х75 L=540	2	0,005	м3
24	СТБ 1713-2007	Доска-2-хв.-32х200 L=900	8	0,046	м3
25	СТБ 1713-2007	Доска-2-хв.-32х200 L=1750	2	0,023	м3

1. Расположение слуховых окон ОС1 и лестниц Л1 л.13.
2. Спецификация дана на одно окно слуховое ОС1 и лестницу Л1, всего окон ОС1 - 2 шт., Л1 - 2 шт.
3. Размеры со (*) уточнить по месту.

Изм.	Кол.	Лист	№док.	Подпись	Дата
Разработал		Кеданов			10.25
Проверил		Бондарева			10.25
Н.контроль		Бондарева			10.25
Утвердил		Соболева			10.25

03-2025-АС

Капитальный ремонт кровли и фасада жилого дома №35 по ул.Денисовской в г.Минске

Окно слуховое ОС1

Стадия	Лист	Листов
С	18	

ОАО "Минскремстрой" Проектно-технический филиал, г.Минск

Формат А4х4

Взам. инв. N | Подпись и дата | Инв. N подл.

Вход в подъезд №1 (Крыльцо Кр1)

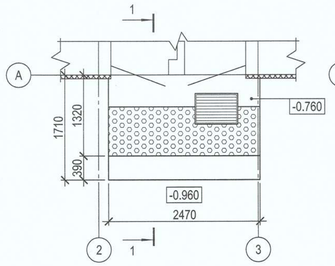

Вход в подъезд №2 (Крыльцо Кр2)

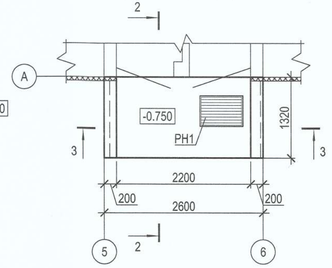

2 - 2

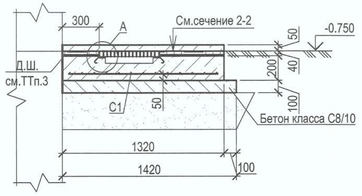

3 - 3

Плитка (поз.1)	- 30мм
Цементно-песчаный раствор М100, F100	- 10мм
Бетон класса С25/30, армированный сеткой С1	- 200мм
Бетон класса С8/10	- 100мм
Уплотненный местный грунт	- 300мм

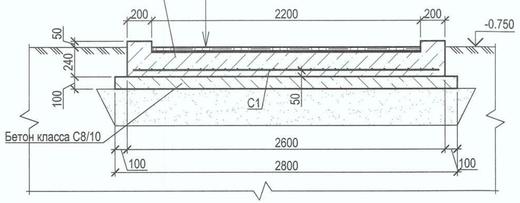

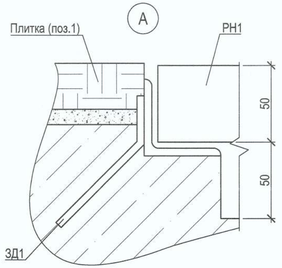

Спецификация элементов к ремонту входов в подъезды

Поз.	Обозначение	Наименование	Кол-во Подъезд №1	Кол-во Подъезд №2	Масса ед., кг	Примечание
1	СТБ 1374-2003	1ПБ30.30.3.0-К.М-риф.2-F200	2,76	2,56		$м^2$ (4,68 кг/ед.)
2		Профиль $\frac{50x25x2.5\ ГОСТ30245-2012}{С245\ ГОСТ\ 27772-2015}$ Lобщ.м.п.	10,8	10,8		2,62 кг/м.п.
3		Металлочерепица $\frac{П-Мнт-1180}{0,5-ЛКПЦ-Пэ-Д}$	3,80	3,80		$м^2$
4	СТБ 1382-2003	Планка карнизная $\frac{КР-5}{0,5-ЛКПЦ-Пэ-С}$	2,70	2,70		м.п.
5	СТБ 1382-2003	Планка торцевая $\frac{КУ-6}{0,5-ЛКПЦ-Пэ-С}$	2,80	2,80		м.п.
6	СТБ 1549-2003	Держатель желоба $\frac{ДЖВ\ 100}{0,5-ЛКПЦ-Пэ-Д}$	6	6		шт.
7	СТБ 1549-2003	Желоб водосточный $\frac{ЖВ\ 100}{0,5-ЛКПЦ-Пэ-Д}$	2,70	2,70		м.п.
8	СТБ 1549-2003	ОЦ $\frac{Б-ПН-НО-0,5x340\ ГОСТ\ 19904-90}{ОН-КР-1\ ГОСТ\ 14918}$	2,80	2,80		м.п.
9	СТБ 1549-2003	Заглушка желоба правая $\frac{ЗЖВп100}{0,6-О}$	1	1		шт.
РН1	1.100.2-5.В1	Решетка для вытирания ног РН-7.5-1	1	1	15,17	
ЗД1	1.400-15.В1.550-05	МН 554 Lобщ. м.п.	-	2,42		4,2 кг/м.п.
С1	ГОСТ 23279-2012	Сетка 4С $\frac{Ø8S500-100}{Ø8S500-100}$ 125x255	-	1	25,9	
		Материалы				
	СТБ 1544-2005	Бетон класса С25/30, F200	-	0,74		$м^3$
	СТБ 1544-2005	Бетон класса С8/10	-	0,40		$м^3$

1 - 1

Плитка (поз.1)	- 30мм
Цементно-песчаный раствор М100, F100 - 10...20мм	
Грунтовка Н П 1 РС СТБ 1263-2001 типа "Парад-Г81" (расход 0,15 кг/$м^2$)	
Сущ. конструкция крыльца	

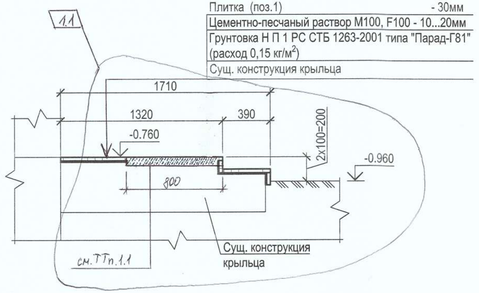

Деталь ремонта козырька над входом в подъезд

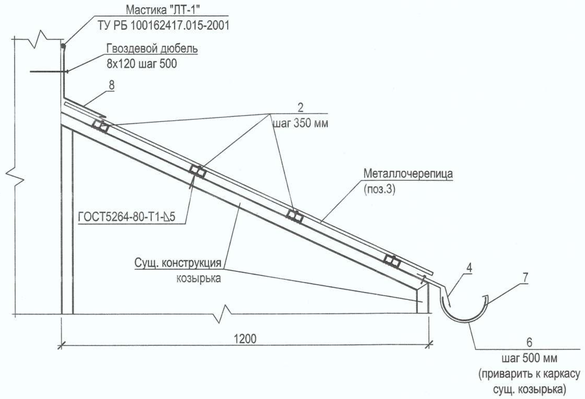

3. В месте сопряжения крыльца входа и стены дома выполнить зазор 2-3 см, заполняемый горячей асфальтовой мастикой или гидрофобной песчаной смесью (П9-2000 к СНБ 5.01.01-99).
4. По боковым поверхностям крыльца Кр2, соприкасающимися с грунтом, выполнить обмазочную гидроизоляцию битумно-эластомерной мастикой МГБЭ Г-90 СТБ 1092-2006 в 2 слоя.
5. Обратную засыпку пазух выполнить местным грунтом с послойным уплотнением до Купл.=0,95.
6. Выполнить облицовку крылец входов плиткой (поз.1) со степенью скольжения С-11 и типом сбрасываемого углубления У4.
7. Установку решеток для вытирания ног выполнить заподлицо с поверхностью площадки крыльца. Просвет ячеек решетки РН1 не более 15 мм.
8. Ремонт козырьков над крыльцами выполнить в следующей последовательности:
8.1. Выполнить демонтаж:
- сущ. покрытия из металлочерепицы, Sобщ.=21,6 $м^2$;
- зашивку боковых и нижних граней из профлиста, Sобщ.=8,84 $м^2$;
- сущ. деревянной обрешетки 50x40(h)мм, Vобщ.=0,12 $м^3$.
8.2. Все металлические элементы каркаса козырьков очистить до металлического блеска механическим способом. Выполнить обработку элементов преобразователем ржавчины по ТУ РБ 07615101.030-96, окрасить эмалью ПФ-115 ГОСТ 6465-76 за 2 раза по грунтовке ГФ-021 ГОСТ 25129-82 общей толщиной 80 мкм. Общий вес козырьков - 135,2 кг.
8.3. К каркасу козырьков приварить обрешетку из профиля (поз.2) с шагом 350 мм.
8.4. Листы металлочерепицы (поз.3) крепить самонарезающимися винтами с неопреновой прокладкой по ТУ67-269-79 в каждой волне на крайних опорах и через волну на промежуточных опорах по устанавливать в карнизу шурупы следует каждом втором прогибе волны. Карнизную планку следует крепить с шагом 500 мм.
8.5. Покрытие козырьков должно быть выполнено с показателем пожарной опасности не ниже Г2, РП2, согласно ТКП 45-2.02-315-2018.
8.6. Сварные швы выполнить по ГОСТ 5264-80. Соединяемые детали сварить по контуру прилегания.
8.7. Уклон желоба должен быть не менее 1%. Установку желоба выполнить согласно детали разработанной на данном листе.

1. На крыльце Кр1 выполнить сбивку бетона толщ.50...60*мм, V=0,26 $м^3$.
1.1.На площадке крыльца Кр1 выполнить тактильную полосу шириной 800 мм на всю длину крыльца из тактильной предупреждающей плитки 400x400x60 мм, укладываемой на цементно-песчаный раствор М100, F100 толщ.10 мм.
1.2. В месте устройства тактильной полосы выполнить дополнительную сбивку бетона толщ.10 мм, Vобщ.=0,02 $м^3$. Тактильная полоса должна быть заделана с плиткой (поз.1)
1.3. Выполнить установку решетки для вытирания ног на крыльце Кр1, предварительно разбить нишу размером 720x520x50(h).
2. Выполнить демонтаж крыльца Кр2 из бетона, V=1,14 $м^3$.
2.1. Крыльцо Кр2 выполнить из бетона класса С25/30, марка по морозостойкости F200. В процессе бетонирования установить закладное изделие ЗД1. Снятие несущей опалубки выполнить после достижения бетоном 70% проектной прочности.

Изм.	Кол.	Лист	№док.	Подпись	Дата	03-2025-АС		
1	2	—	1720-25		11.25	Капитальный ремонт кровли и фасада жилого дома №35 по ул.Денисовской в г.Минске		
Разработал		Кеданов			10.25		Стадия	Лист	Листов
Проверил		Бондарева			10.25		С	19	
Н.контроль		Бондарева			10.25	Ремонт входов в подъезды	ОАО "Минскремстрой" Проектно-технический филиал, г.Минск		
Утвердил		Соболева			10.25				

Взам. инв. N | Подпись и дата | Инв. N подл.

Формат А4х4

Схема ремонта приямков

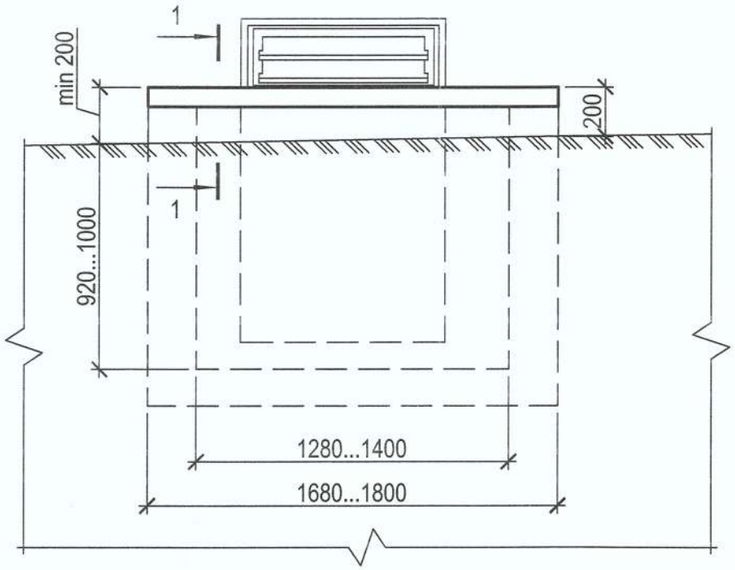

1 - 1

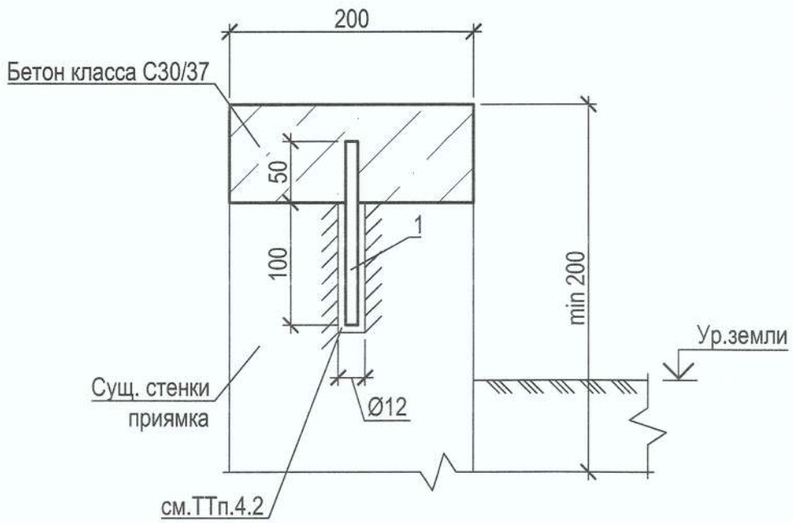

Спецификация элементов к схеме ремонта приямков

Поз.	Обозначение	Наименование	Кол.	Масса ед., кг	Приме-чание
1	СТБ 1374-2003	Ø10 S500 L=150	44	0,09	
2	СТБ 1374-2003	Ø10 S500 L=450	8	0,40	
		Материалы			
	СТБ 1544-2005	Бетон класса С30/37, F200	0,30		$м^3$

1. Выполнить засыпку приямка в осях 3-4/А местным грунтом, V=0,10 $м^3$.
2. В спецификации дан расход на все приямки.
3. Выполнить демонтаж сущ. решеток над приямками с сохранением для последующей установки. Вес одной решетки - 19,8 кг. Всего - 4 шт.
4. Выполнить наращивание стенок приямков выше уровня земли на высоту не менее 200 мм:
4.1. Поверхность существующих стенок приямков очистить от мусора и пыли, отбить старую штукатурку, выполнить насечки для лучшего сцепления с бетоном, S=2,63 $м^2$.
4.2. Выполнить установку стрежней (поз.3) в просверленные отверстия Ø12 мм глубиной 100 мм с шагом 300 мм.
4.3. Наращивание стенок приямков выполнять из бетона класса С30/37, марка морозостойкости F200.
4.4. Бетонирование наращиваемых стенок приямка производить без перерыва во времени. Снятие несущей опалубки выполнять после достижения бетоном 70% проектной прочности.
4.5. В процессе бетонирования заложить деталь поз.2 для крепления сущ. металлических решеток для приямков.
5. Расположение приямков см. л.2.

Ведомость деталей

Поз.	Эскиз
2	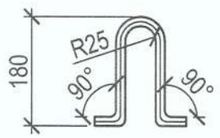

Изм.	Кол.	Лист	№док.	Подпись	Дата	03-2025-АС			
						Капитальный ремонт кровли и фасада жилого дома №35 по ул.Денисовской в г.Минске			
Разработал		Кеданов			10.25		Стадия	Лист	Листов
Проверил		Бондарева			10.25		С	20	
Н.контроль		Бондарева			10.25	Схема ремонта приямков	ОАО "Минскремстрой" Проектно-технический филиал, г.Минск		
Утвердил		Соболева			10.25				

Взам. инв. N

Подпись и дата

Инв. N подл.

Формат А3

Деталь ремонта кирпичной кладки на чердаке

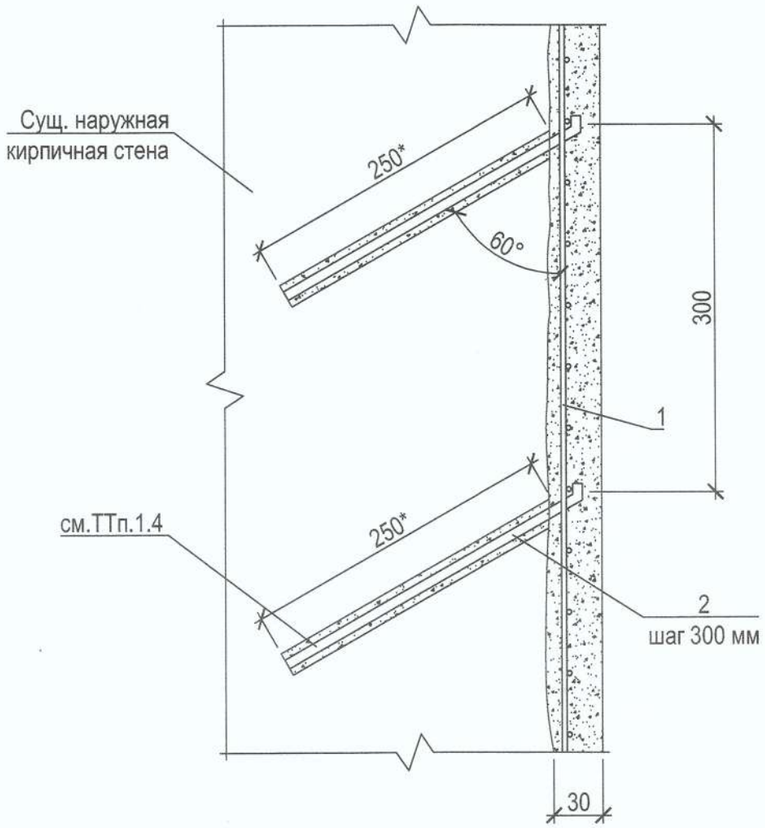

Спецификация элементов к детали ремонта кирпичных стен

Поз.	Обозначение	Наименование	Кол-во	Масса ед., кг	Приме-чание
1	ГОСТ 5336-80	Сетка 2-80-4,0-О	12	2,76 кг/м^2	м^2
2	СТБ 1704-2012	Анкер Ø8 S500 L=300	96	0,12	шт.

1. Выполнить ремонт наружных стен на чердаке в местах разрушения кирпичной кладки стен на глубину до 30 мм, S=12,0 м^2.
1.1. Поверхности стен в местах разрушений очистить до плотной однородной текстуры.
1.2. В стенах с шагом 300 мм в шахматном порядке просверлить отверстия Ø20 мм L=250мм под углом 60 градусов к наружной поверхности стены.
1.3. Подготовленные поверхности стен и отверстия под анкера расчистить, продуть сжатым воздухом и промыть водой.
1.4. После заполнения отверстий под анкера раствором, в них необходимо установить анкера поз.2 с выпуском от стены на 20...25 мм.
1.5. После схватывания раствора навесить сетку с ячейкой 50х50 мм из стержней Ø4 мм. Сетку установить на 10 мм от плоскости стены и закрепить вязальной проволокой к анкерам.
1.6. Подготовленную поверхность стен заделать или цементно-песчаным раствором М200 толщиной 30 мм.
2. Объемы выполнения работ по ремонту уточнить по месту.

Изм.	Кол.	Лист	№док.	Подпись	Дата	03-2025-АС		
						Капитальный ремонт кровли и фасада жилого дома №35 по ул.Денисовской в г.Минске		
Разработал		Кеданов			10.25		Стадия	Лист	Листов
Проверил		Бондарева			10.25		С	21	
Н.контроль		Бондарева			10.25	Деталь ремонта кирпичной кладки на чердаке	ОАО "Минскремстрой" Проектно-технический филиал, г.Минск		
Утвердил		Соболева			10.25				

Взам. инв. N | Подпись и дата | Инв. N подл.

Формат А3

Стремянка См1

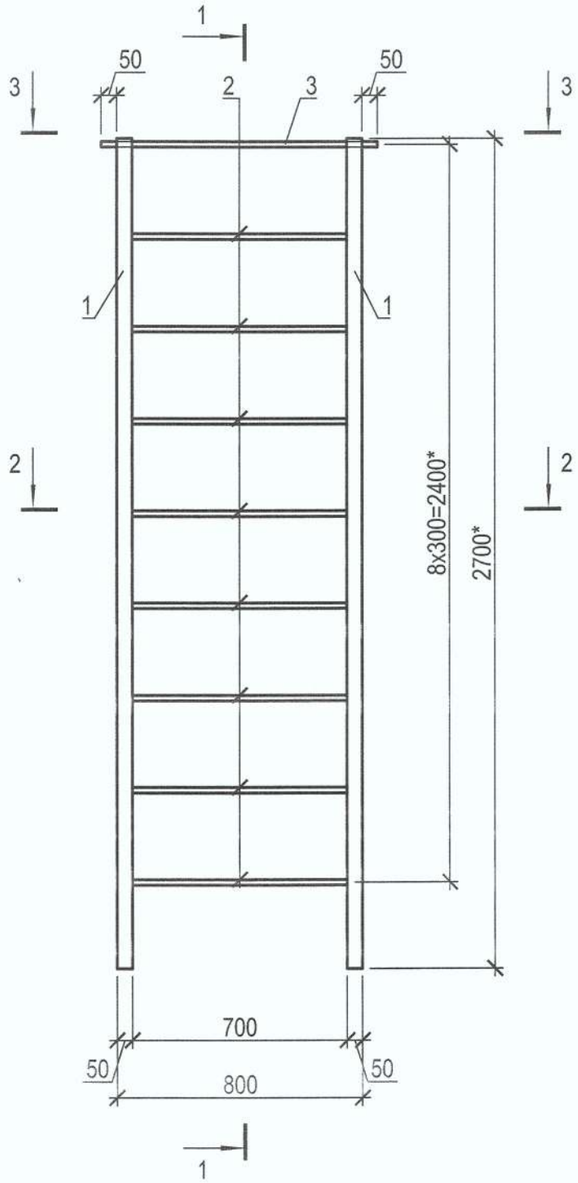

1 - 1

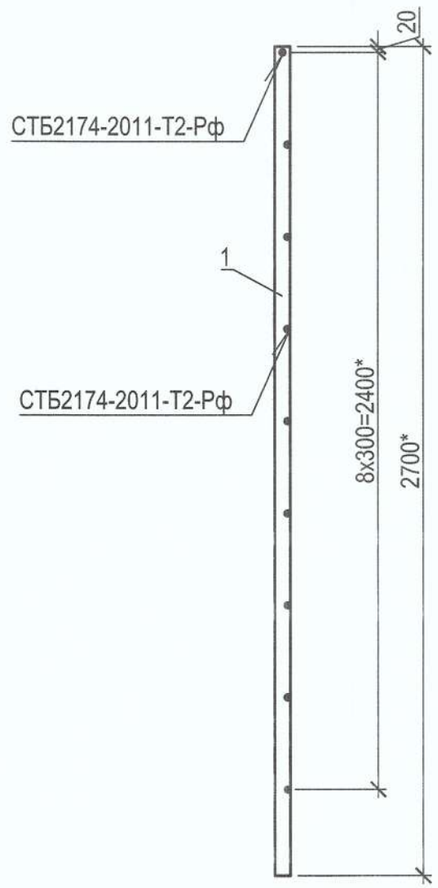

Фрагмент крепления стремянки См1

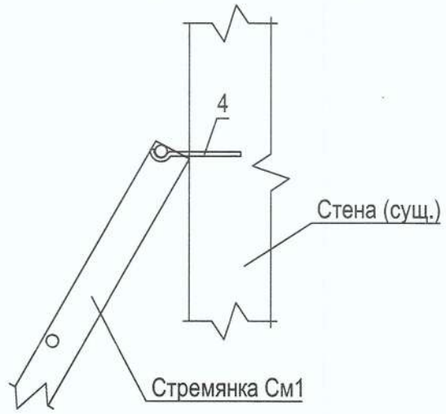

Спецификация элементов стремянки См1

Поз.	Обозначение	Наименование	Кол-во	Масса ед., кг	Приме-чание
1		Уголок $\frac{50x50x6\ ГОСТ8509\text{-}93}{С235\ ГОСТ27772\text{-}2015}$ L=2700*	2	10,2	
2		Ø18S240 СТБ 1704-2012, L=770	8	1,54	
3		Ø18S240 СТБ 1704-2012, L=900	1	1,80	
4	по типу ЕКТ	Анкер с крюком М10х12х100	4	0,14	

1. Металлические элементы лестницы окрасить эмалью ПФ-115 ГОСТ 6465-76 за 2 раза по грунту ГФ-021 ГОСТ 25129-82. Общая толщина покрытия - 80 мкм.
2. Сущ. металлическую стремянку в подъезде №2 очистить до металлического блеска механическим способом. Выполнить обработку элементов преобразователем ржавчины по ТУ РБ 07615101.030-96, окрасить эмалью ПФ-115 ГОСТ 6465-76 по грунтовке ГФ-021 ГОСТ 25129-82 общей толщиной 80 мкм. Вес стремянки - 35,0 кг.
3. Спецификация дана на устройство одной стремянки См1. Всего стремянок См1 - 1 шт.
4. Сварку производить электродами Э42 по ГОСТ 9467-75.
5. Устройство стремянки См1 выполнить в подъезде №1.
6. Расположение и хранение стремянки см. на л.
7. Размер со "*" уточнить по месту.

2 - 2

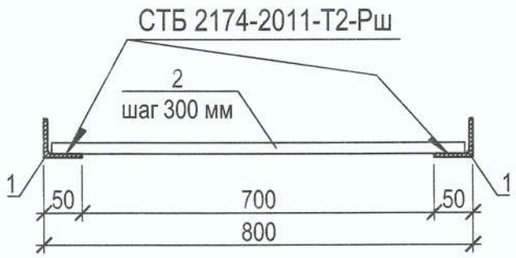

3 - 3

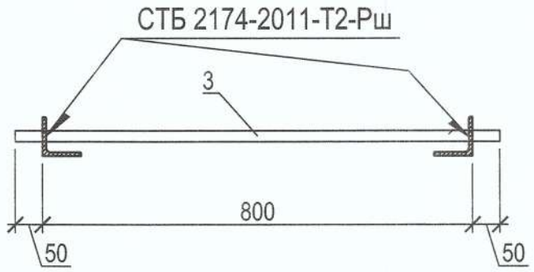

Изм.	Кол.	Лист	№док.	Подпись	Дата	03-2025-АС			
						Капитальный ремонт кровли и фасада жилого дома №35 по ул.Денисовской в г.Минске			
Разработал		Кеданов			10.25		Стадия	Лист	Листов
Проверил		Бондарева			10.25		С	22	
Н.контроль		Бондарева			10.25	Стремянка См1	ОАО "Минскремстрой" Проектно-технический филиал, г.Минск		
Утвердил		Соболева			10.25				

Взам. инв. N

Подпись и дата

Инв. N подл.

Формат А3

Деталь крепления ограждения оконного проема лестничной клетки ОГЛК1

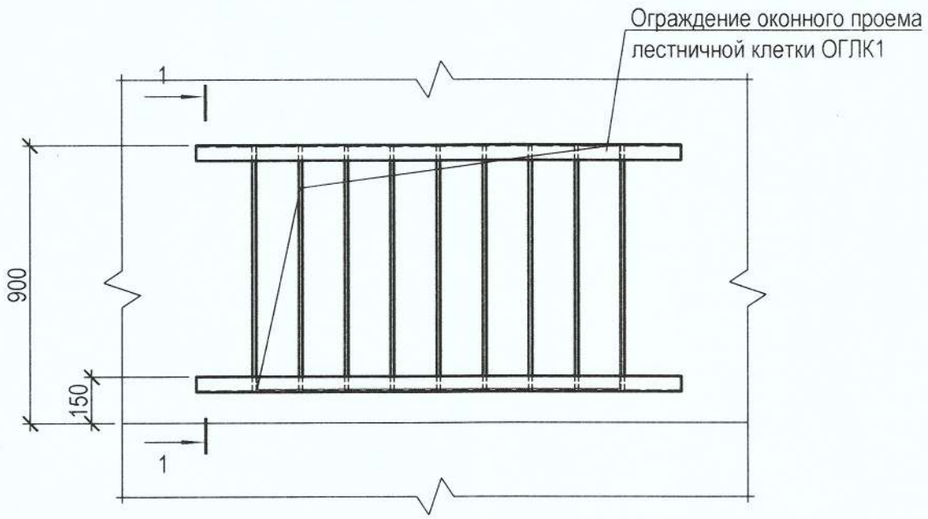

1 - 1

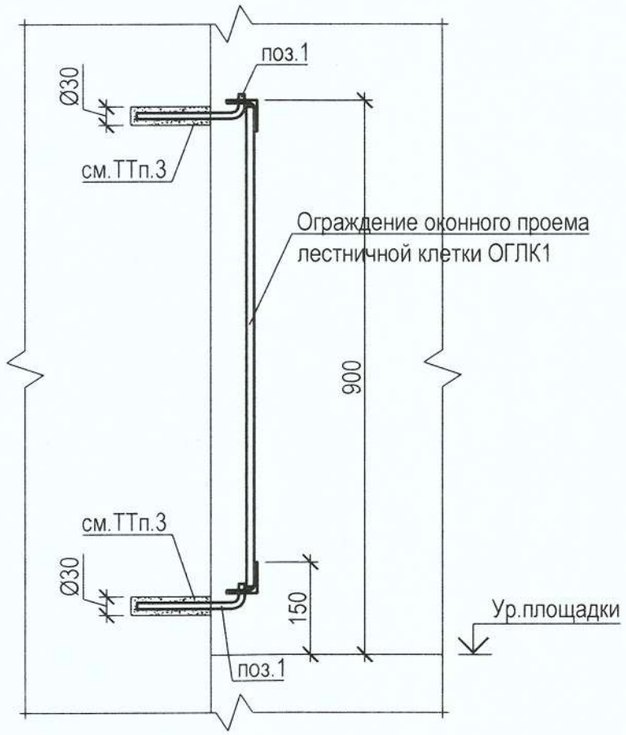

Ведомость деталей

Поз.	Эскиз
1	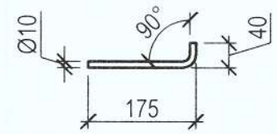

Спецификация элементов к детали крепления ограждения ОГЛК1

Поз.	Обозначение	Наименование	Кол.	Масса ед., кг	Приме-чание
ОГЛК1	03-2025-АС.И-ОГЛК1	Ограждение оконного проема лестничной клетки ОГЛК1	1	15,6	
1		Ø10 S240 СТБ 1704-2006, L=190	4	0,12	см.ТТп.3,4

1. В спецификации дан расход на крепление одного ограждения оконного проема ОГЛК1, всего - 4 шт (количество уточнить по месту).
2. Сварку производить электродами типа Э42 по ГОСТ 9467-75.
3. Крепежные детали (поз.1) установить в просверленные отв.Ø30мм глубиной 120мм на полимерцементном растворе.
4. Крепежные детали (поз.1) окрасить эмалью ПФ-115 ГОСТ 6465-76 по грунтовке ГФ-021 ГОСТ 25129-82 общей толщиной 80 мкм.
5. До заказа на изготовление ограждения выполнить контрольные замеры по месту!!!

1	-	Нов.	430-25		11.25	03-2025-АС
Изм.	Кол.	Лист	№док.	Подпись	Дата	Капитальный ремонт кровли и фасада жилого дома №35 по ул.Денисовской в г.Минске
Разработал		Кеданов			11.25	Стадия: С; Лист: 23; Листов:
Проверил		Бондарева			11.25	
Н.контроль		Бондарева			11.25	Деталь крепления ограждения оконного проема лестничной клетки ОГЛК1
Утвердил		Соболева			11.25	ОАО "Минскремстрой" Проектно-технический филиал, г.Минск

Взам. инв. N | Подпись и дата | Инв. N подл.

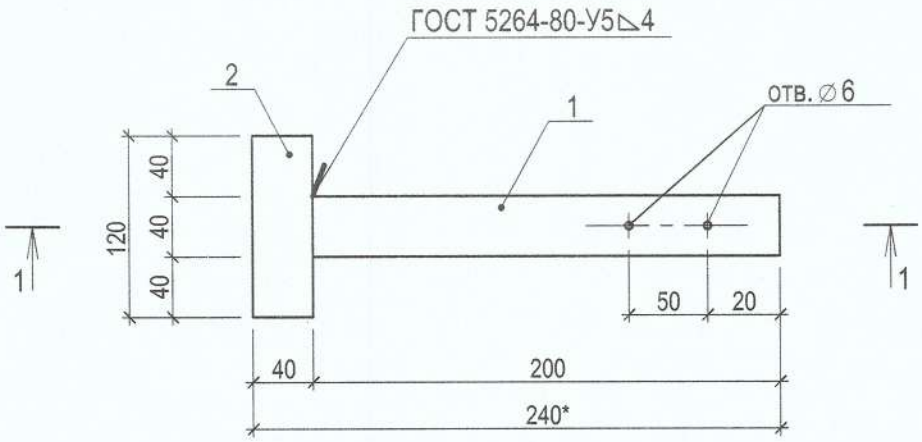

1 - 1

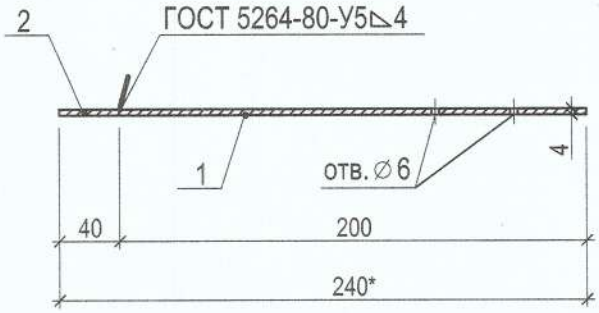

Поз.	Наименование	Кол.	Масса ед.кг.
1	Полоса $\frac{4x40\ ГОСТ\ 103\text{-}2006}{Ст3\ пс\ ГОСТ\ 535\text{-}2005}$ L=200	1	0,25
2	Полоса $\frac{4x40\ ГОСТ\ 103\text{-}2006}{Ст3\ пс\ ГОСТ\ 535\text{-}2005}$ L=120	1	0,15

1. Костыли окрасить эмалью в два слоя ПФ-115 ГОСТ 6465-76 по грунтовке ГФ-021 ГОСТ 25129-82 общей толщиной 80 мкм.
2. Сварку производить электродами Э42 ГОСТ 9467-75.
3. Количество см. лист 9.

Взам.инв.N

Подпись и дата

Инв.N подп.

Изм.	Кол.	Лист	Nдок.	Подпись	Дата
Разработал		Соболево			10.25
Проверил		Деденко			10.25
Н. контр.		Деденко			10.25
Утвердил		Соболева			10.25

03-2025-АС.И-КМ1

Костыль КМ1

Стадия	Масса	Масштаб
С	0,4кг	

Лист | Листов 1

ОАО "МИНСКРЕМСТРОЙ"
Проектно-технический филиал г. Минск

Формат А4

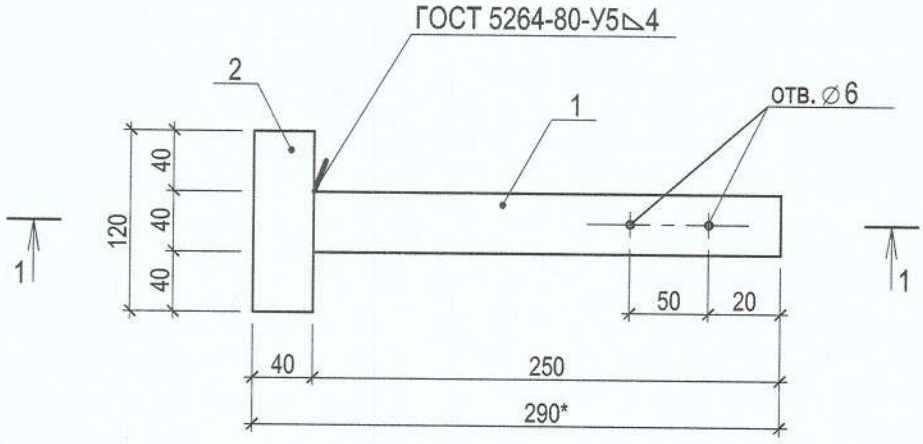

1 - 1

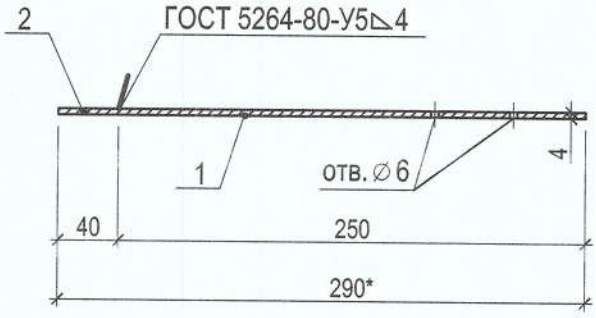

Поз.	Наименование	Кол.	Масса ед.кг.
1	Полоса $\frac{4x40\ ГОСТ\ 103\text{-}2006}{Ст3\ пс\ ГОСТ\ 535\text{-}2005}$ L=250	1	0,31
2	Полоса $\frac{4x40\ ГОСТ\ 103\text{-}2006}{Ст3\ пс\ ГОСТ\ 535\text{-}2005}$ L=120	1	0,15

1. Костыли окрасить эмалью в два слоя ПФ-115 ГОСТ 6465-76 по грунтовке ГФ-021 ГОСТ 25129-82 общей толщиной 80 мкм.
2. Сварку производить электродами Э42 ГОСТ 9467-75.
3. Количество см. лист 9.

Взам.инв.N

Подпись и дата

Инв.N подп.

Изм.	Кол.	Лист	Nдок.	Подпись	Дата
Разработал		Соболева			10.25
Проверил		Деденко			10.25
Н. контр.		Деденко			10.25
Утвердил		Соболева			10.25

03-2025-АС.И-КМ2

Костыль КМ2

Стадия	Масса	Масштаб
С	0,46кг	
Лист	Листов 1	

ОАО "МИНСКРЕМСТРОЙ"
Проектно-технический филиал г. Минск

Формат А4

Зонт вентшахты ЗП1...ЗП5

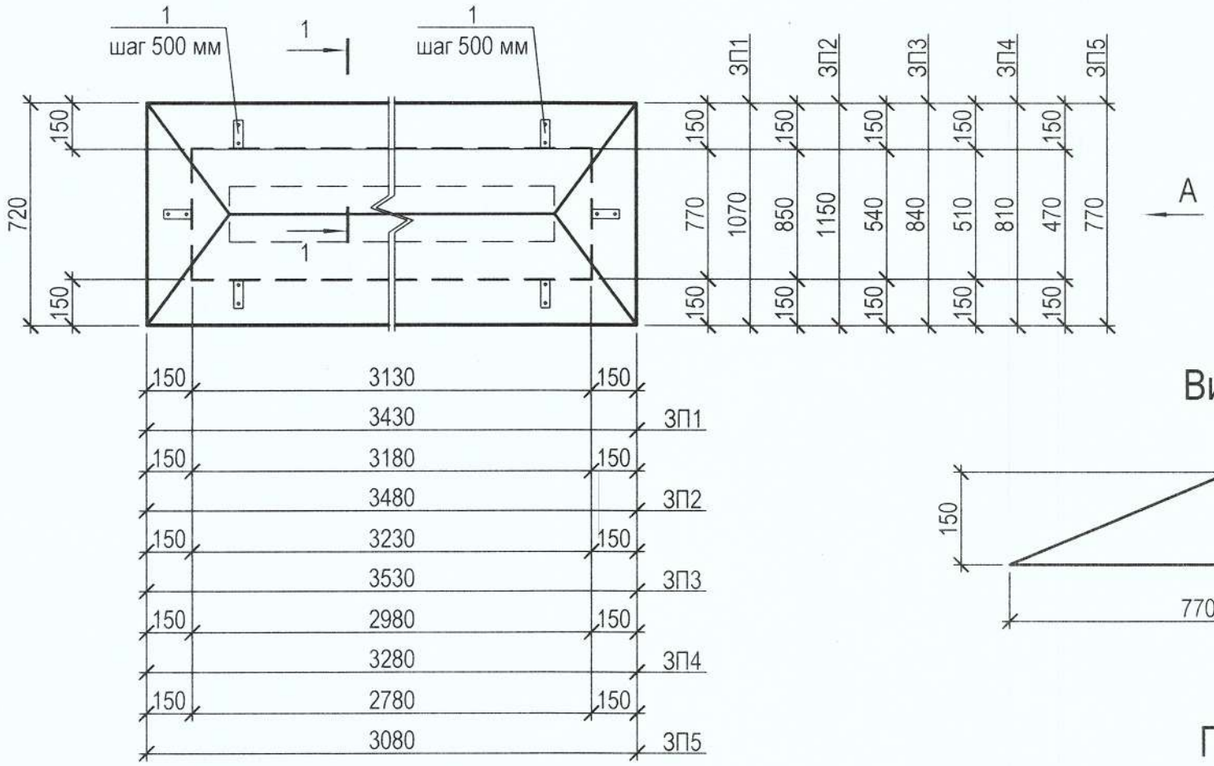

Вид А

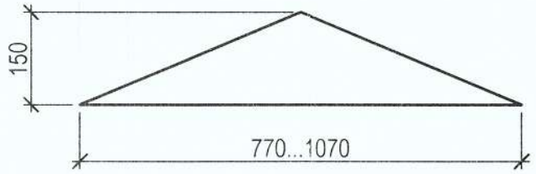

Поз. 1

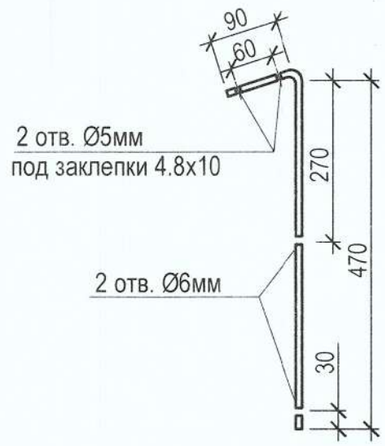

1 - 1

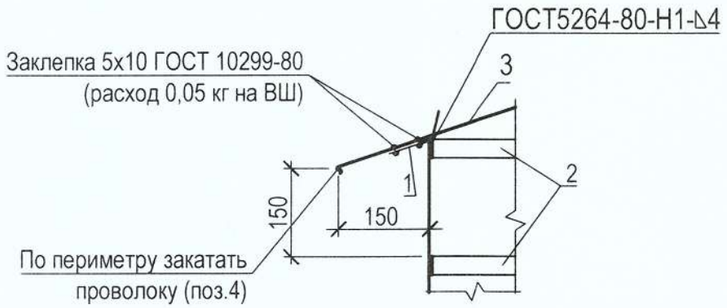

1. Металлические элементы поз.1,2,4 окрасить эмалью ПФ-115 ГОСТ 6465-76 по грунту ГФ-021 ГОСТ 25129-82 по подготовленной поверхности. Окраска согласно цветовому решению фасадов.
2. Перед заказом на изготовление зонтов выполнить контрольные обмеры вентшахт ("по месту").
3. Поз.3 выполнить с полимерным покрытием полиэстер толщиной 40 мкм.

Марка	Поз.	Наименование	Кол.	Масса ед., кг	Общая масса
ЗП1	1	Полоса 5х30 ГОСТ 103-2006 / Ст3кп ГОСТ 535-2005 L=560	16	0,66	44,2
	2	Полоса 4х30 ГОСТ 103-2006 / Ст3кп ГОСТ 535-2005 L=7800	2	7,35	
	3	ОЦ Б-ПН-НО-0.5х1000 ГОСТ 19904-90 / ОН-КР-1 ГОСТ 14918-80	4,5	3,9 кг/м^2	
	4	Проволока Ø5 S500 ГОСТ 6727-80	9,0	0,154кг/м.п.	
ЗП2	1	Полоса 5х30 ГОСТ 103-2006 / Ст3кп ГОСТ 535-2005 L=560	18	0,66	46,9
	2	Полоса 4х30 ГОСТ 103-2006 / Ст3кп ГОСТ 535-2005 L=8060	2	7,60	
	3	ОЦ Б-ПН-НО-0.5х1000 ГОСТ 19904-90 / ОН-КР-1 ГОСТ 14918-80	4,7	3,9 кг/м^2	
	4	Проволока Ø5 S500 ГОСТ 6727-80	9,3	0,154кг/м.п.	
ЗП3	1	Полоса 5х30 ГОСТ 103-2006 / Ст3кп ГОСТ 535-2005 L=560	16	0,66	43,3
	2	Полоса 4х30 ГОСТ 103-2006 / Ст3кп ГОСТ 535-2005 L=7540	2	7,11	
	3	ОЦ Б-ПН-НО-0.5х1000 ГОСТ 19904-90 / ОН-КР-1 ГОСТ 14918-80	4,4	3,9 кг/м^2	
	4	Проволока Ø5 S500 ГОСТ 6727-80	8,8	0,154кг/м.п.	
ЗП4	1	Полоса 5х30 ГОСТ 103-2006 / Ст3кп ГОСТ 535-2005 L=560	14	0,66	39,7
	2	Полоса 4х30 ГОСТ 103-2006 / Ст3кп ГОСТ 535-2005 L=6980	2	6,58	
	3	ОЦ Б-ПН-НО-0.5х1000 ГОСТ 19904-90 / ОН-КР-1 ГОСТ 14918-80	4,1	3,9 кг/м^2	
	4	Проволока Ø5 S500 ГОСТ 6727-80	8,2	0,154кг/м.п.	
ЗП5	1	Полоса 5х30 ГОСТ 103-2006 / Ст3кп ГОСТ 535-2005 L=560	14	0,66	38,0
	2	Полоса 4х30 ГОСТ 103-2006 / Ст3кп ГОСТ 535-2005 L=6500	2	6,13	
	3	ОЦ Б-ПН-НО-0.5х1000 ГОСТ 19904-90 / ОН-КР-1 ГОСТ 14918-80	3,9	3,9 кг/м^2	
	4	Проволока Ø5 S500 ГОСТ 6727-80	7,7	0,154кг/м.п.	

Изм.	Кол.	Лист	№док.	Подпись	Дата
Разработал		Кеданов			10.25
Проверил		Бондарева			10.25
Н.контроль		Бондарева			10.25
Утвердил		Соболева			10.25

03-2025-АС.И-ЗП1...ЗП5

Зонт вентшахты ЗП1...ЗП5

Стадия	Масса	Масштаб
С	см. спец.	
Лист 1	Листов 1	

ОАО "Минскремстрой"
Проектно-технический филиал, г.Минск

Взам. инв. N

Подпись и дата

Инв. N подл.

Блок оконный БО1

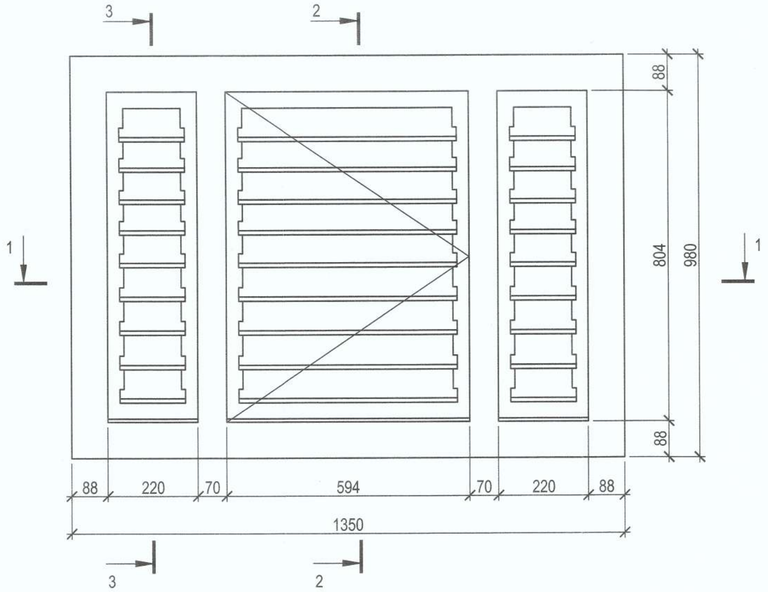

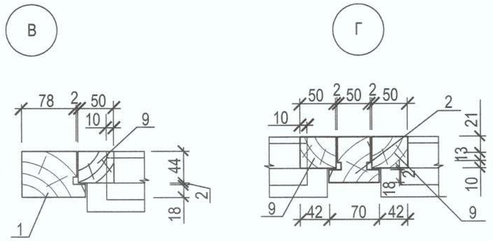

3 - 3

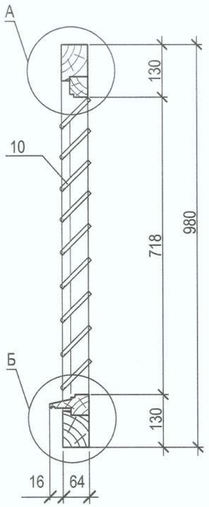

2 - 2

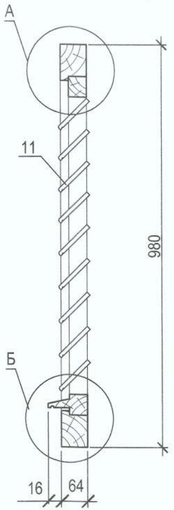

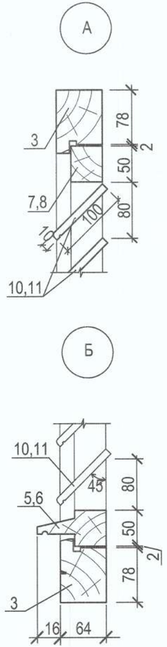

Спецификация элементов блока оконного БО1

Поз.	Обозначение	Наименование	Кол.	Приме-чание
		Блок оконный БО1		
1	СТБ 1713-2007	брусок 88х64 L=980	2	0,011м3
2	СТБ 1713-2007	брусок 70х64 L=980	2	0,009м3
3	СТБ 1713-2007	брусок 88х64 L=1350	2	0,015м3
5	СТБ 1713-2007	брусок 80х50 L=534	1	0,0021м3
6	СТБ 1713-2007	брусок 80х50 L=224	2	0,002м3
7	СТБ 1713-2007	брусок 50х44 L=534	1	0,0012м3
8	СТБ 1713-2007	брусок 50х44 L=224	2	0,001м3
9	СТБ 1713-2007	брусок 50х44 L=804	6	0,011м3
10	СТБ 1713-2007	доска 100х10 L=220	20	0,0044м3
11	СТБ 1713-2007	доска 100х10 L=594	10	0,0059м3
1.2 12		Сетка 12-12-16-0 ГОСТ 5336-80	1,33	1,33 м² 3,24 кг/м²
		Стандартные изделия		
	ГОСТ 5090-86	завертка врезная 3р	2	
	ГОСТ 5088-94	петля ПВ1-80	2	

1. Спецификация элементов дана на один блок БО1. Всего блоков - 1 шт.
2. Деревянные элементы слухового окна окрасить ПФ-115 ГОСТ 6465-7 за 2 раза.Предварительно деревянные элементы покрыть биозащитным составом ЭК-1 (ТУ РБ 88-03535167-209-93). Качество обработки должно быть таким, чтобы потеря массы огнезащищенной древесины при испытании по СТ СЭВ 4686-84 не превышала 25%. Расход раствора 0,25 л/м².
1.1 3. Для предотвращения попадания животных, блок оконный закрыть сеткой (поз. 12)

						03-2025-АС.И-БО1		
1	2	—	430-25		11.25			
Изм.	Кол.	Лист	№док.	Подпись	Дата	Блок оконный БО1	Стадия	Масса	Масштаб
Разработал		Кеданов			10.25		С		
Проверил		Бондарева			10.25		Лист 1	Листов 1
							ОАО "Минскремстрой" Проектно-технический филиал, г.Минск	
Н.контроль		Бондарева			10.25			
Утвердил		Соболева			10.25			

Взам. инв. N | Подпись и дата | Инв. N подл.

Формат А4х3

Ограждение оконного проема лестничной клетки ОГЛК1

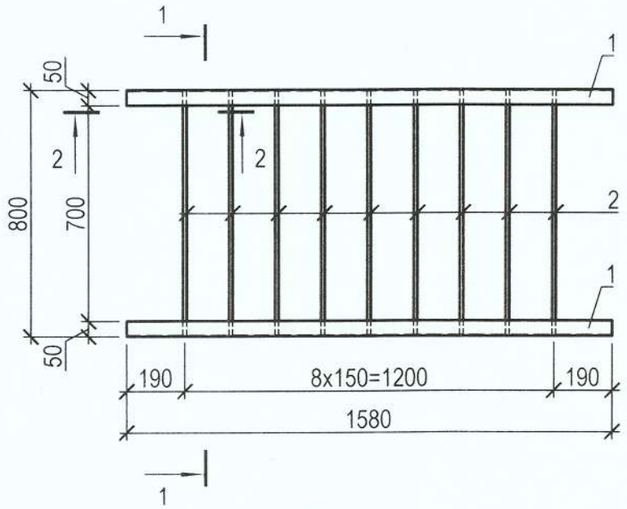

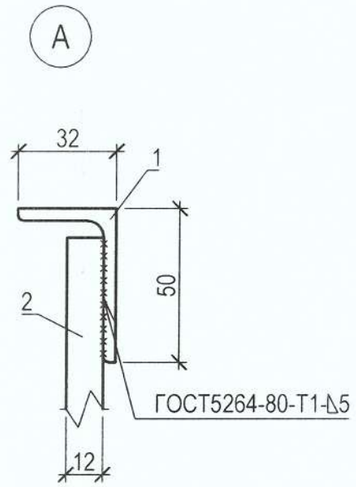

Поз.	Наименование	Кол.	Масса ед., кг
1	Уголок $\frac{50x32x4\ ГОСТ8509\text{-}86}{С235\ ГОСТ\ 27772\text{-}2015}$ L=1580	2	3,79
2	Квадрат $\frac{12\ ГОСТ\ 2691\text{-}2006}{С235\ ГОСТ\ 27772\text{-}2015}$ L=790	9	0,89

1 - 1

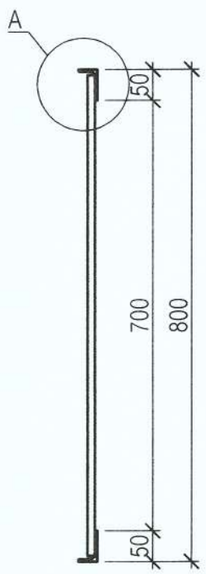

2 - 2

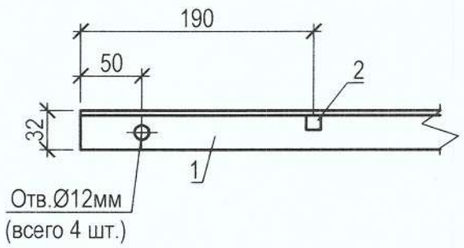

1. Изделие изготовить в заводских условиях.
2. Сварку производить электродами типа Э42 по ГОСТ 9467-75.
3. Все элементы ограждения очистить от грязи, масел, окалины и окрасить эмалью ПФ-115 ГОСТ 6465-76 по грунтовке ГФ-021 ГОСТ 25129-82 общей толщиной 80 мкм.
4. До заказа на изготовление ограждения выполнить контрольные замеры по месту!!!

						03-2025-АС.И-ОГЛК1		
1	-	Нов.	430-25		11.25	Ограждение оконного проема лестничной клетки ОГЛК1	Стадия	Масса	Масштаб
Изм.	Кол.	Лист	№док.	Подпись	Дата		С	15,6 кг	
Разработал		Кеданов			11.25		Лист 1	Листов 1	
Проверил		Бондарева			11.25				
Н.контроль		Бондарева			11.25		ОАО "Минскремстрой" Проектно-технический филиал, г.Минск		
Утвердил		Соболева			11.25				

Взам. инв. N | Подпись и дата | Инв. N подл.