Ведомость основных комплектов рабочих чертежей

Обозначение	Наименование	Примечание
05/12/25-1Пр-ПДЗ-1	Противодымная защита. Технологическая часть	
05/12/25-1Пр-ПДЗ-2	Противодымная защита. Электротехническая	
	часть	
05/12/25-1Пр-АС	Архитектурно-строительные решения	
05/12/25-1Пр-ЭМ	Электрооборудование силовое	

Ведомость рабочих чертежей основного комплекта 05/12/25-1Пр-АС

Лист	Наименование	Примечание
1	Общие данные	
2	План 1 этажа между осями 1-12, А-И (1 подъезд)	
3	План 1 этажа между осями 12-23, А-И (2 подъезд)	
4	План 2-12 этажей между осями 1-12, А-И (1 подъезд)	
5	План 2-12 этажей между осями 12-23, А-И (2 подъезд)	
6	План технического этажа между осями 1-12, А-И. План надстройки	
	выхода на кровлю между осями 5-8, А-И (1 подъезд)	
7	План технического этажа между осями 12-23, А-И. План надстройки	
	выхода на кровлю между осями 16-19, А-И (2 подъезд)	
8	Ведомость демонтажных работ	
9	Схема расположения элементов заполнения дверных проемов позиции 2	
10	Ведомость внутренней отделки помещений. Экспликация полов	
11	Схема расположения воздуховода В1 на кровле надстройки	
	(1, 2 подъезд). Сечение 1-1.	

Ведомость спецификаций

Лист	Наименование	Примечание
19	Спецификация элементов заполнения проемов	
11	Спецификация элементов примыкания к воздуховоду В1	

Ведомость ссылочных и прилагаемых документов

Лист	Наименование	Примечание
	Ссылочные документы	
СН 2.02.05-2020	Пожарная безопасность зданий и сооружений	
СН 2.02.07-2020	Противодымная защита зданий и сооружений	
	при пожаре. Системы вентиляции.	
СН 3.02.01-2019	Жилые здания	
СТБ 2433-2015	Блоки дверные. Общие технические условия	
СТБ 1394-2003	Двери, ворота и люки противопожарные.	
	Технические условия	
СТБ 1307-2012	Смеси растворные и растворы строительные.	
	Технические условия	
	Прилагаемые документы	
05/12/25-1Пр-АС.И-КО1	Кольцо обжимное КО1	
05/12/25-1Пр-АС.И-П1	Патрубок П1	

11. Все технические требования приведены для производства работ в летнее время.

Производство работ в зимнее время выполнять по специально разработанному подрядной строительной организацией проекту производства работ и в соответствии с указаниями действующих норм и правил: СН 1.03.04-2020 "Организация строительного производства"; СН 2.02.05-2020 "Пожарная безопасность зданий и сооружений", а так же с учетом требований главы "Возведение конструкций в зимних условиях" СН 1.03.01-2019.

12. Все материалы, изделия, конструкции, оборудование применяемые в строительстве по чертежам данного проекта должны иметь свидетельства о проведении обязательной сертификации на соответствие требованиям пожарной безопасности, и их применение без наличия сертификатов запрещается.

13. Антикоррозионную защиту строительных конструкций выполнять согласно СН 2.01.07-2020 " Защита строительных конструкций от коррозии".

14. Все виды работ предусмотренные данным комплектом относятся к модернизации.

15. Комплектом чертежей марки АС предусмотрены следующие виды работ:

- установка новых деревянных частично остекленных дверных блоков с уплотнениями в притворах и приборами для самозакрывания между вестибюлями и коридорами общего пользования на первом этаже;
- замена существующих деревянных частично остекленных дверных блоков на новые деревянные частично остекленные с уплотнениями в притворах, приборами для самозакрывания и обратными клапанами типа КОН 1500х400 между лифтовыми холлами и коридорами общего пользования с первого по двенадцатый этажи;
- демонтаж существующих металлических решеток, установленных перед существующими клапанами дымоудаления с первого по двенадцатый этажи;
- замена существующих металлических дверных блоков в помещениях ПДЗ-2 на новые металлические;
- замена существующих металлических дверных блоков в помещениях ПДЗ-1 на новые металлические, противопожарные 2 типа с уплотнениями в притворах и приборами для самозакрывания;
- замена существующих металлических дверных блоков в шахтах забора воздуха, на новые металлические;
- ремонт вертикальных и горизонтальны швов шахт дымоудаления в местах стыковки стеновых железобетонных панелей между собой, а также с плитами перекрытий, для восстановления герметизации шахт дымоудаления;
- восстановление участков внутренней отделки стен в местах общего пользования (вестибюли, коридоры общего пользования, лифтовые холлы), в связи с заменой клапанов дымоудаления и заменой дверных блоков;
- ремонт и восстановление внутренней отделки стен и потолка в помещениях ПДЗ-1, ПДЗ-2 и в воздухозаборных шахтах;
- ремонт покрытий полов в помещениях ПДЗ-1, ПДЗ-2 и в воздухозаборных шахтах;
- восстановление участков конструкции кровли и примыканий покрытия кровли к заменяемым воздуховодам В1 вытяжной системы противодымной вентиляции.

Схема здания

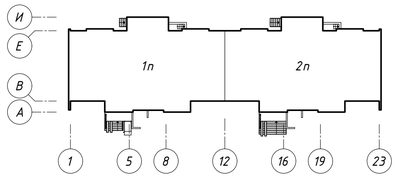

ОБЩИЕ УКАЗАНИЯ :

1. Строительный проект разработан в соответствии с заданием на проектирование, утвержденным КУП «Жилищное коммунальное хозяйство Фрунзенского района г. Минска», актами законодательства Республики Беларусь, межгосударственными и национальными ТНПА.

2. При производстве ремонтно-строительных работ руководствоваться техническими указаниями на производство и приемку строительных работ при капитальном ремонте жилых и общественных зданий с соблюдением требований документа "Правила по охране труда при выполнении строительных работ", утвержденные постановлением Минстройархитектуры РБ № 24/33 от 31.05.2019.

3. Технические решения, принятые в рабочих чертежах, соответствуют требованиям экологических, санитарно-гигиенических, противопожарных и других действующих норм и правил, распространяющихся на проектирование капитального ремонта и обеспечивают безопасную для жизни и здоровья людей эксплуатацию объекта при соблюдении предусмотренных рабочими чертежами мероприятий.

4. За условную отметку 0,000 принят уровень чистого пола 1-го этажа жилого дома.

5. Уровень ответственности - II согласно Изм. N1 ГОСТ 27751-88.

6. Класс здания по сложности - К-2 по СН 3.02.07-2020.

7. Степень огнестойкости здания - II по СН 02.02.05-2020.

8. Класс здания по функциональной пожарной опасности - Ф 1.3 многоквартирный жилой дом по СН 02.02.05-2020.

9. Климатические условия:

- климатический район строительства - IIВ по СНБ 2.04.02-2000;
- характеристическое значение снеговой нагрузки на грунт для района 2в - -1,42 кН/м^2 согласно СН 2.01.04-2019;
- базовое значение скорости ветра - 23 м/с. Тип местности - "IV" согласно СН 2.01.05-2019.

10. Температура наиболее холодной пятидневки согласно СНБ 2.04.02-2000 обеспеченностью 0,92 равна минус 24° С.

Изм.	Колич.	Лист	N°док.	Подпись	Дата	05/12/25-1Пр-АС		
						«Модернизация системы противодымной защиты в жилом доме №104 по ул. Лобанка в г. Минске»		
ГИП		Купреев			01.26		Стадия	Лист	Листов
Утвердил		Иванушкин			01.26		С	1	11
Разработал		Евневич			01.26				
Проверил		Купреев			01.26	Общие данные	ООО "Бюро комплексного проектирования", г. Минск		
Н.контр.		Крушанов			01.26				

Согласовано

Согласовано

Взам.инв.№

Подп. и дата

Инв.№подл.

Формат А4х4

План 1 этажа между осями 1-12, А-И (1 подъезд)

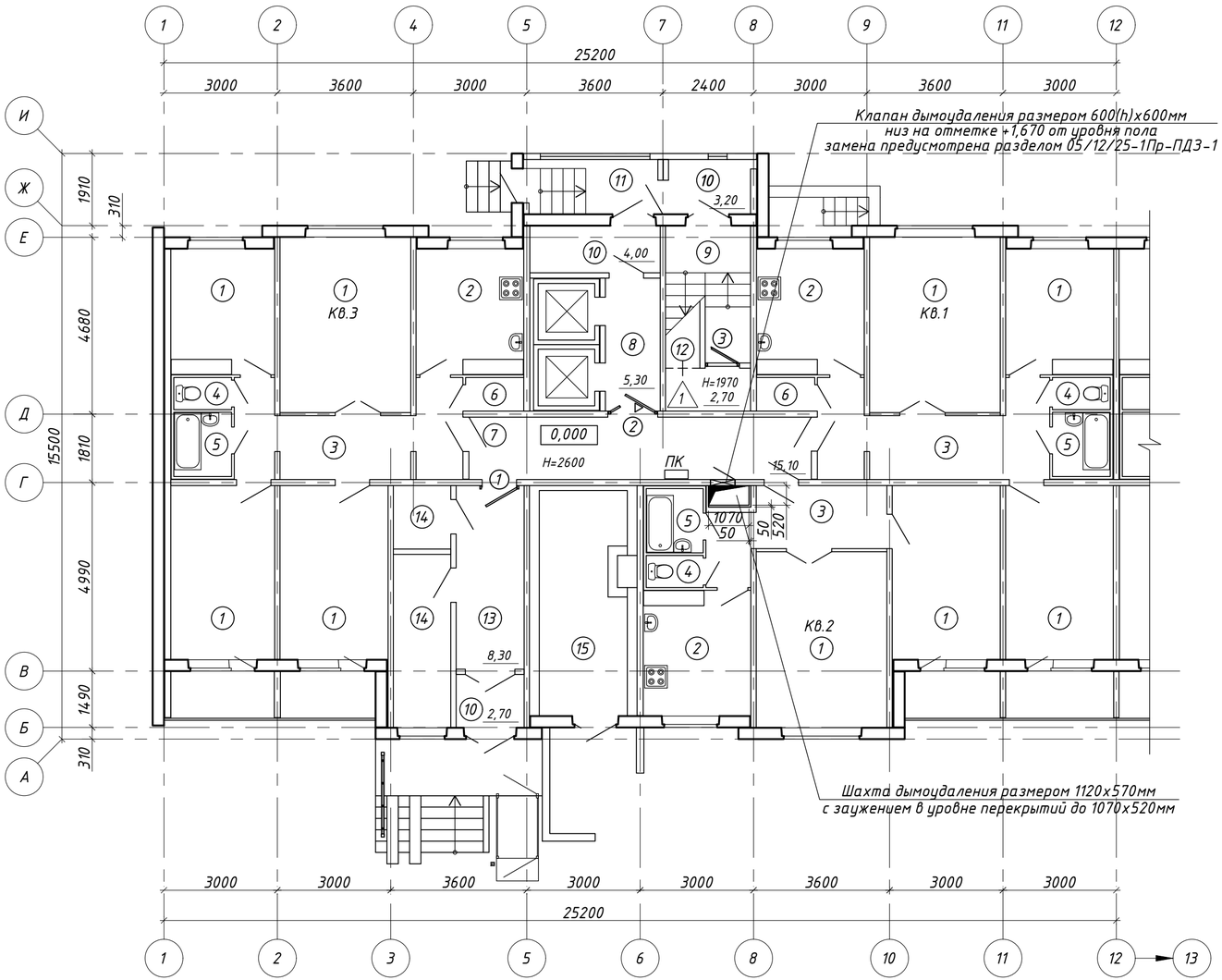

Схема здания

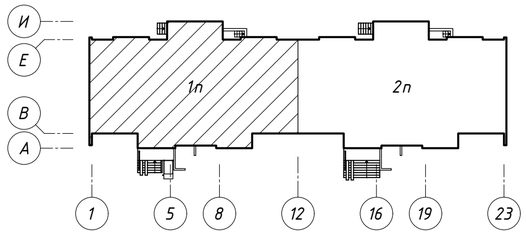

Экспликация помещений (начало)

Поз.	Наименование	Площадь помещения, м²	Кат. помещения
1	Жилая комната		
2	Кухня		
3	Коридор		
4	Туалет		
5	Ванная		
6	Кладовая		
7	Коридор общего пользования	15,10	
8	Лифтовой холл	5,30	
9	Лестничная клетка		
10	Тамбур	4,00; 3,20; 2,70	

Экспликация помещений (окончание)

Поз.	Наименование	Площадь помещения, м²	Кат. помещения
11	Наружная воздушная зона		
12	Помещение ПДЗ-2	2,70	
13	Вестибюль	8,30	
14	Служебное помещение		
15	Мусоросборная камера		

1. Ведомость демонтажных работ смотреть на листе АС-8.
2. Спецификацию элементов заполнения проемов смотреть на листе АС-9.
3. Ведомость внутренней отделки помещений смотреть на листе АС-10.
4. Экспликацию полов смотреть на листе АС-10.
5. Восстановление герметизации шахт дымоудаления, с учетом дефектов указанных в техническом заключении, выполнить согласно Т.Т.п. 7 указаний по ремонту и внутренней отделки помещений на листе АС-10.

Изм.	Колич.	Лист	№док.	Подпись	Дата
Утвердил		Иванушкин			01.26
Разработал		Евневич			01.26
Проверил		Купреев			01.26
Н.контр.		Крушанов			01.26

05/12/25-1Пр-АС

«Модернизация системы противодымной защиты в жилом доме №104 по ул. Лобанка в г. Минске»

Стадия	Лист	Листов
С	2	

План 1 этажа между осями 1-12, А-И (1 подъезд)

ООО "Бюро комплексного проектирования", г. Минск

Формат А4х3

Согласовано: 01.26 01.26 01.26

Согласовано: Вед.инж.ОВ Шкутник; Глав.спец.СС Залесская; Глав.спец.ЭМ Саликаев

Взам.инв.№ | Подп. и дата | Инв.№подл.

План 1 этажа между осями 12-23, А-И (2 подъезд)

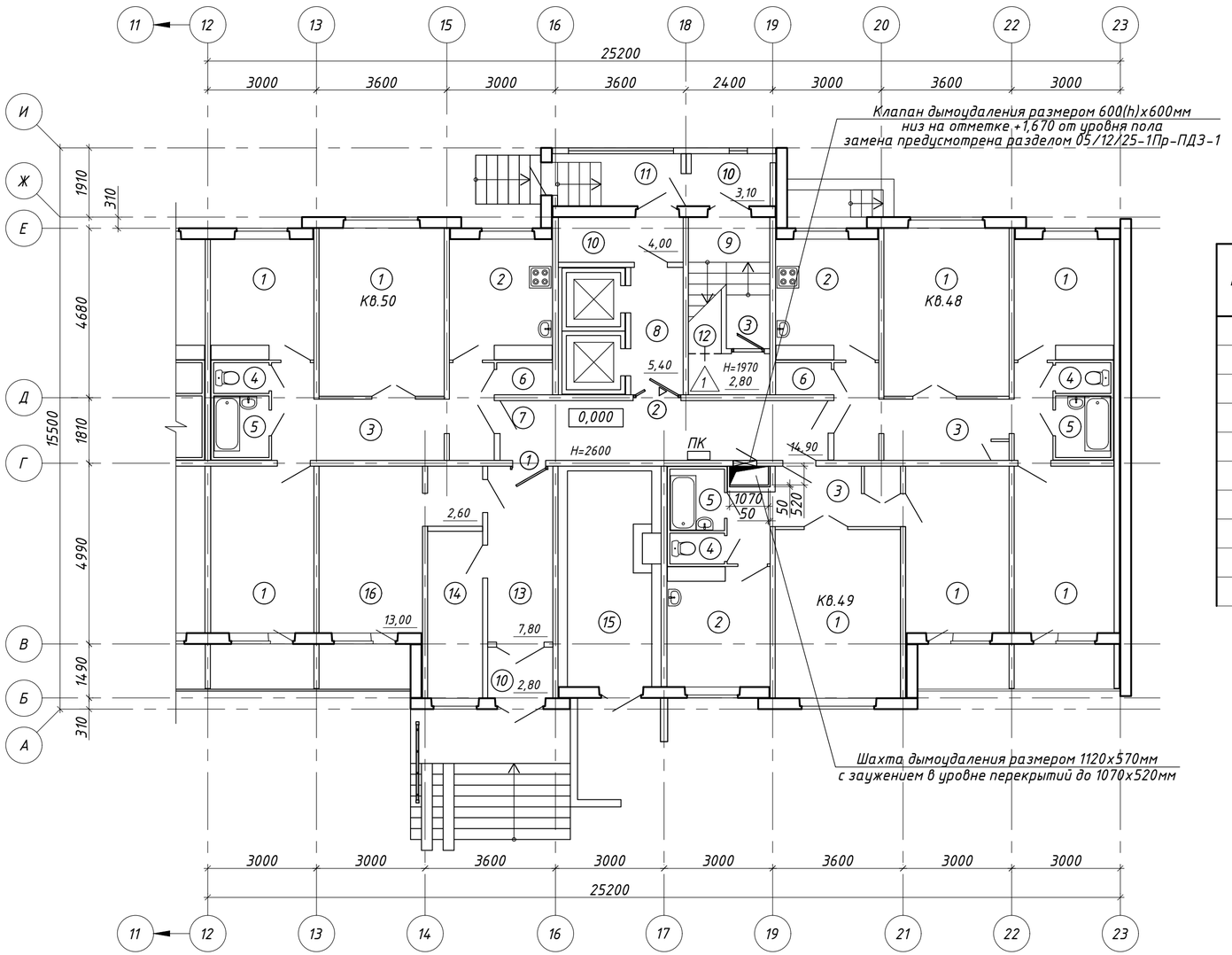

Схема здания

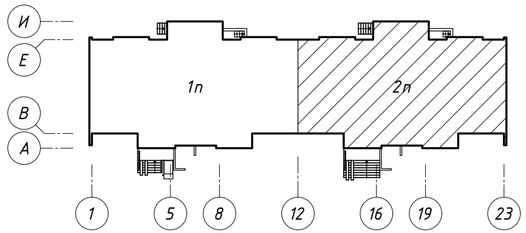

Экспликация помещений (начало)

Поз.	Наименование	Площадь помещения, м²	Кат. помещения
1	Жилая комната		
2	Кухня		
3	Коридор		
4	Туалет		
5	Ванная		
6	Кладовая		
7	Коридор общего пользования	14,90	
8	Лифтовой холл	5,40	
9	Лестничная клетка		
10	Тамбур	4,00; 3,10; 2,80	

Экспликация помещений (окончание)

Поз.	Наименование	Площадь помещения, м²	Кат. помещения
11	Наружная воздушная зона		
12	Помещение ПДЗ-2	2,80	
13	Вестибюль	7,80	
14	Служебное помещение		
15	Мусоросборная камера		
16	Электрощитовая	13,00; 2,60	

1. Общие технические требования смотреть на листе АС-2.

Согласовано		
		01.26
		01.26
		01.26
Согласовано		
Вед.инж.ОВ	Шкутник	
Глав.спец.СС	Залесская	
Глав.спец.ЭМ	Саликаев	

Взам.инв.№

Подп. и дата

Инв.№подл.

Изм.	Колич.	Лист	№док.	Подпись	Дата
Утвердил		Иванушкин			01.26
Разработал		Евневич			01.26
Проверил		Купреев			01.26
Н.контр.		Крушанов			01.26

05/12/25-1Пр-АС

«Модернизация системы противодымной защиты в жилом доме №104 по ул. Лобанка в г. Минске»

Стадия	Лист	Листов
С	3	

План 1 этажа между осями 12-23, А-И (2 подъезд)

ООО "Бюро комплексного проектирования", г. Минск

Формат А4х3

План 2-12 этажей между осями 1-12, А-И (1 подъезд)

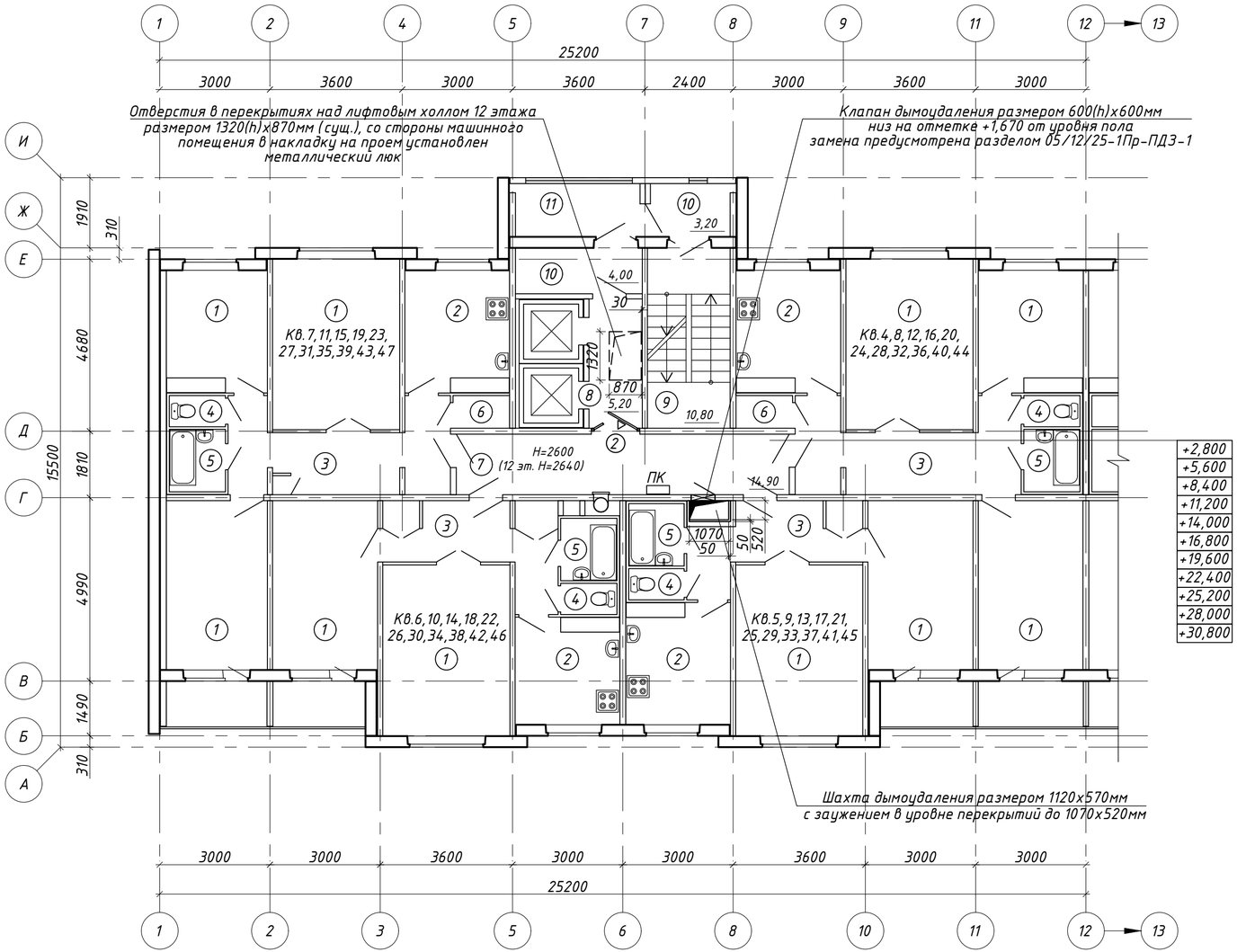

Схема здания

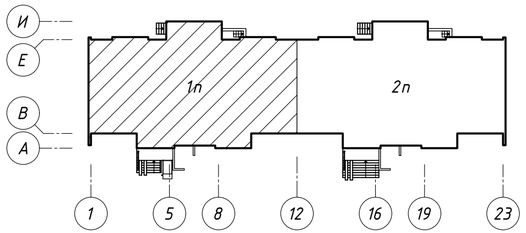

Экспликация помещений

Поз.	Наименование	Площадь помещения, м²	Кат. помещения
1	Жилая комната		
2	Кухня		
3	Коридор		
4	Туалет		
5	Ванная		
6	Кладовая		
7	Коридор общего пользования	14,90	
8	Лифтовой холл	5,20	
9	Лестничная клетка	10,80	
10	Тамбур	4,00; 3,20	
11	Наружная воздушная зона		

1. Общие технические требования смотреть на листе АС-2.

Изм.	Колич.	Лист	№док.	Подпись	Дата
Утвердил		Иванушкин			01.26
Разработал		Евневич			01.26
Проверил		Купреев			01.26
Н.контр.		Крушанов			01.26

05/12/25-1Пр-АС

«Модернизация системы противодымной защиты в жилом доме №104 по ул. Лобанка в г. Минске»

Стадия	Лист	Листов
С	4	

План 2-12 этажей между осями 1-12, А-И (1 подъезд)

ООО "Бюро компексного проектирования", г. Минск

Формат А4х3

Согласовано			
Согласовано			
Согласовано			
Согласовано			
Согласовано	01.26		
Согласовано	01.26		
Согласовано	01.26		
Согласовано			
Согласовано	Вед.инж.ОВ	Шкутник	
Согласовано	Глав.спец.СС	Залесская	
Согласовано	Глав.спец.ЭМ	Саликаев	
Взам.инв.№			
Подп. и дата			
Инв.№подл.			

План 2-12 этажей между осями 12-23, А-И
(2 подъезд)

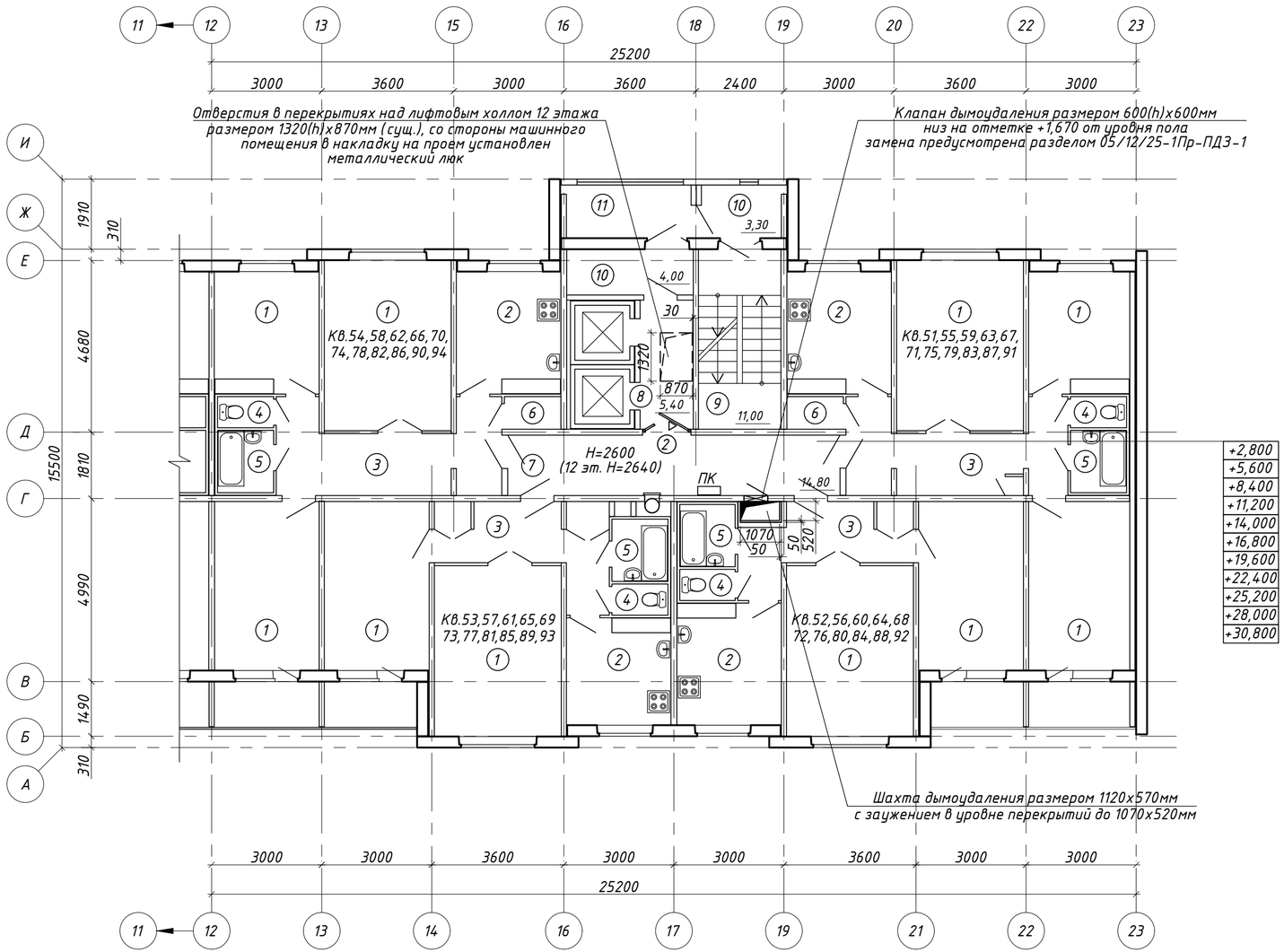

Схема здания

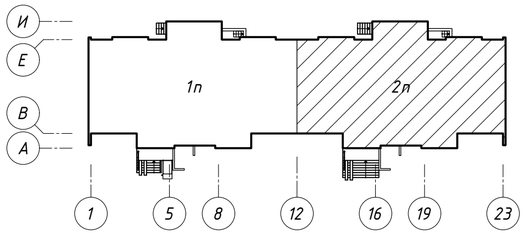

Экспликация помещений

Поз.	Наименование	Площадь помещения, м²	Кат. помещения
1	Жилая комната		
2	Кухня		
3	Коридор		
4	Туалет		
5	Ванная		
6	Кладовая		
7	Коридор общего пользования	14,80	
8	Лифтовой холл	5,40	
9	Лестничная клетка	11,00	
10	Тамбур	4,00; 3,30	
11	Наружная воздушная зона		

1. Общие технические требования смотреть на листе АС-2.

Изм.	Колич.	Лист	№док.	Подпись	Дата
Утвердил		Иванушкин			01.26
Разработал		Евневич			01.26
Проверил		Купреев			01.26
Н.контр.		Крушанов			01.26

05/12/25-1Пр-АС

«Модернизация системы противодымной защиты в жилом доме №104 по ул. Лобанка в г. Минске»

Стадия	Лист	Листов
С	5	

План 2-12 этажей между осями 12-23, А-И (2 подъезд)

ООО "Бюро комплексного проектирования", г. Минск

Формат А4х3

Согласовано			
Согласовано			
Вед.инж.ОВ	Шкутник		01.26
Глав.спец.СС	Залесская		01.26
Глав.спец.ЭМ	Саликаев		01.26
Взам.инв.№			
Подп. и дата			
Инв.№подл.			

План технического этажа между осями 1-12, А-И (1 подъезд)

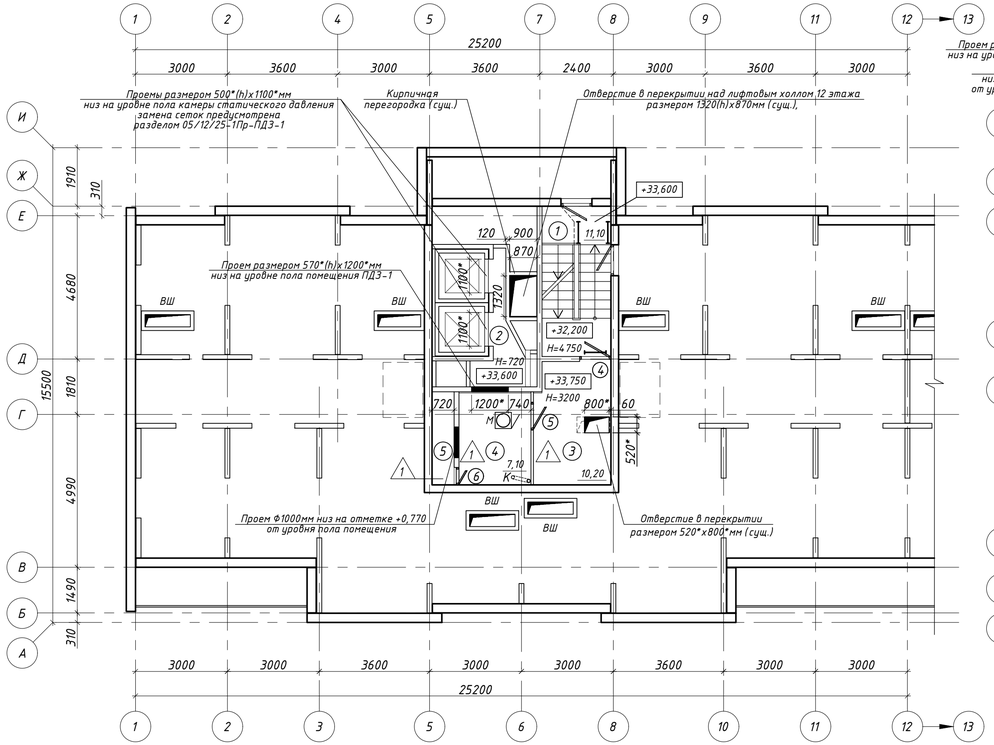

План надстройки выхода на кровлю между осями 5-8, А-И, (1 подъезд)

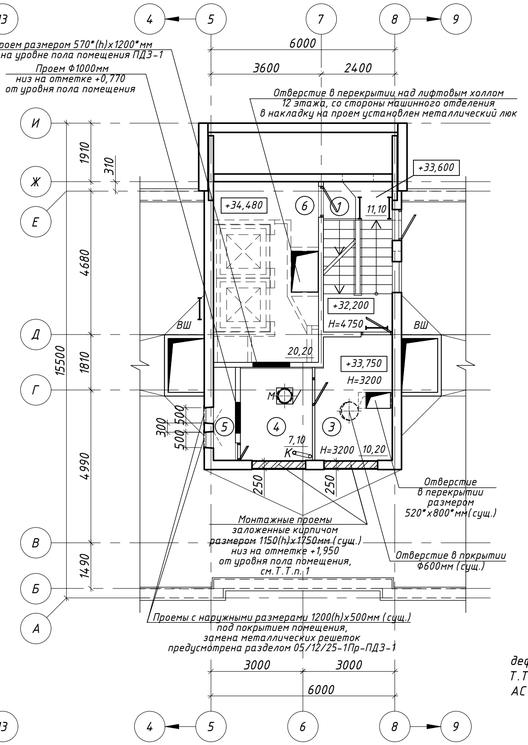

Схема здания

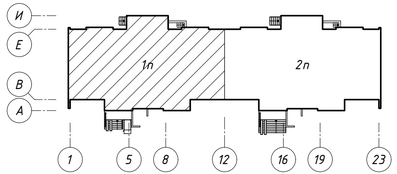

Условные обозначения:

ВШ - вентиляционная шахта;
М - мусоропровод;
К - канализационный стояк;
- стремянка металлическая (сущ.);

Экспликация помещений

Поз.	Наименование	Площадь помещения, м²	Кат. помещения
1	Лестничная клетка	11,10	
2	Камера статического давления		
3	Помещение ПДЗ-1 (вытяжной противодымной вентиляции)	10,20	
4	Помещение ПДЗ-1 (приточной противодымной вентиляции)	7,10	
5	Воздухозаборная шахта		
6	Машинное отделение	20,20	

1. Для монтажа оборудования в помещениях ПДЗ-1 выполнить разборку кирпичной кладки существующих монтажных проемов толщиной 250мм с последующим восстановлением кирпичом керамическим согласно Т.Т.п. 2. Общая площадь кладки - 8,00м² (по 4,00м² на подъезд).

Поверхности новой кладки оштукатурить толщиной 12мм согласно Т.Т.п. 3. Общая площадь оштукатуривания: со стороны помещения - 10,40м² (по 5,20м² на подъезд) штукатурное покрытие простое; со стороны фасада - 12,00м² (по 6,00м² на подъезд).

Со стороны помещения оштукатуренные поверхности окрасить согласно ведомости внутренней отделки помещений.

Со стороны фасада по оштукатуренным поверхностям выполнить армирующий слой толщиной 3мм клеящим составом СТБ 1621-2006, армированным одним слоем стеклосетки ССШ-160 по ТУ РБ 05780349.017-97, с последующим нанесением защитно-отделочного слоя штукатуркой Н/В ПМ цементной 1СС СТБ 1263-2001 (фактура "шуба") толщиной от 1 до 3 мм, расход - 1,7кг/м² на 1мм толщины слоя, с последующей окраской в существующий цвет стен согласно Т.Т.п. 4.

2. Новые участки кирпичной кладки выполнить кирпичом керамическим, рядовым, полнотелым, одинарным КРО-175/35/СТБ 1160-99 на растворной смеси РСС, кладочной, цементной, М100, F75, А1,0 СТБ 1307-2012.

3. Оштукатуривание поверхностей выполнить толщиной 12мм смесью РСС, штукатурной Н/В (более 5мм) цементной, М100, F100, А0.8, Пк2, St-4 СТБ 1307-2012 по огрунтованной поверхности грунтовкой Н/В П1 Д СТБ 1263-2001 в два слоя.

4. Для покраски фасадных поверхностей применить фасадную водно-дисперсионную силикатно-акриловую краску в два слоя (расход на двуслойное покрытие 400г/м²) по огрунтованной поверхности грунтовкой Н/В П1 Д СТБ 1263-2001 укрепляющей в один слой (расход на однослойное покрытие 150г/м²). Применяемая фасадная водно-дисперсионная силикатно-акриловая краска должна иметь следующие характеристики: класс по паропроницаемости - V1; класс по водопроницаемости W3; морозостойкость покрытия - не менее 150 циклов; коэффициент паропроницаемости - не менее 0,019мг/м·ч·Па; адгезия - не менее 2,0 МПа в соответствии с СТБ EN 1062-1, СТБ 1197-2008 и ТКП 45-6.07-278-2013

5. Крепление вентиляторов к существующим плитам перекрытия выполнить через виброизоляторы при помощи забивных анкеров:

Для 1-ого подъезда:
- для вентилятора ДП1 М12х50 (4 шт.);
- для вентилятора ДВ1 М10х40 (4 шт.);

Для 2-ого подъезда:
- для вентилятора ДП2 М12х50 (4 шт.);
- для вентилятора ДВ2 М10х40 (4 шт.);

Виброизоляторы и крепеж (гайки и шайбы) включен в комплект оборудования и заложены в разделах 05/12/25-1Пр-ПДЗ-1.СО1, 05/12/25-1Пр-ПДЗ-1.СО2.

6. Ведомость демонтажных работ смотреть на листе АС-8.
7. Спецификацию элементов заполнения проемов смотреть на листе АС-9.
8. Ведомость внутренней отделки помещений смотреть на листе АС-10.
9. Экспликацию полов смотреть на листе АС-10.

10. Восстановление герметизации шахт дымоудаления, с учетом дефектов указанных в техническом заключении, выполнить согласно Т.Т.п. 7 указаний по ремонту и внутренней отделки помещений на листе АС-10.

Изм.	Колич.	Лист	№ док.	Подпись	Дата	05/12/25-1Пр-АС			
						«Модернизация системы противодымной защиты в жилом доме №104 по ул. Лобанка в г. Минске»			
Утвердил	Иванушкин				01.26		Стадия	Лист	Листов
Разработал	Евневич				01.26		С	6	
Проверил	Купреев				01.26	План технического этажа между осями 1-12, А-И. План надстройки выхода на кровлю между осями 5-8, А-И (1 подъезд)	ООО "Бюро комплексного проектирования", г. Минск		
Н.контр.	Крушанов				01.26				

Согласовано: 01.26, 01.26, 01.26

Согласовано: Вед.инж.ОВ Шкутник; Гл.спец.СС Залесская; Гл.спец.ЭМ Саликаев

Взам.инв.№ | Подп. и дата | Инв.№подл.

Формат А4х4

План технического этажа между осями 12-23, А-И (2 подъезд)

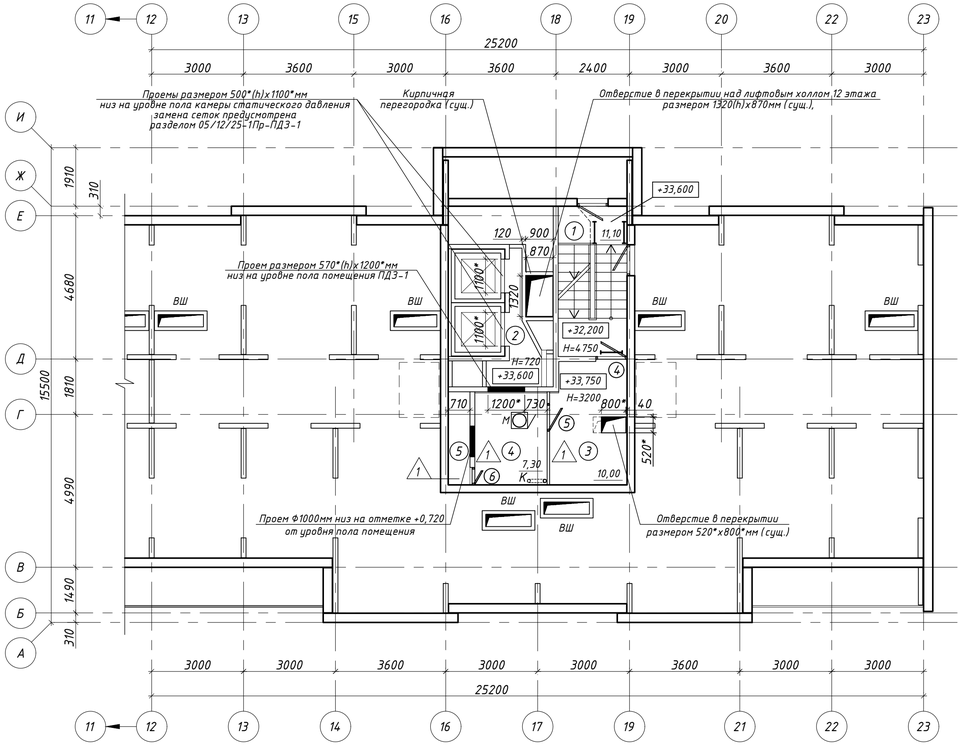

План надстройки выхода на кровлю между осями 16-19, А-И, (2 подъезд)

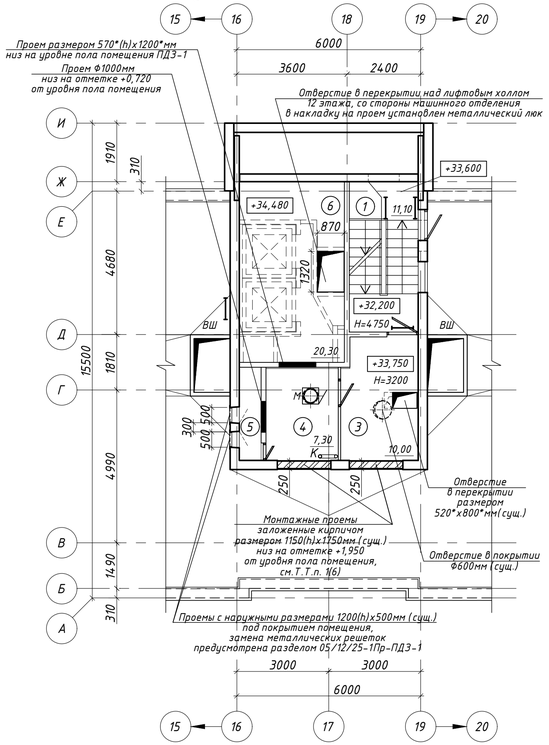

Схема здания

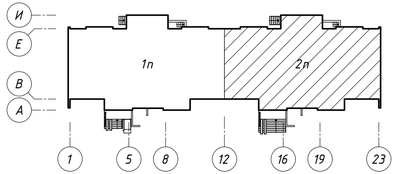

Условные обозначения:

ВШ – вентиляционная шахта;
М – мусоропровод;
К – канализационный стояк;
– стремянка металлическая (сущ.);

Экспликация помещений

Поз.	Наименование	Площадь помещения, м²	Кат. помещения
1	Лестничная клетка	11,10	
2	Камера статического давления		
3	Помещение ПДЗ-1 (вытяжной противодымной вентиляции)	10,00	
4	Помещение ПДЗ-1 (приточной противодымной вентиляции)	7,20	
5	Воздухозаборная шахта		
6	Машинное отделение	20,30	

1. Общие технические требования смотреть на листе АС-6.

Изм.	Колич.	Лист	№док.	Подпись	Дата	05/12/25-1Пр-АС		
						«Модернизация системы противодымной защиты в жилом доме №104 по ул. Лобанка в г. Минске»		
Утвердил	Иванушкин				01.26		Стадия	Лист	Листов
Разработал	Евневич				01.26		С	7	
Проверил	Купреев				01.26	План технического этажа между осями 12-23, А-И. План надстройки выхода на кроблю между осями 16-19, А-И (2 подъезд)	ООО "Бюро комплексного проектирования", г. Минск	
Н.контр.	Крушанов				01.26			

Формат А4х4

Согласовано: Вед.инж.ОВ Шкутник 01.26; Гл.спец.СС Залесская 01.26; Гл.спец.ЭМ Селиксев 01.26

Согласовано

Взам.инв.№ | Подп. и дата | Инв.№подл.

Ведомость демонтажных работ

N п/п	Наименование	Ед. изм.	Кол.на исп. 1под.	Кол.на исп. 2под.	Всего	Примечание
1	Демонтаж существующего деревянного дверного					Вестибюль, 1 этаж
	блока размером 2110(h)x880мм	шт.	-	1	1	
2	Демонтаж существующих частично остекленных					Коридоры общего пользования с 1 по 12 этажи
	деревянных дверных блоков размером 2110(h)x1280мм	шт.	12	12	24	
3	Демонтаж существующих металлических дверных					
	блоков размерами: 1730(h)x880мм (масса ед.-82,7кг)	шт.	1	1	2	Помещения ПДЗ-2
	2110(h)x980мм (масса ед.-113,0кг)	шт.	1	1	2	Помещения ПДЗ-1
	2110(h)x880мм (масса ед.-100,80кг)	шт.	1	1	2	Помещения ПДЗ-1
	1280(h)x570мм (масса ед.-38,30кг)	шт.	1	1	2	Воздухозаборные шахты
4	Демонтаж существующих металлических решеток					Коридоры общего пользования (1-12 этажи)
	установленных перед клапанами дымоудаления					
	размером 650(h)x650мм (масса ед.-29,8кг)	шт.	12	12	24	
5	Демонтаж существующих металлических дверец					Воздухозаборные шахты
	размером 1230(h)x540мм (масса ед.-34,9кг)	шт.	2	2	4	
6	Демонтаж существующих виброизоляторов (пружин)					Помещения ПДЗ-1
	после демонтажа существующего вентиляционного					
	оборудования (масса ед.-1кг)	шт.	8	8	16	
7	Смывка существующей известковой окраски с					Помещения ПДЗ-1, ПДЗ-2, воздухозаборные шахты
	поверхностей потолков	$м^2$	21,80	21,80	43,60	
8	Смывка существующей известковой окраски с					Помещения ПДЗ-1, ПДЗ-2, воздухозаборные шахты
	поверхностей стен	$м^2$	104,0	104,0	208,00	
9	Разборка отслоившихся слоев существующей					Помещения ПДЗ-1, ПДЗ-2, воздухозаборные шахты
	цементно-песчаной стяжки толщиной от 10 до 30мм	$м^2$	22,20	22,10	44,30	

1. Строительные работы по демонтажу конструкций и других видов работ вести в соответствии с Правилами по охране труда при выполнении строительных работ.
2. Объемы демонтируемых и раздираемых материалов, габариты изделий подлежащих замене уточнять по месту
3. Конструктивные элементы и дополнительные виды работ, подлежащие демонтажу и выявленные в процессе строительства, оформляются трехсторонним актом (заказчик, генподрядчик и проектная организация) и направляются заказчиком для учета в проектной документации.
4. После окончания демонтажных работ помещения очистить от строительного мусора.

Согласовано

Взам.инв.№

Подп. и дата

Инв. № подл.

Изм.	Кол.	Лист	№док.	Подпись	Дата
Утвердил		Иванушкин			01.26
Разработал		Евневич			01.26
Проверил		Купреев			01.26
Н.контр.		Крушанов			01.26

05/12/25-1Пр-АС

«Модернизация системы противодымной защиты в жилом доме №104 по ул. Лобанка в г. Минске»

Стадия	Лист	Листов
С	8	

Ведомость демонтажных работ

ООО "Бюро комплексного проектирования" г.Минск

Формат А3

Спецификация элементов заполнения проемов

Поз.	Обозначение	Наименование	Кол.на под. 1под.	Кол.на под. 2под.	Всего	Масса, ед.,кг	Примечание
		Внутренние дверные блоки					
1	СТБ 2433-2015	ДВЗ Д Ч 21,7*-10* П	1	1	2		см.Т.Т.п. 6,7, 10,11
	ГОСТ 10174-90	Уплотнение в притворах полиуретановыми прокладками АМ2	--	--	--		
	ГОСТ 5091-78	Прибор самозакрывания тип ЗД 1	1	1	2		
2	СТБ 2433-2015	ДВЗ Д Ч 21-13 2Л П	12	12	24		см.Т.Т.п. 6,7, 10,11
	ГОСТ 10174-90	Уплотнение в притворах полиуретановыми прокладками АМ2	--	--	--		
	ГОСТ 5091-78	Прибор самозакрывания тип ЗД 1	12	12	24		
	TY BY 190539153.001-2010 (или аналог)	Клапан КОН1-500х400	12	12	24	1,00	
3	СТБ 2433-2015	ДВЗ С Г 17-9 Л П	1	1	2	82,70	см.Т.Т.п. 8,10,12
4	СТБ 1394-2003	ДП-2-С-Г-1л-Рп-пл-21-10	1	1	2	113,00	см.Т.Т.п. 7,8,10,12
	ТУ 7719-167-00000335-98 (или аналог)	Уплотнение в притворах лентой термоуплотнительной ЛТУ-2	--	--	--		
	ГОСТ 5091-78	Прибор самозакрывания тип ЗД 1	1	1	2		
5	СТБ 1394-2003	ДП-2-С-Г-1л-Рп-пл-21-9	1	1	2	100,80	см.Т.Т.п. 7,8,10,12
	ТУ 7719-167-00000335-98 (или аналог)	Уплотнение в притворах лентой термоуплотнительной ЛТУ-2	--	--	--		
	ГОСТ 5091-78	Прибор самозакрывания тип ЗД 1	1	1	2		
6	СТБ 2433-2015	ДВЗ С Г 13- 6 Л П	1	1	2	38,30	см.Т.Т.п. 9, 10,12

Ведомость проемов

Поз.	Размер проема, мм (h x b)
1	2110 x 910
2	2110 x 1320
3	1730 x 910
4	2110 x 1020
5	2110 x 910
6	1280 x 570

Схема расположения элементов заполнения дверных проемов позиции 2

см.Т.Т.п. 13

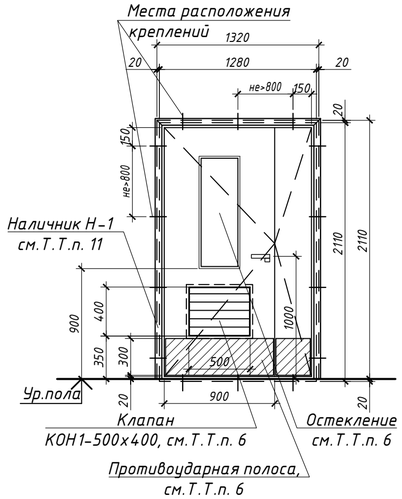

Материал и лицевая отделка наличников должна соответствовать устанавливаемым дверным блокам включаться в комплектацию при заказе и выполняться в заводских условиях. Размеры наличников уточнить по месту.

12. Внутренние дверные откосы дверных блоков позиций 3...6 оштукатурить РСС штукатурной Н/В (более 5мм), цементной М100, F75, А0,8 толщиной от 10 до 30мм по огрунтованной поверхности грунтовкой Н/В П1 Д СТБ 1263-2001 в два слоя. Общая площадь оштукатуривания - 5,00м^2. Штукатурное покрытие простое.

Прочность сцепления штукатурного покрытия с основанием для внутренних работ должна быть не менее 0,2 МПа.

Оштукатуренные поверхности откосов окрасить. Объемы по окраске учтены в ведомости внутренней отделки помещений на листе АС-10.

13. Схема расположения элементов заполнения дверных проемов поз.2 изображена со стороны лифтового холла.

1. Демонтаж заменяемых существующих дверных блоков предусмотрен в ведомости демонтажных работ на листе АС-8.

2. Перед изготовлением элементов заполнения дверных проемов производитель должен уточнить размеры каждого существующего проема по месту после демонтажа существующих заполнений, с учетом конструкции коробок, а также наличия/отсутствия четвертей в проемах.

3. Установку дверных блоков, марку и шаг дюбелей для крепления производить в соответствии с требованиям СП 3.02.08-2024 "Заполнение оконных и дверных проемов".

4. Устанавливаемые дверные блоки позиций 1, 2, 3, 6 и их комплектация должны соответствовать техническим требованиям СТБ 2433-2015, дверные блоки позиций 4, 5 - должны соответствовать техническим требованиям СТБ 1394-2003.

5. Окраску новых дверных блоков выполнить в заводских условиях.

6. В дверных блоках позиций 1, 2 основное полотно должно быть выполнено шириной не менее 900мм, в связи с этим дверные блоки позиции 1 устанавливаются в накладку на проем. В нижней части дверных полотен предусмотреть противоударные полосы высотой 300мм с двух сторон (с учетом установки обратных клапанов КОН1 для дверных блоков позиции 2).

Частичное остекление дверных полотен выполнить из многослойного безопасного стекла по СТБ ISO 12543-2, СТБ EN 14449, ГОСТ 30826. Низ остекления дверных полотен должен быть не выше 900мм от уровня пола.

Высота размещения дверных ручек должна быть не менее 0,8м, но не более 1,1м от уровня пола и контрастировать с дверным полотном согласно п.1,5 таблицы Б.1 СН 3.02.12-2020.

Ручки дверей должны позволять применять их одной рукой с усилием не более 25Н. Не допускается использование шарообразных или скрытых (утопленных) дверных ручек.

Высота порогов при установке дверных блоков должна быть не выше 20мм от уровня пола. Для обеспечения требуемой высоты порога, при необходимости предусмотреть заглубление дверной коробки в конструкцию пола.

В основных полотнах дверных блоков позиции 2 при изготовлении предусмотреть отверстия размером 500х400(h)мм (низ отверстий на высоте 350мм от уровня пола). При монтаже дверных блоков в предусмотренные отверстия установить обратные клапана КОН1-500х400.

7. Дверные блоки позиций 1, 2, 4, 5 должны быть оборудованы приборами для самозыкрывания и уплотнениями в притворах (смотреть спецификацию на данном листе).

8. Дверные блоки позиций 3, 4 и 5 должны быть оборудованы запирающимися устройствами.

9. Дверные блоки позиции 6 выполнить герметичными.

10. При установке дверных блоков позиций 1, 2 и 3 зазоры между проемами и блоками заделать монтажной пеной на ширину дверных коробок. Общая длина - 152,00м.

При установке противопожарных дверных блоков позиций 4, 5 и дверного блолка позиции 6 зазоры между проемами и блоками заделать цементно-песчаным раствором марки М100 на ширину дверных коробок. Общая длина - 28,20м.

11. После монтажа деревянных дверных блоков позиций 1 и 2 монтажные зазоры закрыть наличниками по типу Н-1 - 13х54мм СТБ 1074-2009 (для дверных блоков позиции 2 с двух сторон), Lобщ.=280,00м.

Согласовано

Согласовано

Взам.инв.№

Подп. и дата

Инв.№подл.

Изм.	Колич.	Лист	№док.	Подпись	Дата
Утвердил		Иванушкин			01.26
Разработал		Евневич			01.26
Проверил		Купреев			01.26
Н.контр.		Крушанов			01.26

05/12/25-1Пр-АС

«Модернизация системы противодымной защиты в жилом доме №104 по ул. Лобанка в г. Минске»

Стадия	Лист	Листов
С	9	

Схема расположения элементов заполнения дверных проемов позиции 2

ООО "Бюро комплексного проектирования", г. Минск

Формат А4х3

Ведомость внутренней отделки помещений

Наименование или номер помещения	Вид отделки элементов интерьеров				Примечание
	Потолок	Площадь, $м^2$	Стены и перегородки	Площадь, $м^2$	
Восстановление внутренней отделки мест общего пользования (см.Т.Т.п. 2)					
1-12 этажи: Вестибюли, Коридоры общего пользования, Лифтовые холлы (по 35,00$м^2$ на подъезд)	--	--	Очистка существующих поверхностей; Грунтовка СТБ 1263-2001; Шпатлевка СТБ 1263-2001 см.Т.Т,п. 4. Грунтовка СТБ 1263-2001; Окраска водно-дисперсионной краской ВД-ВА-224 ГОСТ 28196-89 см.Т.Т.п. 5,6	71,80	Отделка улучшенная
Помещения ПДЗ-1, ПДЗ-2, воздухозаборные шахты (потолки - по 21,80$м^2$ на подъезд; стены - по 115,00$м^2$ на подъезд)	Подготовка поверхности см.Т.Т.п. 3 Окраска водно-дисперсионной краской ВД-ВА-224 ГОСТ 28196-89 в два слоя	43,60	Подготовка поверхности см.Т.Т.п. 3 Окраска водно-дисперсионной краской ВД-ВА-224 ГОСТ 28196-89 в два слоя	230,00	Отделка простая

УКАЗАНИЯ ПО РЕМОНТУ И ВНУТРЕННЕЙ ОТДЕЛКЕ ПОМЕЩЕНИЙ

1. Работы по внутренней отделке стен и потолков помещений выполнять в соответствии с СП 1.03.01-2019 "Отделочные работы". При отделке поверхностей соблюдать инструкции и рекомендации фирмы-изготовителя отделочных материалов.

2. Восстановление участков внутренней отделки стен вестибюлей, коридоров общего пользования и лифтовых холлов выполнено в связи с заменой дверных блоков и с заменой клапанов дымоудаления. Проектом предусмотрено окрашивание поверхностей стен по контуру проемов полосой шириной 150мм.

Восстановление внутренней отделки стен и потолков в помещениях ПДЗ-2, расположенных в объеме лестничной клетки на первом этаже, в помещениях ПДЗ-1 и в воздухозаборных шахтах, расположенных в объемах надстроек выходов на кровлю, предусмотрено в связи с заменой вентиляционного оборудования приточной и вытяжной противодымных систем, с устранением следов замокания и с заменой дверных блоков.

Объемы по восстановлению внутренней отделки мест общего пользования, помещений ПДЗ-1, ПДЗ-2 и воздухозаборных шахт уточнить по месту.

3. Перед восстановлением внутренней отделки потолков и стен в помещениях ПДЗ-1, ПДЗ-2 и в воздухозаборных шахтах существующую отделку (известковая окраска) - смыть. Объем учтен в ведомости демонтажных работ (поз. 7,8 лист АС-8).

В местах, где выявлены следы замокания поверхности очистить при помощи металлических щеток и шпателей, смыть водой, просушить электроприборами. Очищенные поверхности промыть 5% раствором медного купороса и вновь просушить. Общая площадь обработки (15% от общей площади): потолка - 6,6$м^2$ (по 3,3$м^2$ на подъезд), стен - 31,60$м^2$ (по 15,80$м^2$ на подъезд).

Для устранения трещин в штукатурном слое выполнить перетирку всех поверхностей стен и перегородок. Общая площадь - 208,00$м^2$.

4. Для выравнивания основания под финишную отделку восстанавливаемых участков применить шпатлевку В ПМ, гипсовую 1СС СТБ 1263-2001 в один слой по огрунтованной поверхности грунтовкой Н/В П 1Д СТБ 1263-2001 в один слой.

5. Для окраски поверхностей стен и потолков применить водно-дисперсионную акриловую краску ВД-ВА-224 ГОСТ 28196-89 в два слоя по огрунтованной поверхности грунтовкой Н/В П 1Д СТБ 1263-2001 в один слой. Цвет краски подобрать в цвет существующей отделки.

6. Пожарная опасность применяемых материалов для восстановления участков отделки стен согласно п.8.1.2 СН 2.02.05-2020, должна быть не более чем: для коридоров общего пользования - Г2,В2,Д2,Т2; для вестибюлей и лифтовых холлов - Г1, В1, Д2, Т2.

7. Для восстановления герметизации шахт дымоудаления выполнить ремонт вертикальных и горизонтальны швов в местах стыковки стеновых железобетонных панелей между собой, а также с плитами перекрытий. Участки разрушенной заделки швов расчистить до плотной структуры, обеспылить и заделать РСС штукатурной (более 5мм) цементной М150,F75, А0,8 СТБ 1307-2012 толщиной и глубиной от 10 до 30мм.

Длинна ремонтируемых швов составляет 40% от общей длинны - 180,0м (по 90,0м на подъезд). Данный объем уточнить по месту.

Экспликация полов

Наименование или номер помещения	Тип пола	Схема пола или тип пола по серии	Данные элементов пола (наименование, толщина, основание и др.),мм	Площадь, $м^2$
Помещения ПДЗ-1, ПДЗ-2, воздухозаборные шахты, (по 22,20$м^2$ на подъезд)	1	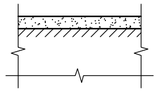	1. Выравнивающее финишное покрытие - РСС, для стяжек, цементная, М350, F100 СТБ 1307-2012 см.ТТп. 4 - от 5 до 35 2. Грунтовка глубокого проникновения укрепляющая Н/В П 1Д СТБ 1263-2001 в два слоя 3. Существующее основание очистить и обеспылить продувкой воздухом	44,40

УКАЗАНИЯ ПО РЕМОНТУ ПОЛОВ

1. Устройство пола выполнять в соответствии с требованиями СН 5.09.01-2020 "Полы" и СП 1.03.01-2019 "Отделочные работы".

2. Ремонт покрытия полов в помещениях выполнить после завершения всех ремонтных работ и только по подготовленным поверхностям. Поверхности полов очистить, обеспылить продувкой воздухом, огрунтовать грунтовкой в два слоя и выровнять смесью РСС, для стяжек, цементной, согласно экспликации полов на данном листе, с возможностью использования применяемого материала как финишное покрытие.

3. Оценочная группа покрытия пола должна быть не ниже С10, согласно примечанию к таблице А.1 СН 5.09.01 - 2020.

4. Для обеспыливания поверхности пола, финишного покрытия обработать грунтовкой глубокого проникновения В/Н "Акриловой укрепляющей" в два слоя.

Согласовано

Согласовано

Взам.инв.№

Подп. и дата

Инв.№подл.

Изм.	Колич.	Лист	№док.	Подпись	Дата
Утвердил		Иванушкин			01.26
Разработал		Евневич			01.26
Проверил		Купреев			01.26
Н.контр.		Крушанов			01.26

05/12/25-1Пр-АС

«Модернизация системы противодымной защиты в жилом доме №104 по ул. Лобанка в г. Минске»

Стадия	Лист	Листов
С	10	

Ведомость внутренней отделки помещений. Экспликация полов

ООО "Бюро комплексного проектирования", г. Минск

Формат А4х3

Схема расположения воздуховода В1 на кровле надстройки (1, 2 подъезд)

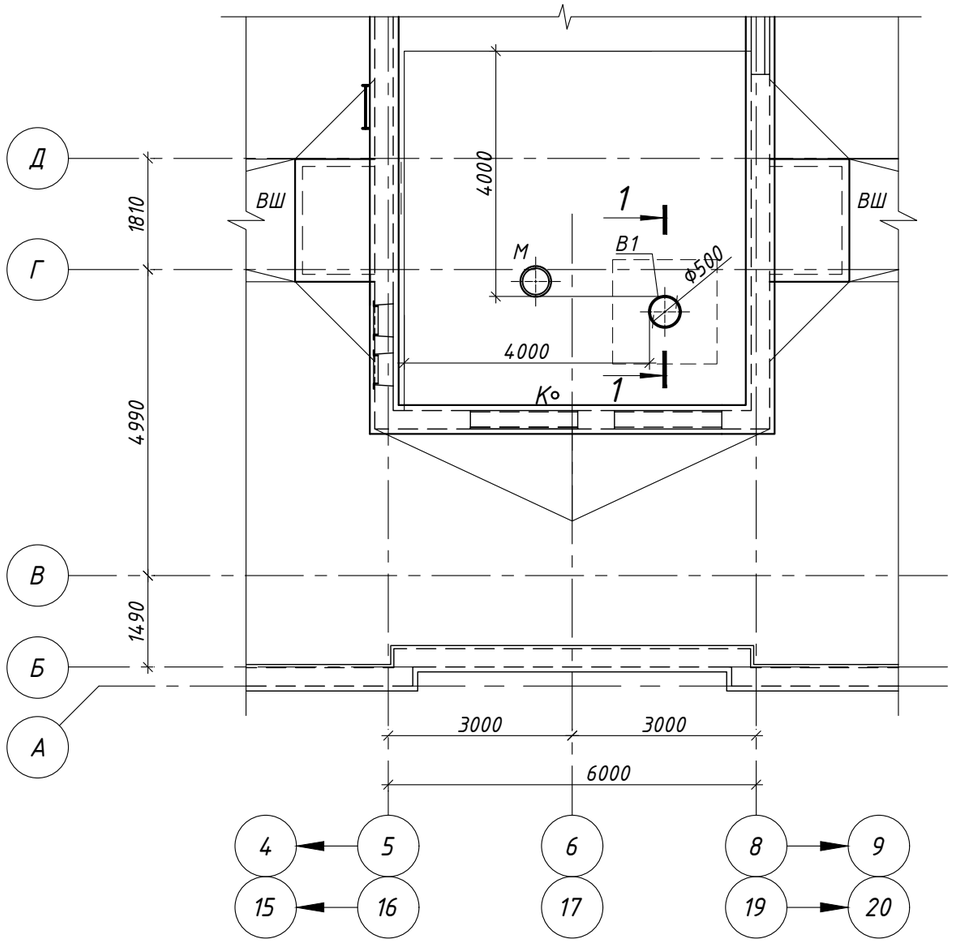

1-1

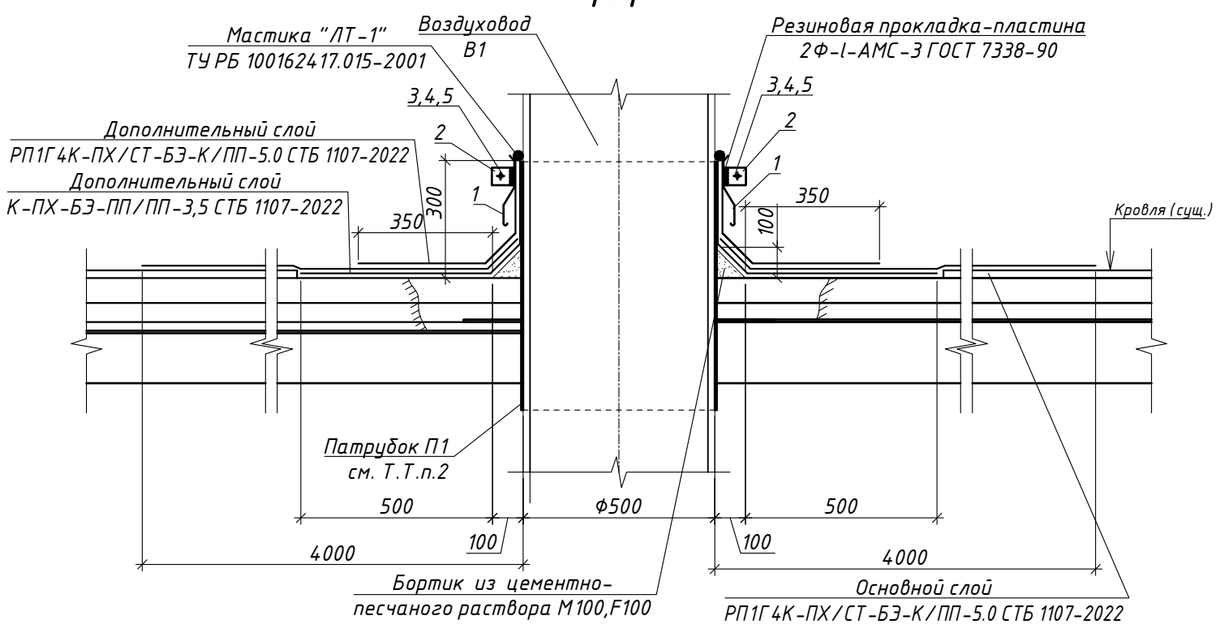

Спецификация элементов примыкания к воздуховоду В1

Поз.	Обозначение	Наименование	Кол.на исполн. 1 подъезд	Кол.на исполн. 2 подъезд	Масса ед.,кг.	Примечание
1		ОК 2МЛ-1202ПМ ГОСТ 30246 / ОЦ ОН-НР-КР-1-0,5х260 ГОСТ 14918	1.7	1.7		м.п.
2	05/12/25-1Пр-АС.И-К01	Кольцо обжимное К01	2	2	1.43	
3	ГОСТ 7805-70	Болт М6х30 ГОСТ 7805-70	2	2	0.008981	
4		Шайба 6 ГОСТ 11371-78	2	2	0.00099	
5		Гайка М6 ГОСТ 5915-70	4	4	0.002573	
П1	05/12/25-1Пр-АС.И-П1	Патрубок П1	1	1	28.2	

Ведомость деталей

Поз.	Эскиз
1	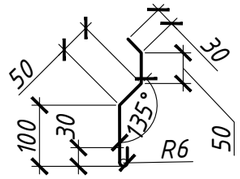

1. Для устройства примыкания к воздуховоду В1 разобрать рулонный ковер толщиной 10мм полосой 600мм по периметру воздуховода В1 (2,7 м²). Количество указано для одного воздуховода В1.
2. Перед устройством патрубка П1 разобрать сущ. конструкцию кровли полосой 300мм по периметру воздуховода (Sобщ.= 1,6м², по 0,8м² на подъезд) с последующим восстановлением:
   - кровельный ковер -10мм;
   - стяжка из цементно-песчаного раствора - 30мм;
   - керамзитовый гравий - от 10 до 120мм

   затем выполнить примыкание кровельного ковра по сечению 1-1.
3. По периметру воздуховода выполнить бортик из цементно-песчаного раствора М100F100, длина L=1,7 м. Количество указано для одного воздуховода В1.
4. После устройства воздуховода В1 восстановить конструкцию кровли по сечению 1-1 на данном листе. Один слой основного ковра завести на сущ.ковер по периметру воздуховода В1 на расстояние 4,0м. (S=33,5м²). Количество указано для одного воздуховода В1.
5. В соответствие с требованиями пожарной безопасности, на расстоянии 4,0м от воздуховода В1 верхний слой выполнить из материала группы распространения пламени РП1.
6. При восстановлении кровли соединение слоёв старого и нового водоизоляционного кровельного материала производить методом наплавления.
7. В каждом подъезде по одному воздуховоду В1.

Согласовано:

01.26

Вед.инж.ОВ Шкутник

Взам. инв. №

Подп. и дата

Инв. № подл.

Изм.	Кол. уч.	Лист	№ док.	Подп.	Дата	05/12/25-1Пр-АС		
						«Модернизация системы противодымной защиты в жилом доме №104 по ул. Лобанка в г. Минске»		
							Стадия	Лист	Листов
Утвердил		Иванушкин			01.26		С	11	
Разраб.		Игнатенко			01.26				
Провер.		Панкратьев			01.26	Схема расположения воздуховода В1 на кровле надстройки (1, 2 подъезд) Сечение 1-1	ООО "Бюро комплексного проектирования" г. Минск		
Н.контр.		Крушанов			01.26				

Формат А3

Кольцо обжимное К01

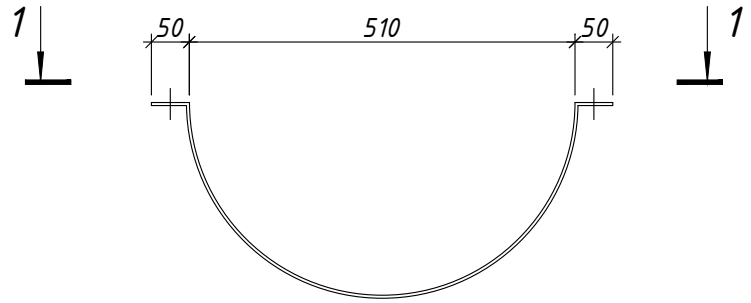

1–1

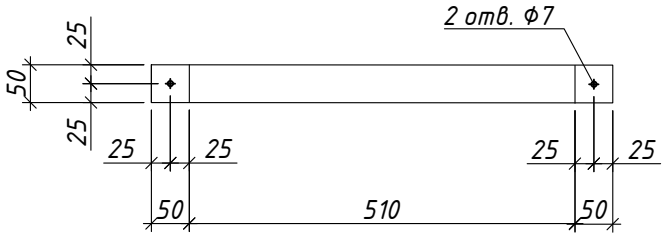

Марка изде-лия	Поз.	Наименование	Кол.	Масса 1 дет. кг.	Масса изделия кг.
К01	1	Полоса $\frac{4x50\ ГОСТ\ 103-2006}{С235\ ГОСТ\ 27772-2015}$ L=910	1	1.43	1.43

1. Изделие оцинковать слоем цинка толщиной 80 мкм, методом газотермического напыления.

Взам. инв. №

Подп. и дата

Инв. № подл.

Изм.	Кол. уч.	Лист	№ док.	Подп.	Дата
Утвердил		Иванушкин			01.26
Разраб.		Игнатенко			01.26
Провер.		Панкратьев			01.26
Н.контр.		Крушанов			01.26

05/12/25-1Пр-АС.И- К01

Кольцо обжимное К01

Стадия	Масса	Масштаб
С	смотри табл.	Б/М
Лист 1	Листов 1	

ООО "Бюро комплексного проектирования" г. Минск

Формат А4

П1

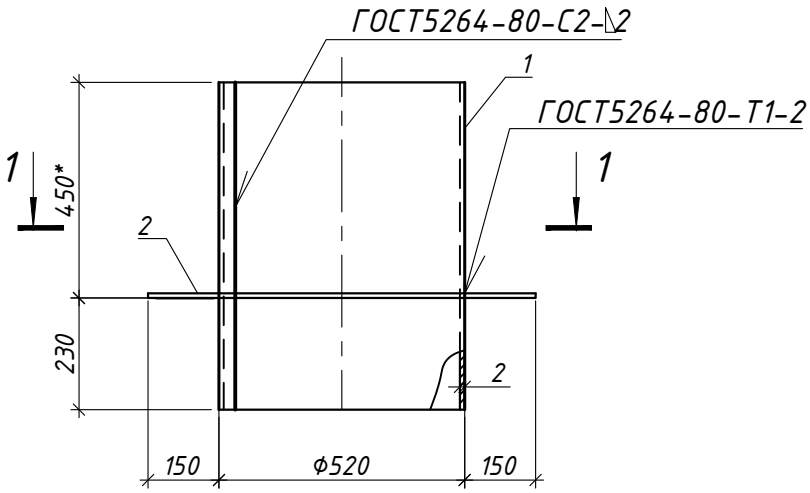

1-1

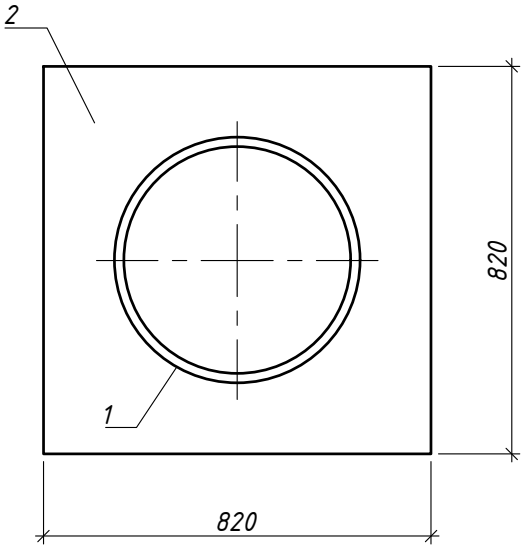

Марка изделия	Поз.	Наименование	Кол.	Масса 1 дет. кг.	Масса изделия кг.
П1	1	Лист 2х1650х680 ГОСТ 19903-2015 / С235 ГОСТ 27772-88*	1	17.6	28.2
	2	Лист 2х820х820 ГОСТ 19903-2015 / С235 ГОСТ 27772-88*	1	10.6	

1. Металлические элементы окрасить эмалью ПФ115 ГОСТ 6465-76 в два слоя по слою грунтовки ГФ021 ГОСТ 25129-82 общей толщиной 80мкм.
2. Сварку элементов производить электродами типа Э42 ГОСТ 9467-75.

Взам. инв. №

Подп. и дата

Инв. № подл.

Изм.	Кол. уч.	Лист	№ док.	Подп.	Дата
Утвердил		Иванушкин			01.26
Разраб.		Игнатенко			01.26
Провер.		Панкратьев			01.26
Н.контр.		Крушанов			01.26

05/12/25-1Пр-АС.И- П1

Патрубок П1

Стадия	Масса	Масштаб
С	смотри табл.	Б/М

Лист 1 | Листов 1

ООО "Бюро комплексного проектирования" г. Минск

Формат А4