Ведомость рабочих чертежей основного комплекта 080-24-1-ДС-КЖ4

Лист	Наименование	Примечание
1	Общие данные	Изм.1 (Зам.)
2	Опора промежуточная №2,№7	Изм.1 (Зам.)
3	Опора промежуточная №3, №6	Изм.1 (Зам.)
4	Опора промежуточная №4	Изм.1 (Зам.)
5	Опора промежуточная №5	Изм.1 (Зам.)
6	Рубашки монолитные РМс1, РМс2	Изм.1 (Зам.)
7	Рубашки монолитные РМс3 – РМс7	Изм.1 (Зам.)
8	Ригель монолитный РМ1	Изм.1 (Зам.)
9	Ригель монолитный РМ2	Изм.1 (Аннул.)
10	Подферменники монолитные ПМ2, ПМ3, ПМ4	Изм.1 (Зам.)
11	Фундамент монолитный ФМ4 (ФМ5)	Изм.1 (Аннул.)
12	Участок монолитный столба УМСТ	Изм.1 (Аннул.)

Ведомость спецификаций

Лист	Наименование	Примечание
2	Спецификация опоры промежуточной №2, №7	
3	Спецификация опоры промежуточной №3, №6	
4	Спецификация опоры промежуточной №4	
5	Спецификация опоры промежуточной №5	
6	Спецификация рубашек монолитных РМс1, РМс2	
7	Спецификация рубашек монолитных РМс3- РМс7	
8	Спецификация ригеля монолитного РМ1	
10	Спецификация подферменников монолитных ПМ2, ПМ3, ПМ4	

Ведомость ссылочных и прилагаемых документов

Лист	Наименование	Примечание
	Прилагаемые документы	
080-24-1-ДС-КЖ4.И-КР1.1	Каркас ригеля КР1.1, КР1.2, КР1.3	Изм.1 (Аннул.)
080-24-1-ДС-КЖ4.И-СТ1	Стойка полуарочная СТ1	Изм.1 (Аннул.)
080-24-1-ДС-КЖ4.И-КР1-СТ1	Каркасы КР1-СТ1, КР2-СТ1	Изм.1 (Аннул.)
080-24-1-ДС-КЖ4.И-ЗДЦ1	Закладная деталь ЗДЦ1	Изм.1 (Аннул.)
080-24-1-ДС-КЖ4.И-ЗД1	Закладная деталь ЗД1	Изм.1 (Аннул.)
080-24-1-ДС-КЖ4.И-С1	Сетки подферменника С1, С2, С3, С4	Изм.1 (Зам.)
080-24-1-ДС-КЖ4.И-СФ1	Сетки фундамента СФ1 – СФ4	Изм.1 (Аннул.)
080-24-1-ДС-КЖ4.И-МН1	Изделие закладное МН1	Изм.1 (Аннул.)

Общие указания

1 Строительный проект разработан на основании задания на проектирование, выданного УП «Минскводоканал» 09.08.2024 г.

2 Чертежи разработаны в соответствии с действующими ТНПА, приведенными в общей пояснительной записке 080-24-ОПЗ.

3 При производстве бетонных работ применяемые материалы, объем и способы их контроля должны соответствовать требованиям СП 3.03.02-2021 "Устройство мостов и труб", СН 1.03.01-2019 "Возведение строительных конструкций зданий и сооружений", СТБ 2158-2011 "Строительство. Устройство мостов и труб. Номенклатура контролируемых показателей качества. Контроль качества работ".

4 Скрытые работы подлежат освидетельствованию с оформлением актов в соответствии с приложением СН 1.03.04-2020 "Организация строительного производства".

5 Работы выполнять в соответствии с проектом производства работ (ППР) и действующими строительными нормами и правилами на производство работ.

6 Нормативные нагрузки от подвижного состава на сооружение – А11, НК-80, равномерно распределенная нагрузка от пешеходов – 2,0 кПа.

7 Удельная эффективная активность естественных радионуклидов в материалах не должна превышать 1350 Бк/кг.

8 Вторичную защиту от коррозии фасадных поверхностей железобетонных элементов выполнить в соответствии с ТКП 576-2024.

9 В железобетонных конструкциях принята арматурная сталь класса:

-S240 по СТБ 1704-2012 из стали марок Ст3сп, Ст3пс всех диаметров, Ст3кп при диаметре 6-10мм допускается замена на арматуру А240 по ГОСТ 5781-82, ГОСТ 34028-2016;

-S500 по СТБ 1704-2012 из стали марок 25Г2С, 35ГС всех диаметров, допускается замена на арматуру А400 по ГОСТ 5781-82, ГОСТ 34028-2016.

10 Прокат из стали марки Ст3сп, Ст3пс по ГОСТ 535-2005..

11 Арматурные стержни в местах пересечения объединить вязальной проволокой.

12 Требования к основным материалам:

- бетон конструкций по СТБ 2221-2020;
- арматура класса S240 по СТБ 1704-2012;
- арматура класса S500 по СТБ 1704-2012;
- вязальная проволока по ГОСТ 3282-74.

Приведенные в проекте наименования используемых материалов-представителей даны для определения стоимости и могут быть заменены на конкурсной основе материалами, имеющими качественные характеристики не хуже, чем у названных материалов.

Согласовано

Взам. инв. №

Подп. и дата

Инв. № подл.

Изм.	Кол. уч.	Лист	№ док.	Подп.	Дата
1	–	Зам.	106-25		10.09.25

080-24-1-ДС-КЖ4

Капитальный ремонт моста автомобильного через лесной массив Бережковское лесничество, расположенного по адресу: Минская область, Вилейский район, Ильянский лесной массив д.Остюковичи, канал Остюковичи – Раевка

ГИП	Шевчук		15.10.25
Разработал	Святохо		15.10.25
Проверил	Шиманчук		15.10.25
Н.контр.	Шевчук		15.10.25
Утвердил	Шевчук		15.10.25

Опоры №2 – №7

Стадия	Лист	Листов
С	1	12

Общие данные

Государственное предприятие БЕЛГИПРОДОР

Формат А4х3

1-1 (1:50)

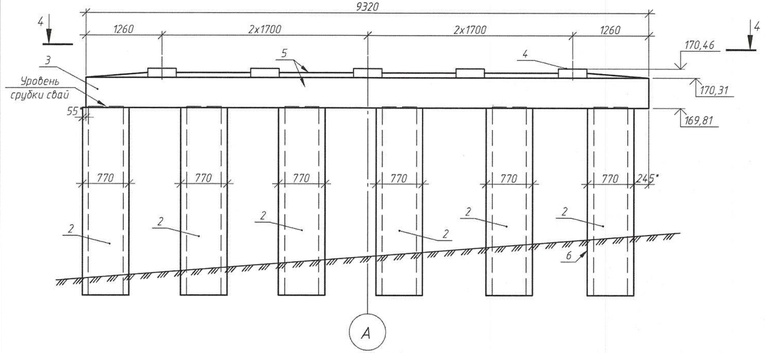

2-2 (1:50)

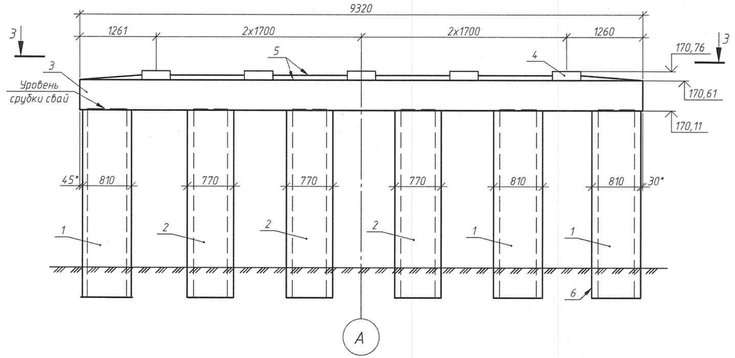

Опора №2 (1:50)

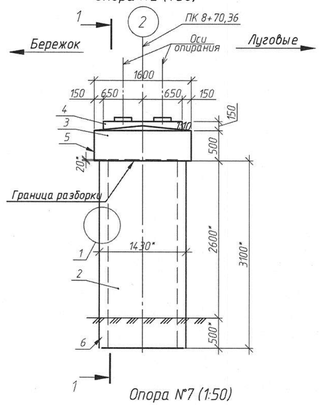

4-4 (1:50)

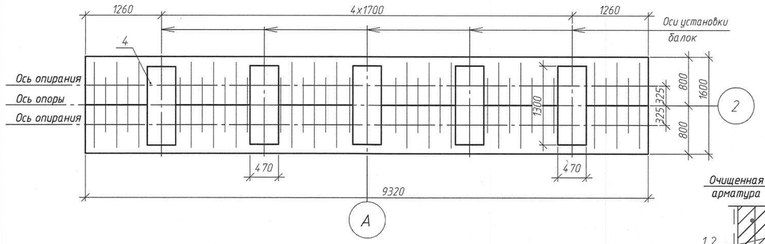

3-3 (1:50)

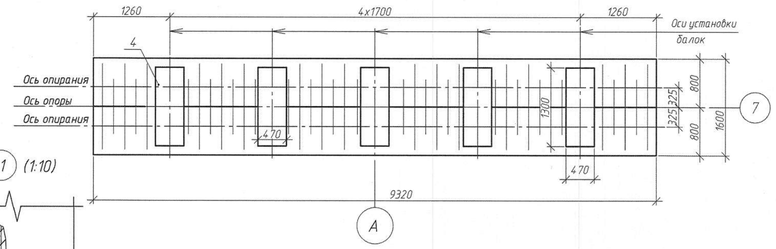

Опора №7 (1:50)

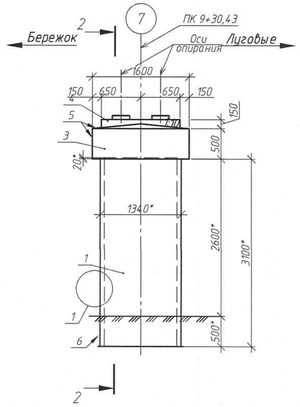

(1:10)

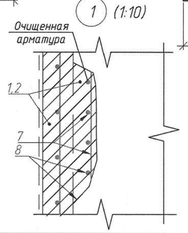

Спецификация опоры промежуточной №2, №7

Поз.	Обозначение	Наименование	Кол.на Оп.№2	Кол.на Оп.№7	Масса ед.,кг	Приме-чание
		Конструкции ж.б монолитные				
1	080-24-1-ДС-КЖ4, л.6	Рубашка монолитная РМс1	-	3		1,9 м³
2	080-24-1-ДС-КЖ4, л.6	Рубашка монолитная РМс2	6	3		1,9 м³
3	080-24-1-ДС-КЖ4, л.8	Ригель монолитный РМ1	1	1		7,8 м³
4	080-24-1-ДС-КЖ4, л.10	Подферменники монолитные ПМ2	1	1		0,7 м³
		Материалы				
5	СТБ 1416-2019	Грунтовка гидрофобизирующая	30,4	30,4		м²
6	ТКП 201-2023 (33200)	Мастичная гидроизоляция 2 слоя	11,5	11,5		м²
7	СТБ 1263-2001	Грунтовка антикоррозионная	1,3	1,3		м²
8	СТБ 1263-2001	Грунтовка-праймер НВ ПМ цементная ХСС	139,7	139,7		м²

1 Требования к материалам см. 080-24-1-ДС-КЖ4 л.1.
2 Ось "А" - ось моста. Пикетажное положение опоры см. 080-24-1-ДС-КЖ , л.2.
3 Все поверхности опор, подлежащие ремонту, а также места на поверхности бетона со следами выщелачивания, высолов очистить металлическими щетками или бучардами от слабого бетона.
4 Всю поверхность опор отпескоструить с последующей промывкой водой под давлением и продувкой сжатым воздухом. Очистить от ржавчины выступающую на поверхность бетона арматуру. Площадь пескоструйной обработки - 139,7м² для каждой опоры.
5 Устроить монолитные рубашки на всю высоту свай с заделкой низа монолитной рубашки на 50 см ниже поверхности грунта (см. 080-24-1-ДС-КЖ4, л.6).
6 На очищенную от ржавчины арматуру нанести антикоррозионную грунтовку (поз.7) в 2 слоя.
7 На ремонтируемые поверхности бетона и арматуры нанести грунтовку-праймер (поз.8) для улучшения адгезии.
8 Поверхность ригеля покрыть грунтовкой гидрофобизирующей (поз.5)
9 Поверхность опор, соприкасающуюся с грунтом, после устройства монолитных рубашек покрыть мастичной гидроизоляцией (поз.6) по ТКП 201-2023 за 2 раза (расход - 1,6 кг/м² на 1 слой).
10 Объемы ремонтных работ приняты по результатам обследования мостового сооружения, проведенного ООО"Белинфостройпроект" в мае 2024 г. При возникновении дополнительных дефектов в конструкциях во времени, дополнительные объемы работ оформить актом.
11 Все ремонтные работы следует производить при среднесуточной температуре воздуха выше +5°С, но не выше +25°С. В случае выпадения осадков ремонтные работы, выполняемые под открытым небом, должны быть прекращены

1	-	Зам.	106-25		10.09.25	080-24-1-ДС-КЖ4
Изм.	Кол.уч.	Лист	N док.	Подп.	Дата	Капитальный ремонт моста автомобильного через лесной массив Бережковское лесничество, расположенного по адресу: Минская область, Вилейский район, Ильянский лесной массив д.Остиковичи, канал Остиковичи - Раевка
ГИП		Шевчук			22.11.24	Опоры №2- №7 — Стадия: С; Лист: 2; Листов:
Разработал		Святохо			22.11.24	
Проверил		Шиманчук			22.11.24	
Н. контр.		Шевчук			22.11.24	Опора промежуточная №2, №7
Утвердил		Шевчук			22.11.24	ГОСУДАРСТВЕННОЕ ПРЕДПРИЯТИЕ БЕЛГИПРОДОР

Согласовано

Взам. инв. №

Подп. и дата

Инв. № подл.

Копировал

Формат А4х4

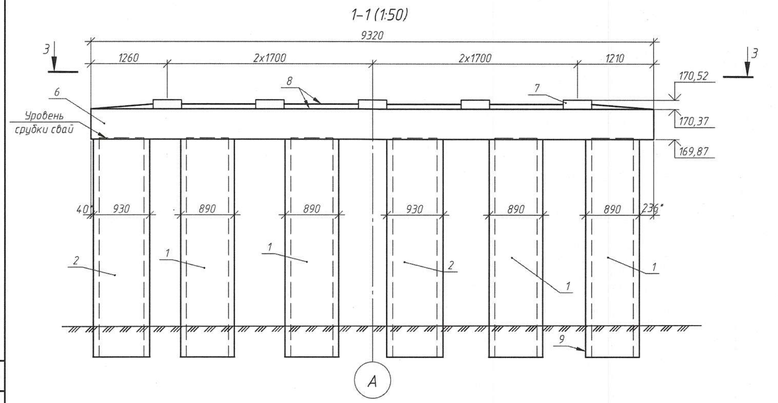

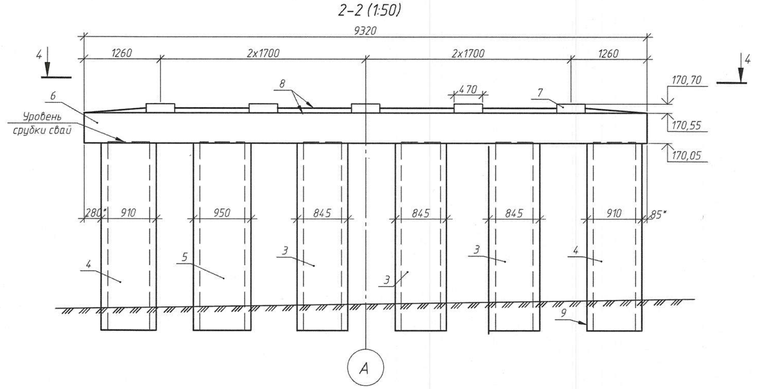

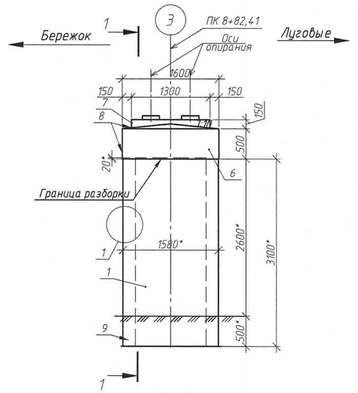

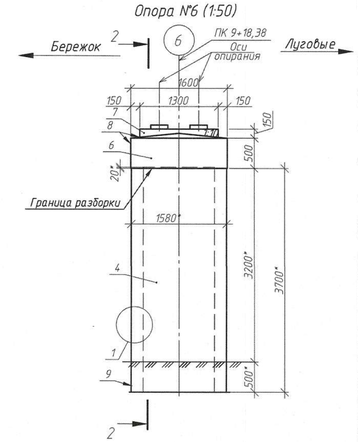

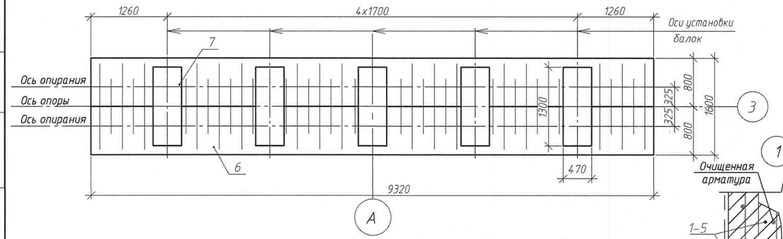

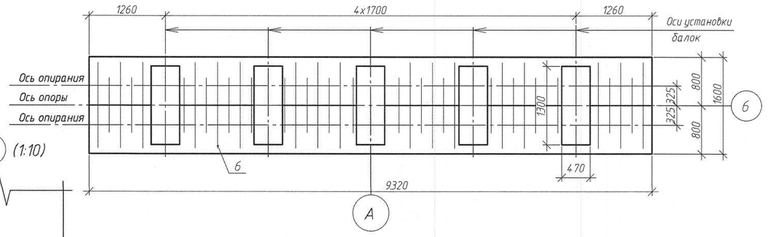

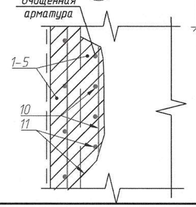

Спецификация опоры промежуточной №3, №6

Поз.	Обозначение	Наименование	Кол.на Оп.№3	Кол.на Оп.№6	Масса ед.,кг	Приме-чание
		Конструкции ж.б монолитные				
1	080-24-1-ДС-КЖ4, л.7	Рубашка монолитная РМс3	4	–		2,0 м³
2	080-24-1-ДС-КЖ4, л.7	Рубашка монолитная РМс4	2	–		2,0 м³
3	080-24-1-ДС-КЖ4, л.7	Рубашка монолитная РМс5	–	3		2,2 м³
4	080-24-1-ДС-КЖ4, л.7	Рубашка монолитная РМс6	–	2		2,5 м³
5	080-24-1-ДС-КЖ4, л.7	Рубашка монолитная РМс7	–	1		2,6 м³
6	080-24-1-ДС-КЖ4, л.8	Ригель РМ1	1	1		7,8 м³
7	080-24-1-ДС-КЖ4, л.10	Подферменники монолитные ПМ2	1	1		0,5 м³
		Материалы				
8	СТБ 1416-2019	Грунтовка гидрофобизирующая	30,4	30,4		м²
9	ТКП 201-2023 (33200)	Мастичная гидроизоляция 2 слоя	11,5	11,5		м²
10	СТБ 1263-2001	Грунтовка антикоррозионная	1,3	1,5		м²
11	СТБ 1263-2001	Грунтовка-праймер НВ ПМ цементная 1СС	135,4	135,4		м²

1 Требования к материалам см. 080-24-1-ДС-КЖ4 л.1.
2 Ось "А" – ось моста. Пикетажное положение опоры см. 080-24-1-ДС-КЖ , л.2.
3 Все поверхности опор, подлежащие ремонту, а также места на поверхности бетона со следами выщелачивания, выцветов очистить металлическими щетками или вручарами от слабого бетона с сохранением существующей арматуры.
4 Всю поверхность опор отпескоструить с последующей промывкой водой под давлением и продувкой сжатым воздухом. Очистить от ржавчины выступающие на поверхность бетона арматуру. Площадь пескоструйной обработки – 135,4м² для каждой опоры.
5 Устроить монолитные рубашки на всю высоту свай с заделкой низа монолитной рубашки на 50 см ниже поверхности грунта (см. 080-24-1-ДС-КЖ4, л.7).
6 На очищенную от ржавчины арматуру нанести антикоррозионную грунтовку (поз.10) в 2 слоя.
7 На ремонтируемые поверхности бетона и арматуры нанести грунтовку-праймер (поз.11) для улучшения адгезии.
8 Поверхность ригеля покрыть грунтовкой гидрофобизирующей (поз.8)
9 Поверхность опор, соприкасающимся с грунтом, после устройства монолитных рубашек покрыть мастичной гидроизоляцией (поз.9) по ТКП 201-2023 за 2 раза (расход – 1,6 кг/м² на 1 слой).
10 Объемы ремонтных работ приняты по результатам обследования мостового сооружения, проведенного ООО"Белинфростройпроект" в мае 2024 г. При возникновении дополнительных дефектов в конструкциях во времени, дополнительные объемы работ оформить актом.
11 Все ремонтные работы следует производить при среднесуточной температуре воздуха выше +5°С, но не выше +25°С. В случае выпадения осадков ремонтные работы, выполняемые под открытым небом, должны быть прекращены

Изм.	Кол.уч.	Лист	N док.	Подп.	Дата
1	–	Зам.	106-25		10.09.25

080-24-1-ДС-КЖ4

Капитальный ремонт моста автомобильного через лесной массив Бережковское лесничество, расположенного по адресу: Минская область, Вилейский район, Ильянский лесной массив д.Остяковичи, канал Остяковичи – Раевка

ГИП	Шевчук		22.11.24
Разработал	Святохо		22.11.24
Проверил	Шиманчук		22.11.24
Н. контр.	Шевчук		22.11.24
Утвердил	Шевчук		22.11.24

Опоры №2- №7

Стадия	Лист	Листов
С	3	

Опора промежуточная №3, №6

ГОСУДАРСТВЕННОЕ ПРЕДПРИЯТИЕ БЕЛГИПРОДОР

Согласовано

Взам. инв. №

Подп. и дата

Инв. № подл.

Копировал

Формат А4х4

Фасад Б (1:100)

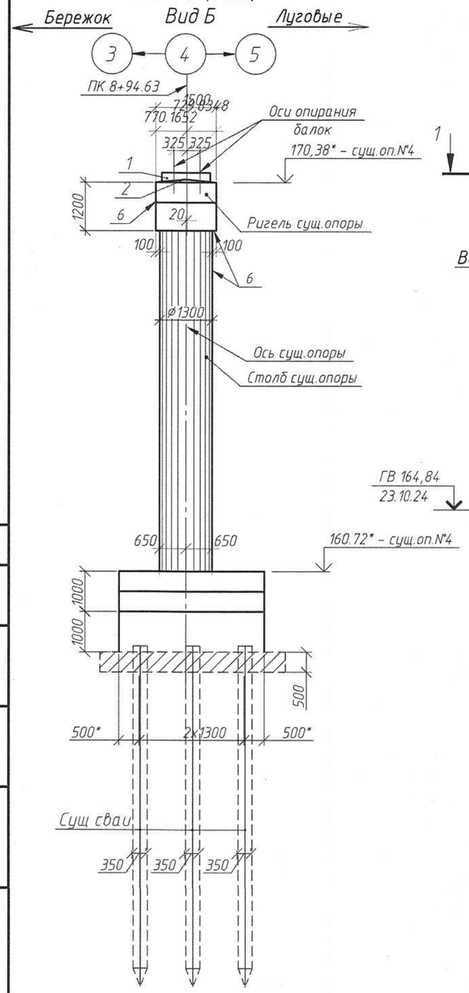

Вид А (1:100)

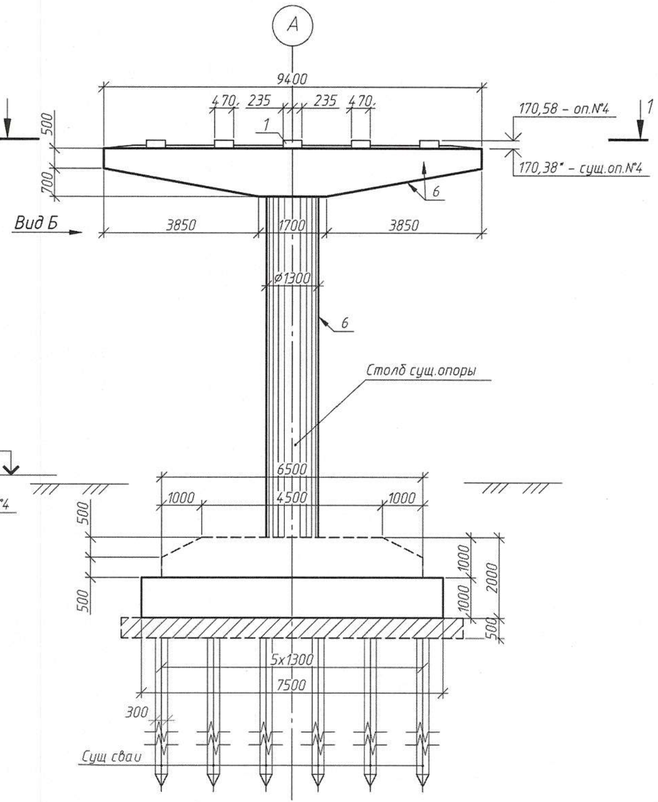

1-1(1:100)

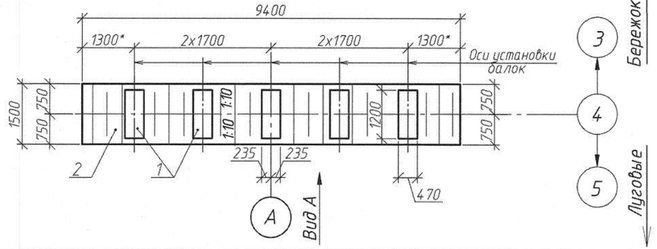

Ведомость объемов ремонта опоры

Обозначение	Наименование	Кол.	Примечание
080-24-1-ДС-КЖ4, л.4	Пескоструйная очистка опоры с промывкой водой и продувкой сжатым воздухом	82	м²
080-24-1-ДС-КЖ4, л.4	Ремонт опоры в местах разрушения защитного слоя на глубину более 30 мм с оголением арматуры	16,0	м²
080-24-1-ДС-КЖ4, л.4	Нанесение на ремонтируемую поверхность бетона 2 слоя антикоррозионной жидкости	7,2	м² (на 1слой)
080-24-1-ДС-КЖ4, л.4	Устройство насечек на горизонтальной поверхности ригеля с последующей промывкой и продувкой	14	м²
080-24-1-ДС-КЖ4, л.4	Торкретирование поверхности бетона опоры в 2 слоя по 5мм антикоррозионной жидкости	68	м²

Спецификация опоры промежуточной N°4

Поз.	Обозначение	Наименование	Кол.	Масса ед,кг	Примечание
		Конструкции монолитные			
1	080-24-1-ДС-КЖ4, л.10	Подферменники монолитные ПМ4	1		0,6м³
2	СТБ 2221-2020	Слив. Бетон В30 F200 W8	1		0,5м³
		Материалы			
3	СТБ 1416-2019	Грунтовка антикоррозионная	7,2		м²
4	СТБ 1416-2019	Грунтовка-праймер НВ ПМ цементная 1СС	16,0		м²
5	СТБ 1464-2024	Ремонтный состав РМмIII-КР-ПЦМ-БТ-МЗ-БУ-АП-В40-F300-W8	0,96		м³
6	080-24-1-ДС-КЖ4, л.4	Пескоструйная обработка поверхности	82		м²
7	СТБ 1464-2024	Ремонтный состав РМмIV-3-ПЦМ-БТ-МЗ-БУ-АП-В50-F400-W10	68/0.68		м²/м³

Схема ремонта защитного слоя толщиной более 30 мм

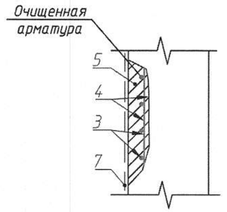

1 Требования к материалам см. 080-24-1-ДС-КЖ4 л.1.
2 Ось "А" - ось моста. Пикетажное положение опоры см. 080-24-1-ДС-КЖ , л.2.
3 Все поверхности опор, подлежащие ремонту, а также места на поверхности бетона со следами выщелачивания, выцветов, замшелости очистить металлическими щетками или бучардами от слабого бетона с сохранением существующей арматуры.
4 Всю поверхность опор отпескоструить с последующей промывкой водой под давлением и продувкой сжатым воздухом. Очистить от ржавчины арматуру.
5 На очищенную от ржавчины арматуру нанести антикоррозионную грунтовку (поз.3) в 2 слоя.
6 На ремонтируемые поверхности бетона и арматуры нанести грунтовку-праймер (поз.4) для улучшения адгезии.
7 После нанесения грунтовки нанести ремонтный состав РМмIII-КР-ПЦМ-БТ-МЗ-БУ-АП-В40-F300-W8 (поз.5) вровень с краями неразрушенной поверхности.
8 Опоры после ремонта отторкретировать ремонтным составом РМмIV-3-ПЦМ-БТ-МЗ-БУ-АП-В50-F400-W10 (поз.7) по СТБ 1464-2024 в 2слоя по 5мм.
9 Новые монолитные подферменники и слив с уклоном 1:10 устроить на ригеле опоры.
10 Объемы ремонтных работ приняты по результатам обследования мостового сооружения, проведенного ООО"Белинфостройпроект" в мае 2024 г. При возникновении дополнительных дефектов в конструкциях во времени, дополнительные объемы работ оформить актом.
11 Все ремонтные работы следует производить при среднесуточной температуре воздуха выше +5°С, но не выше +25°С. В случае выпадения осадков ремонтные работы, выполняемые под открытым небом, должны быть прекращены.
12 * - справочные данные.
13 - Работать совместно с 080-24-1-ДС-КЖ , л.2., 080-24-1-ДС-КЖ4 , л.10.

Согласовано

Взам. инв. N°

Подп. и дата

Инв. N° подл.

Изм.	Кол.уч.	Лист	N° док.	Подп.	Дата
1	-	Зам.	106-25		10.09.25

080-24-1-ДС-КЖ4

Капитальный ремонт моста автомобильного через лесной массив Бережковское лесничество, расположенного по адресу: Минская область, Вилейский район, Ильянский лесной массив д.Остюковичи, канал Остюковичи - Раевка

ГИП	Шевчук		13.10.25	
Разработал	Лисюк		13.10.25	
Проверил	Шиманчук		13.10.25	
Н.контр.	Шевчук		13.10.25	
Утвердил	Шевчук		13.10.25	

Опора N°2-N°7

Стадия	Лист	Листов
С	4	

Опора промежуточная N°4

ГОСУДАРСТВЕННОЕ ПРЕДПРИЯТИЕ БЕЛГИПРОДОР

Копировал

А4х3

Фасад Б (1:100)

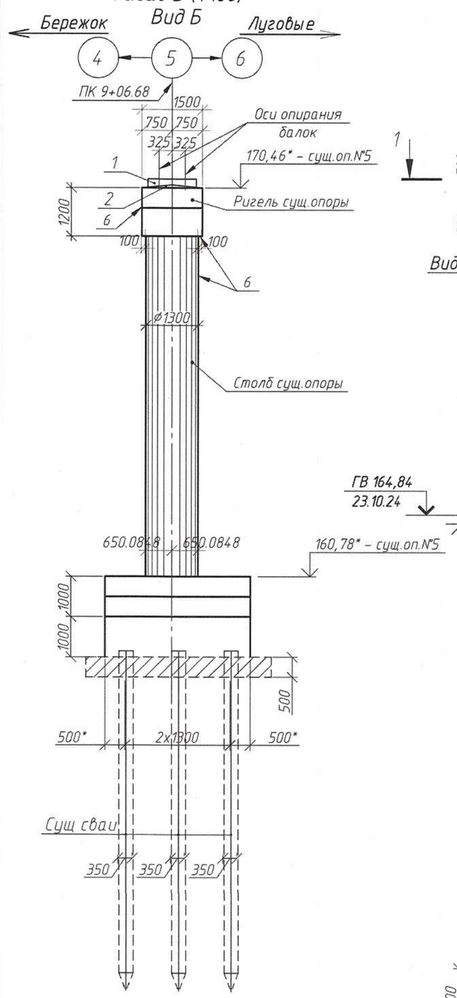

Вид А (1:100)

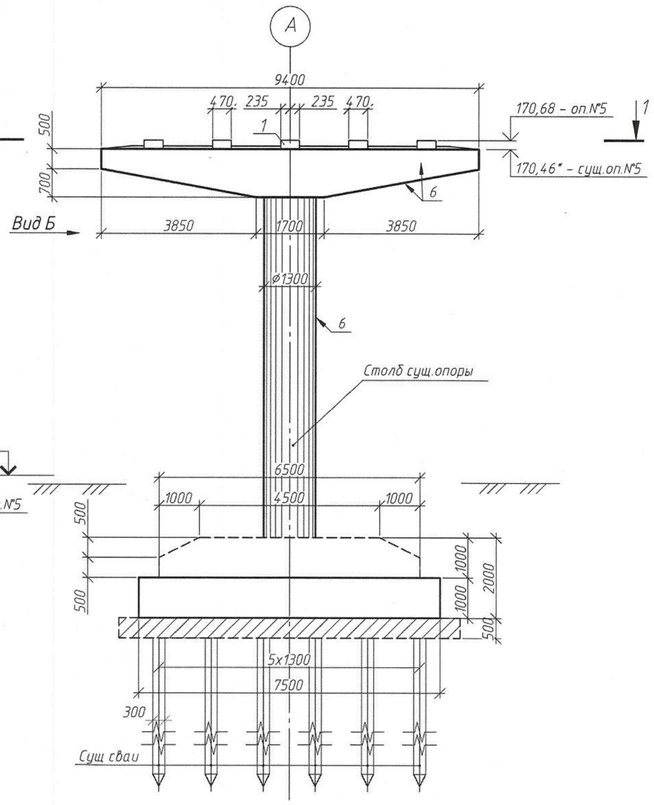

1-1(1:100)

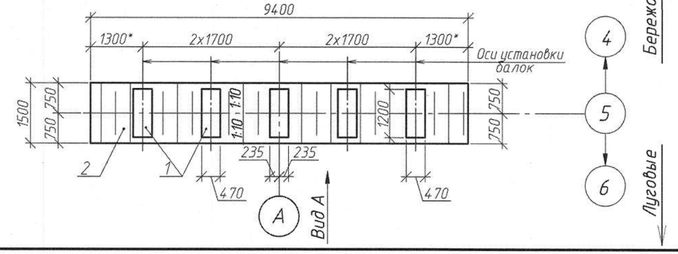

Ведомость объемов ремонта опоры

Обозначение	Наименование	Кол.	Приме-чание
080-24-1-ДС-КЖ4, л.5	Пескоструйная очистка опоры с промывкой водой и продувкой сжатым воздухом	82	$м^2$
080-24-1-ДС-КЖ4, л.5	Ремонт опоры в местах разрушения защитного слоя на глубину более 30 мм с оголением арматуры	8,4	$м^2$
080-24-1-ДС-КЖ4, л.5	Нанесение на ремонтируемую поверхность бетона 2 слоя антикоррозионной жидкости	0,1	$м^2$ (на 1слой)
080-24-1-ДС-КЖ4, л.5	Устройство насечек на горизонтальной поверхности ригеля с последующей промывкой и продувкой	14	$м^2$
080-24-1-ДС-КЖ4, л.5	Торкретирование поверхности бетона опоры в 2 слоя по 5мм антикоррозионной жидкости	68	$м^2$

Схема ремонта защитного слоя толщиной более 30 мм

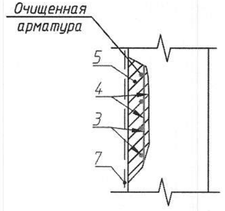

Спецификация опоры промежуточной №5

Поз.	Обозначение	Наименование	Кол.	Масса ед,кг	Приме-чание
		Конструкции монолитные			
1	080-24-1-ДС-КЖ4, л.10	Подферменники монолитные ПМ3	1		$0,7м^3$
2	СТБ 2221-2020	Слив. Бетон В30 F200 W8	1		$0,5м^3$
		Материалы			
3	СТБ 1416-2019	Грунтовка антикоррозионная	0,1		$м^2$
4	СТБ 1416-2019	Грунтовка-праймер НВ ПМ цементная 1СС	8,4		$м^2$
5	СТБ 1464-2024	Ремонтный состав РММIII-КР-ПЦМ-БТ-М3-БУ-АП-В40-F300-W8	0,5		$м^3$
6	080-24-1-ДС-КЖ4, л.4	Пескоструйная обработка поверхности	82		$м^2$
7	СТБ 1464-2024	Ремонтный состав РММIV-3-ПЦМ-БТ-М3-БУ-АП-В50-F400-W10	68/0.68		$м^2/м^3$

1 Требования к материалам см. 080-24-1-ДС-КЖ4 л.1.
2 Ось "А" - ось моста. Пикетажное положение опоры см. 080-24-1-ДС-КЖ , л.2.
3 Все поверхности опор, подлежащие ремонту, а также места на поверхности бетона со следами выщелачивания, выцветов, замшелости очистить металлическими щетками или дучардами от слабого бетона с сохранением существующей арматуры.
4 Всю поверхность опор отпескоструить с последующей промывкой водой под давлением и продувкой сжатым воздухом. Очистить от ржавчины арматуру.
5 На очищенную от ржавчины арматуру нанести антикоррозионную грунтовку (поз.3) в 2 слоя.
6 На ремонтируемые поверхности бетона и арматуры нанести грунтовку-праймер (поз.4) для улучшения адгезии.
7 После нанесения грунтовки нанести ремонтный состав РММIII-КР-ПЦМ-БТ-М3-БУ-АП-В40-F300-W8 (поз.5) вровень с краями неразрушенной поверхности.
8 Опоры после ремонта отторкретировать ремонтным составом РММIV-3-ПЦМ-БТ-М3-БУ-АП-В50-F400-W10 (поз.7) по СТБ 1464-2024 в 2слоя по 5мм.
9 Новые монолитные подферменники и слив с уклоном 1:10 устроить на ригеле опоры.
10 Объемы ремонтных работ приняты по результатам обследования мостового сооружения, проведенного ООО"Белинфостройпроект" в мае 2024 г. При возникновении дополнительных дефектов в конструкциях во времени, дополнительные объемы работ оформить актом.
11 Все ремонтные работы следует производить при среднесуточной температуре воздуха выше +5°С, но не выше +25°С. В случае выпадения осадков ремонтные работы, выполняемые под открытым небом, должны быть прекращены.
12 * - справочные данные.
13 - Работать совместно с 080-24-1-ДС-КЖ , л.2., 080-24-1-ДС-КЖ4 , л.10.

Согласовано

Взам. инв. №

Подп. и дата

Инв. № подл.

Изм.	Кол. уч.	Лист	№ док.	Подп.	Дата
1	-	Зам.	106-25		10.09.25

080-24-1-ДС-КЖ4

Капитальный ремонт моста автомобильного через лесной массив Бережковское лесничество, расположенного по адресу: Минская область, Вилейский район, Ильянский лесной массив д.Остюковичи, канал Остюковичи - Раевка

ГИП	Шевчук		13.10.25
Разработал	Лисюк		13.10.25
Проверил	Шиманчук		13.10.25
Н.контр.	Шевчук		13.10.25
Утвердил	Шевчук		13.10.25

Опора №2-№7

Опора промежуточная №5

Стадия	Лист	Листов
С	5	

ГОСУДАРСТВЕННОЕ ПРЕДПРИЯТИЕ БЕЛГИПРОДОР

Копировал

А4х3

1 - 1 (1:20)

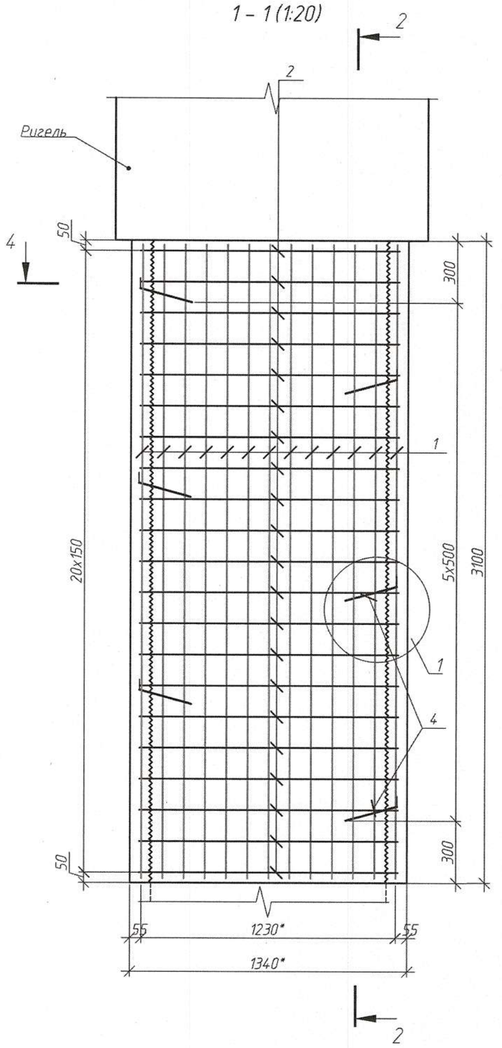

Рубашка монолитная РМс1
2 - 2 (1:20)

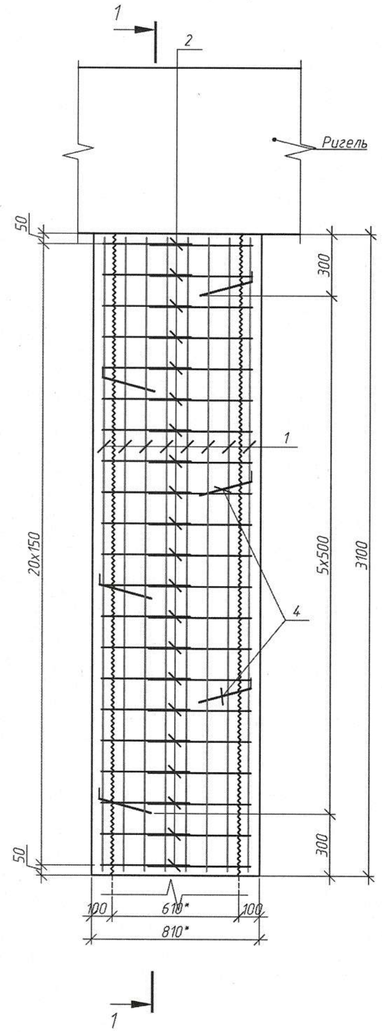

Рубашка монолитная РМс2
2 - 2 (1:20)

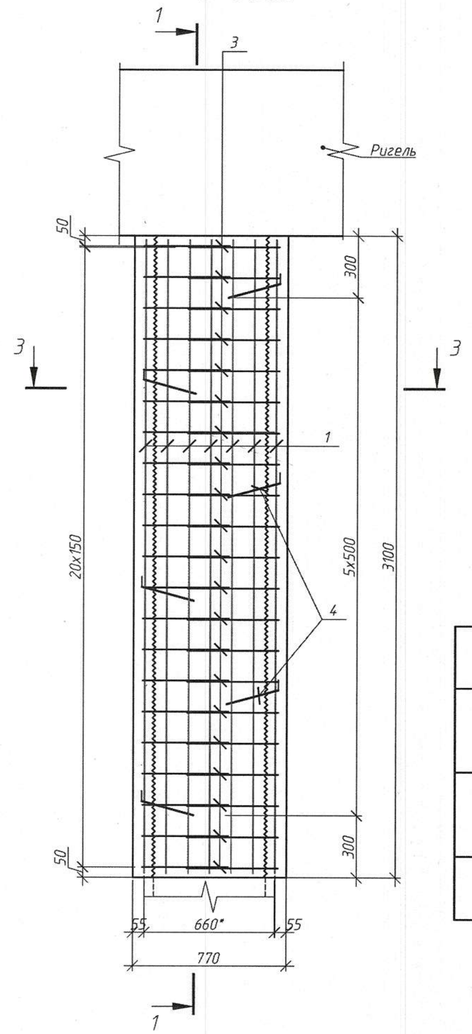

Спецификация рубашек монолитных РМс1, РМс2

Поз.	Обозначение	Наименование	Кол-во на РМс1	Кол-во на РМс2	Масса ед,кг	Примечание
	080-24-1-ДС-КЖ4, л.6	Детали				
1		ø10 S500, L=3060	38	36	1,9	
2		ø10 S500, L=2170	42	-	1,3	
3		ø10 S500, L=2110	-	42	1,3	
4		ø12 S500, L=310	18	18	0,28	
		Материалы				
5	СТБ 1464-2024	Ремонтный состав РМм III КР-ПЦМ-БТ-М3-БУ-АП-В40-F300-W8	0,006	0,006		м³
6	СТБ 2221-2020	Бетон тяжелый В35 F300 W8	1.9	1.9		м³

Ведомость деталей

Поз	Эскиз
2	1250, 460, 460, 1250
3	1250, 430, 430, 1250
4	75°, 05, 260

Ведомость расхода стали на элемент, кг

Марка элементов	Изделия арматурные				Вязальная проволока
	Арматура класса S500 См.п.п.6			Всего	
	ø10	ø12	Итого		
Рубашка монолитная РМс1	126.8	5.0	131.8	131.8	0,66
Рубашка монолитная РМс2	123.0	5.0	128.0	128.0	0,64

4 - 4 (1:20)

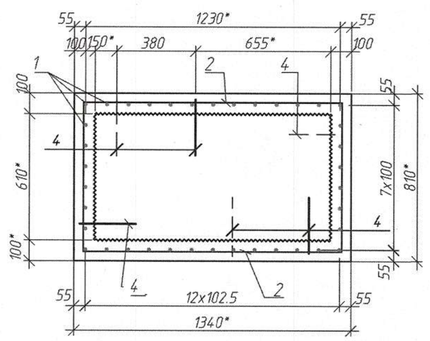

1 (1:10)

Поз.1,2,3 не показаны

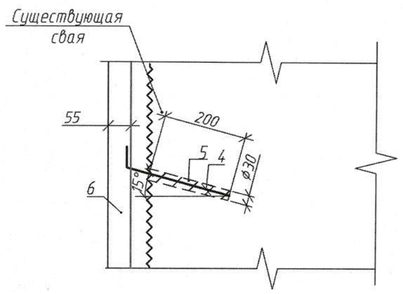

3 - 3 (1:20)

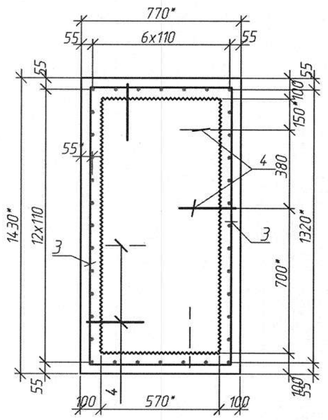

1 Рубашки монолитные устраивать на сваях до устройства ригелей.
2 На существующих сваях разобрать бетон до оголения существующей арматуры. Поверхности опор очистить металлическими щетками или бучардами от слабого бетона с сохранением существующей арматуры.
3 Всю поверхность опор отпескоструить с последующей промывкой водой под давлением и продувкой сжатым воздухом. Арматуру очистить от ржавчины. Площадь пескоструйной обработки - 135,4м² для опоры №2 и 135,4м² для опоры №7. Площадь пескоструйной обработки - 139,7м² для опоры №3 и 139,7м² для опоры №6.
4 На поверхность арматуры нанести антикоррозионную грунтовку.
5 На ремонтируемые поверхности бетона и арматуры нанести грунтовку-праймер для улучшения адгезии.
6 Анкера (поз.4) установить по узлу 1 в предварительно просверленные отверстия диаметром 30 мм на глубину 200 мм на ремонтный состав РМмIII КР-ПЦМ-БТ-М3-БУ-АП-В40-F300-W8 по СТБ 1464-2024.
7 Для качественного устройства и уплотнения бетона рубашки рекомендуется применять бетон с фракцией крупного заполнителя от 5 до 10мм.
8 Требования к арматурной стали см. 080-24-1-ДС-КЖ, л.1.
9 * - справочные данные, уточнить по месту.
10 Работать совместно с 080-24-1-ДС-КЖ4, л.2.

Согласовано

Взам. инв. №

Подп. и дата

Инв. № подл.

Изм.	Кол. уч.	Лист	№ док.	Подп.	Дата
1	-	Зам.	106-25		10.09.25
ГИП		Шевчук			09.12.24
Разработал		Святохо			09.12.24
Проверил		Мамонова			09.12.24
Н.контр.		Шевчук			09.12.24
Утвердил		Шевчук			09.12.24

080-24-1-ДС-КЖ4

Капитальный ремонт моста автомобильного через лесной массив Бережковское лесничество, расположенного по адресу: Минская область, Вилейский район, Ильянский лесной массив д.Остюковичи, канал Остюковичи - Раевка

Опоры №2 - №7

Стадия	Лист	Листов
С	6	

Рубашка монолитная РМс1, РМс2

ГОСУДАРСТВЕННОЕ ПРЕДПРИЯТИЕ БЕЛГИПРОДОР

Формат А2

Рубашка монолитная РМс3
3 – 3 (1:20)

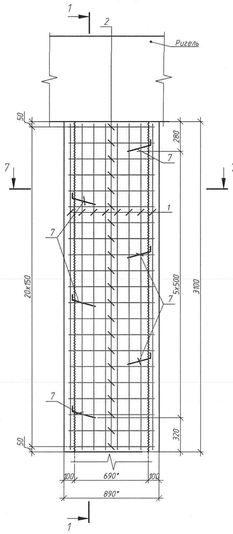

Рубашка монолитная РМс4
3 – 3 (1:20)

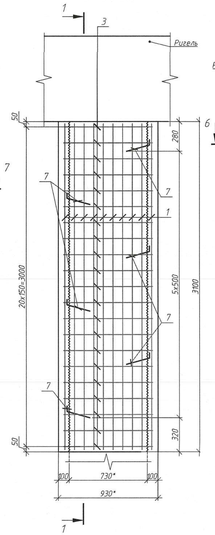

1 – 1 (1:20)

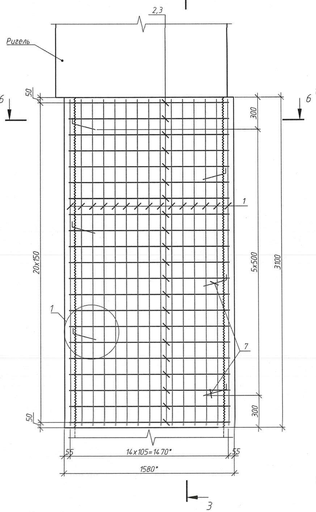

Рубашка монолитная РМс5
4 – 4 (1:20)

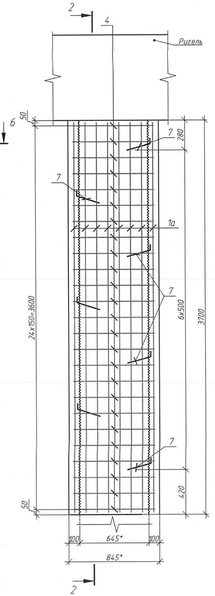

Рубашка монолитная РМс6
4 – 4 (1:20)

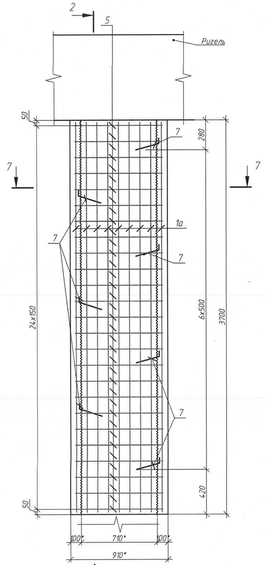

Рубашка монолитная РМс7
4 – 4 (1:20)

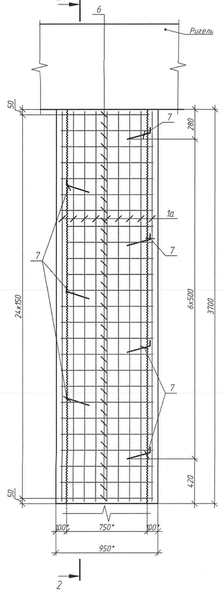

2 – 2 (1:20)

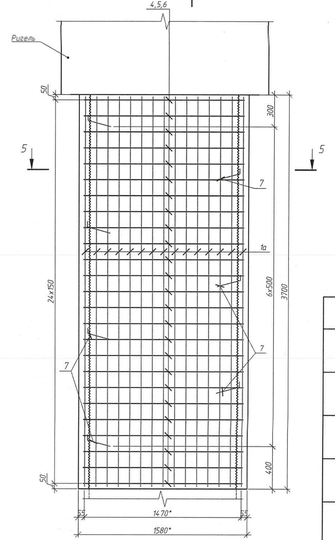

6 – 6 (1:20)

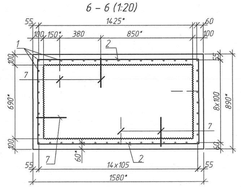

7 – 7 (1:20)

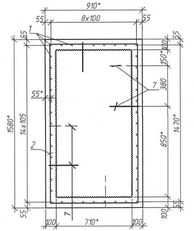

1 (1:10)
Поз.1,2,3 не показаны

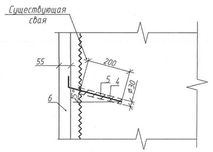

5 – 5 (1:20)

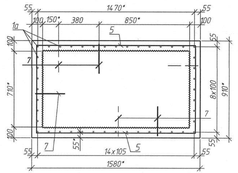

Спецификация рубашек монолитных РМс3, РМс4, РМс5, РМс6, РМс7

Поз.	Обозначение	Наименование	Кол-во на РМс3	РМс4	РМс5	РМс6	РМс7	Масса ед.кг	Примечание
	080-24-1-ДС-КЖ4, л.7	Детали							
1		⌀10 S500, L=3060	44	44	–	–	–	1,9	
1а		⌀10 S500, L=3660	–	–	44	44	44	2,3	
2		⌀10 S500, L=2330	42	–	–	–	–	1,4	
3		⌀10 S500, L=2370	–	42	–	–	–	1,5	
4		⌀10 S500, L=2310	–	–	50	–	–	1,4	
5		⌀10 S500, L=2360	–	–	–	50	–	1,5	
6		⌀10 S500, L=2400	–	–	–	–	50	1,5	
7		⌀12 S500, L=310	18	18	21	21	21	0,28	
		Материалы							
8	СТБ 1464-2024	Ремонтный состав РМн III КР-ПЦМ-БТ-М3-БУ-АП-В40-F300-W8	0,006	0,006	0,007	0,007	0,007		м³
9	СТБ 2221-2020	Бетон тяжелый В35 F300 W8	2,0	2,0	2,2	2,5	2,6		м³

Ведомость деталей

Поз.	Эскиз
2	14 90; 4 20; 4 20; 14 90
3	14 90; 4 40; 4 40; 14 90
4	14 90; 4 80; 4 80; 14 90
5	14 90; 4 95; 4 95; 14 90
6	14 90; 4 95; 4 95; 14 90
7	14 90; 260

Ведомость расхода стали на элемент, кг

Марка элементов	Изделия арматурные			Вязальная проволока
	Арматура класса S500		Всего	
	Ст.п.п.6			
	⌀10	⌀12	Итого	
Рубашка монолитная РМс3	141,9	5,0	146,9	146,9	0,73
Рубашка монолитная РМс4	146,1	5,0	151,1	151,1	0,76
Рубашка монолитная РМс5	169,4	5,9	175,3	175,3	0,88
Рубашка монолитная РМс6	174,4	5,9	180,3	180,3	0,90
Рубашка монолитная РМс7	174,4	5,9	180,3	180,3	0,90

1 Рубашки монолитные устраивать на сваях до устройства ригелей.
2 На существующих сваях разобрать бетон до оголения существующей арматуры. Поверхности опор очистить металлическими щетками или вручарами от слабого бетона с сохранением существующей арматуры.
3 Все поверхность опор отпескоструить с последующей промывкой водой под давлением и продувкой сжатым воздухом. Арматуру очистить от ржавчины. Площадь пескоструйной обработки – 135,4м² для опоры №2 и 135,4м² для опоры №7. Площадь пескоструйной обработки – 139,7м² для опоры №3 и 139,7м² для опоры №6.
4 На поверхность арматуры нанести антикоррозионную грунтовку.
5 На ремонтируемые поверхности бетона и арматуры нанести грунтовку-праймер для улучшения адгезии.
6 Анкера (поз.5) установить по узлу 1 в предварительно просверленные отверстия диаметром 30 мм на глубину 200 мм на ремонтный состав РМнII КР-ПЦМ-БТ-М3-БУ-АП-В40-F300-W8 по СТБ 1464-2024.
7 Для качественного устройства и уплотнения бетона рубашки рекомендуется применять бетон с фракцией крупного заполнителя от 5 до 10мм.
8 Требования к арматурной стали см. 080-24-1-ДС-КЖ, л.1
9 * – справочные данные, уточнить по месту.
10 Работать совместно с 080-24-1-ДС-КЖ4, л.3.

Изм.	Кол.уч.	Лист	N док.	Подп.	Дата
1	-	Зам.	106-25		10.09.25

080-24-1-ДС-КЖ4

Капитальный ремонт моста автомобильного через лесной массив Бережковское лесничество, расположенного по адресу: Минская область, Вилейский район, Ильинский лесной массив д.Остиковичи, канал Остиковичи – Рудка

ГИП	Шебчук		09.12.24
Разработал	Светко		09.12.24
Проверил	Манонова		09.12.24
Н.контр.	Шебчук		09.12.24
Утвердил	Шебчук		09.12.24

Опоры №2 – №7

Стадия	Лист	Листов
С	7	

Рубашка монолитная РМс3- РМс7

Государственное предприятие БЕЛГИПРОДОР

Согласовано

Взам. инв. №

Подп. и дата

Инв. № подл.

Формат А3х4

1–1 (1:20)
(Поз.3 не показана)

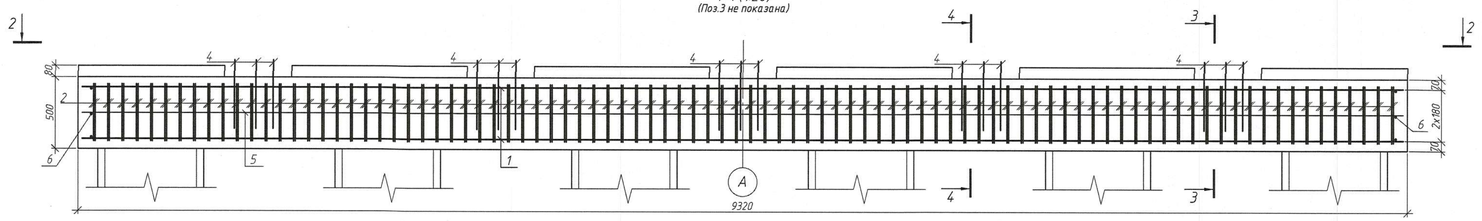

2–2 (1:20)
(Выпуски из стоек не показаны)

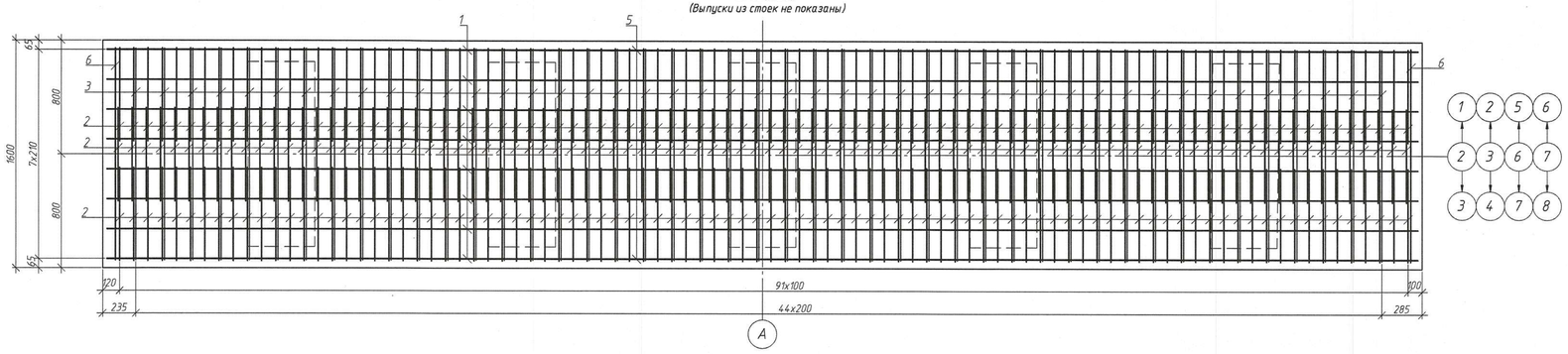

План (1:20)

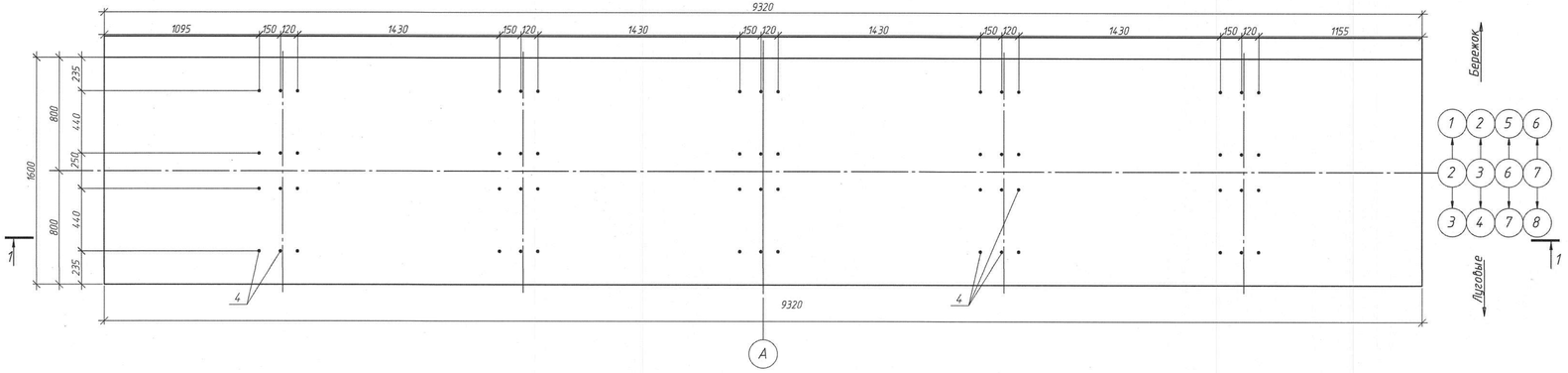

Ведомость деталей

Поз.	Эскиз
2	765; 395; 495; 665
3	1510; 300; 300

Схема установки поз. 3

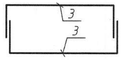

Спецификация ригеля монолитного РМ1

Поз.	Обозначение	Наименование	Кол.	Масса, ед.,кг	Примечание
	080-24-1-ДС-КЖ4, л.8	Детали			
1		⌀20 S500 L=9260	16	22,9	
2		⌀10 S240 L=2320	276	1,4	
3		⌀14 S500 L=2110	90	2,6	
4		⌀12 S500 L=480	60	0,43	
5		⌀12 S500 L=9260	2	8,2	
6		⌀14 S500 L=1500	6	1,8	
		Материалы			
	СТБ 2221-2020	Бетон В30 F200 W8	7,8		$м^3$

* – см. ведомость деталей

3 – 3 (1:20)

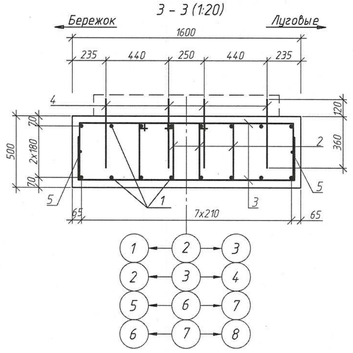

4 – 4 (1:20)

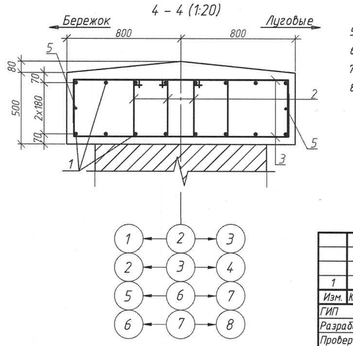

Ведомость расхода стали, кг

Марка элемента	Изделия арматурные							Вязальная проволока
	Арматура класса							
	S240	S500					Всего	
	см. ТТ п.1							
	⌀10	Итого	⌀12	⌀14	⌀20	Итого		
РМ1	386,4	386,4	42,2	244,8	366,4	653,4	1039,8	5,2

1 Требования к арматуре и материалам см. 080-24-1-ДС-КЖ4 л.1.
2 Защитный слой – 50 мм, если другое значение не указано на чертеже.
3 Сварочные работы производить в соответствии требованиям СН 1.03.01-2019 и СТБ 2174-2011.
4 Работы по устройству монолитного ригеля выполнить в соответствии требованиям СП 3.03.02-2021. Бетонирование выполнить без перерыва и устройства рабочих швов.
5 Качество бетонных поверхностей должно соответствовать категории А по СН 1.03.01-2019.
6 Размеры гнутых стержней даны по их осям, радиусы закруглений даны по внутренней грани стержней.
7 Арматурные элементы в местах пересечений объединить вязальной проволокой.
8 Работать совместно с 080-24-1-ДС-КЖ4 л.2,3.

Изм.	Кол.уч.	Лист	N док.	Подп.	Дата	080-24-1-ДС-КЖ4			
1	–	Зам.	106-25		10.09.25	Капитальный ремонт моста автомобильного через лесной массив Бережковское лесничество, расположенного по адресу: Минская область, Вилейский район, Ильянский лесной массив д.Остиковичи, канал Остиковичи – Раевка			
ГИП		Шевчук			01.11.24	Опоры N°2 –N°7	Стадия	Лист	Листов
Разработал		Иванов			01.11.24		С	8	
Проверил		Мамонова			01.11.24				
Н.контр.		Шевчук			01.11.24	Ригель монолитный РМ1	ГОСУДАРСТВЕННОЕ ПРЕДПРИЯТИЕ БЕЛГИПРОДОР		
Утвердил		Шевчук			01.11.24				

Согласовано

Взам. инв. №

Подп. и дата

Инв. № подл.

Формат А3х3

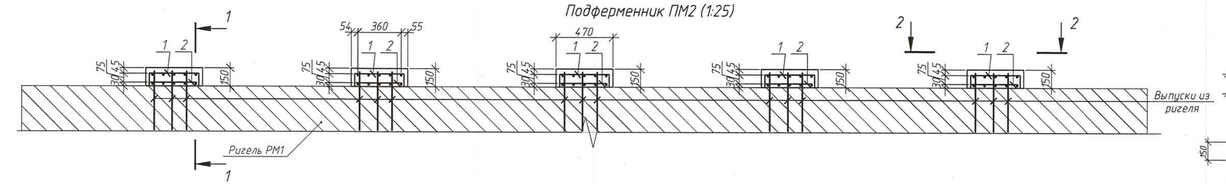

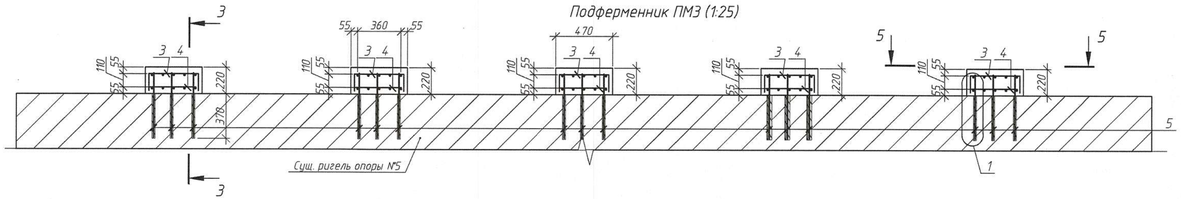

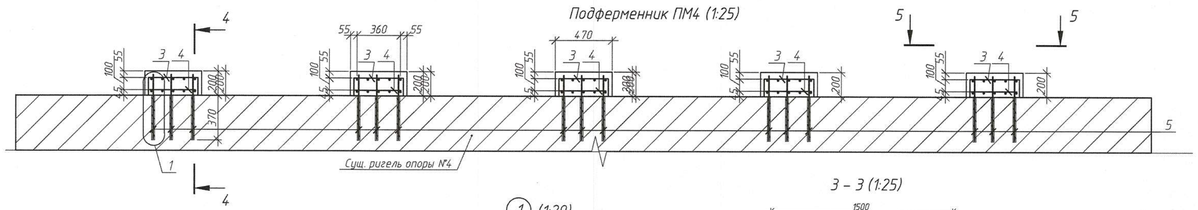

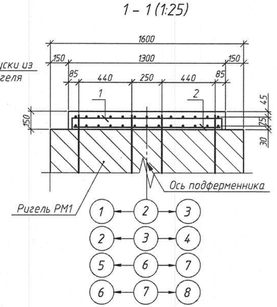

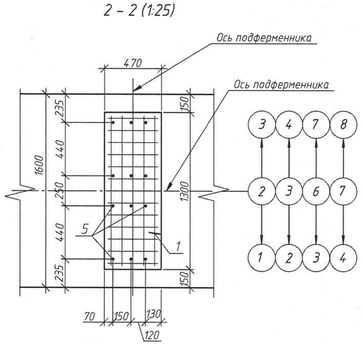

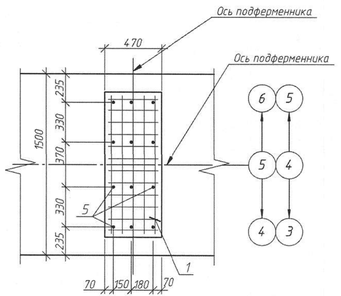

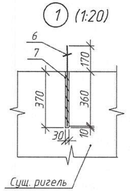

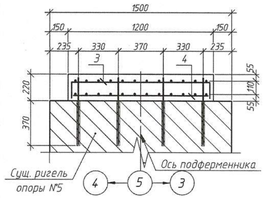

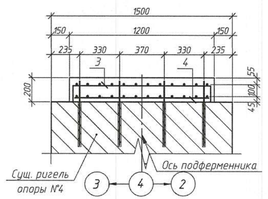

Спецификация подферменников ПМ2, ПМ3, ПМ4

Поз.	Обозначение	Наименование	Кол-во на ПМ2	ПМ3	ПМ4	Масса ед.,кг	Примечание
		Сборочные единицы					
1	080-24-1-ДС-КЖ4.И-С1	Сетка С1	5	–	–	9,3	
2	080-24-1-ДС-КЖ4.И-С1	Сетка С2	5	–	–	6,9	
3	080-24-1-ДС-КЖ4.И-С1	Сетка С3	–	5	5	9,5	
4	080-24-1-ДС-КЖ4.И-С1	Сетка С4	–	5	5	8,0	
5		⌀12 S500 L=530	–	60	60	0,5	
		Материалы					
	СТБ 2221-2020	Бетон тяжелый В30 F200 W8	0,50	0,70	0,60		$м^3$
	СТБ 1464-2024	Ремонтный состав РМмIII КР-ПЦМ-БТ-М3-БУ-АП-В40-F300-W8	–	0,013	0,013		$м^3$

Ведомость расхода стали на элемент, кг

Марка элемента	Изделия арматурные				Вязальная проволока
	Арматура класса S500 см. ТТ п.1			Всего	
	⌀10	⌀12	Итого		
Подферменники ПМ2	81,0	–	81,0	81,0	0,41
Подферменники ПМ3	79,0	30,0	109,0	109,0	0,70
Подферменники ПМ4	79,0	30,0	109,0	109,0	0,70

1 Требования к арматуре и бетону см 080-24-1-ДС-КЖ, л.1

2 Установить анкера (поз.5) в предварительно просверленные вертикальные отверстия ⌀30мм на глубину 370 мм на ремонтный состав РМмIII КР-ПЦМ-БТ-М3-БУ-АП-В40-F300-W8 по СТБ 1464-2024.

Изм.	Кол.уч.	Лист	N док.	Подп.	Дата
1	–	Зам.	106-25		10.09.25

080-24-1-ДС-КЖ4

Капитальный ремонт моста автомобильного через лесной массив Бережковское лесничество, расположенного по адресу: Минская область, Вилейский район, Ильянский лесной массив д.Остиковичи, канал Остиковичи – Раевка

ГИП	Шевчук		15.09.25
Разработал	Лисюк		15.09.25
Проверил	Мамонова		15.09.25
Н. контр.	Шевчук		15.09.25
Утвердил	Шевчук		15.09.25

Опоры №2-№7

Стадия	Лист	Листов
С	10	

Подферменники монолитные ПМ2, ПМ3, ПМ4

ГОСУДАРСТВЕННОЕ ПРЕДПРИЯТИЕ БЕЛГИПРОДОР

Согласовано

Взам. инв. №

Подп. и дата

Инв. № подл.

Копировал

Формат А4х4

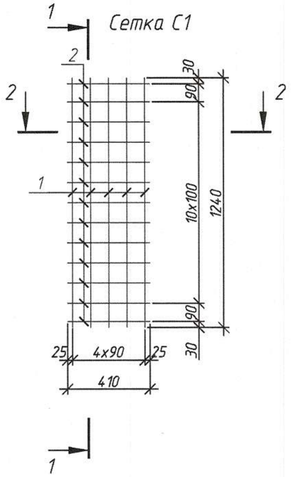

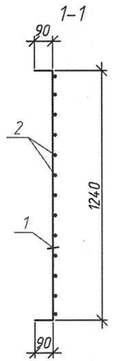

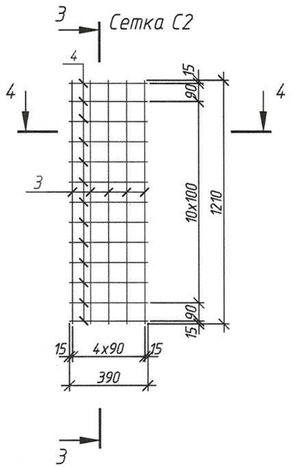

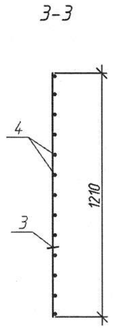

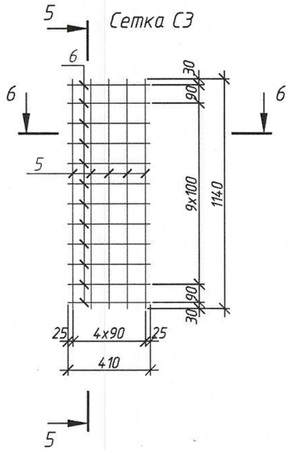

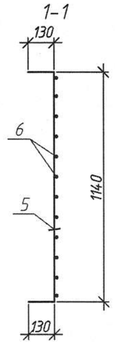

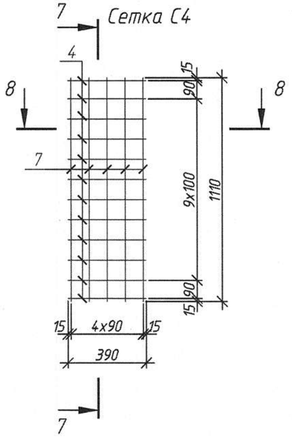

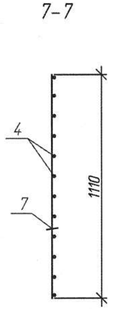

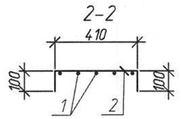

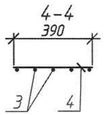

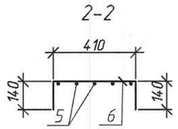

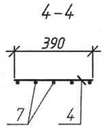

1 Арматура класса S500 принята по СТБ 1704-2012 из стали марок 25Г2С, 35ГС всех диаметров. Допускается применение арматуры класса А400 по ГОСТ 5781-82.

2 Стержни в местах пересечения объединить контактной точечной сваркой в соответствии с требованиями СН 1.03.01-2019 и СТБ 2174-2011, тип шва К1-Кт.

3 Длины гнутых стержней даны в осях.

Марка	Поз.	Наименование	Кол.	Масса 1 дет., кг	Масса, кг
С1	1	ø10 S500 L=1420	5	0,88	8,6
	2	ø10 S500 L=610	13	0,38	
С2	3	ø10 S500 L=1210	5	0,75	8,5
	4	ø10 S500 L=390	13	0,24	
С3	5	ø10 S500 L=1700	5	0,86	9,5
	6	ø10 S500 L=690	15	0,43	
С4	7	ø10 S500 L=1410	5	0,68	6,3
	4	ø10 S500 L=390	15	0,24	

Согласовано

Взам. инв. №

Подп. и дата

Инв. № подл.

Изм.	Кол. уч.	Лист	№ док.	Подп.	Дата
1	-	Зам.	106-25		10.09.25
ГИП		Шевчук			14.10.25
Разработал		Мамонова			14.10.25
Проверил		Шиманчук			14.10.25
Н. контр.		Шевчук			14.10.25
Утвердил		Шевчук			14.10.25

080-24-1-ДС-КЖ4.И-С1

Сетки подферменника С1, С2, С3, С4

Стадия	Масса	Масштаб
С	см. табл.	1:20
Лист	Листов 1	

ГОСУДАРСТВЕННОЕ ПРЕДПРИЯТИЕ БЕЛГИПРОДОР

Копировал

Формат А4х3